AiFO
COMPONENTS

COMPONENTS

FOR NEUTRAL FURNITURE & GASTRONOMY

KOMPONENTY DO MEBLI

NEUTRALNYCH I GASTRONOMII

WYBRANA OFERTA
SELECTED OFFER

4

AiFO
COMPONENTS

Firma działająca w sektorze chłodnictwa, stworzona przez konstruktorów dla konstruktorów. Dysponujemy 5200 m² powierzchni produkcyjno-magazynowej. Posiadamy ponad 1,5 mln gotowych komponentów dostępnych od ręki. Dostarczamy produkty i rozwiązania dla Klientów w przeszło 45 różnych krajach. Współpracujemy z czołowymi dostawcami w branży. Realizujemy własne projekty, oferujemy wsparcie logistyczne i pomoc techniczną.

A company operating in the refrigeration sector, created by engineers for engineers. We have 5200 m² of production and warehouse area at our disposal. We have over 1.5 million ready-made components available off the shelf. We deliver products and solutions to customers in over 45 different countries. We collaborate with leading suppliers in the industry. We carry out our own projects, offer logistical support, and provide technical assistance.

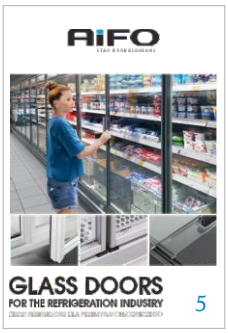

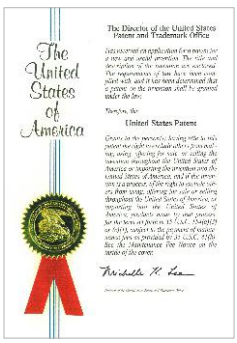

Certyfikaty ISO & patenty

ISO certificates & patents

UWAGA! AiFO Components zastrzega sobie prawo do wprowadzenia zmian i ulepszeń w następstwie ewolucji technicznej i handlowej produktów przedstawionych w niniejszym katalogu bez uprzedzenia. Zastrzegamy sobie prawo do zmiany specyfikacji produktów znajdujących się w tej publikacji, czy też wycofania produktów z oferty. Prosimy skontaktować się z biurem obsługi klienta, aby uzyskać aktualne informacje i szczegóły techniczne dotyczące przedstawionych produktów. Niniejszy katalog zawiera jedynie część oferty produktowej AiFO Components. Niniejszy katalog jako całość, ani też informacje dotyczące któregokolwiek z produktów nie stanowią oferty w rozumieniu przepisów art 66 i nast. Kodeksu cywilnego.

CAUTION! AiFO Components company reserves the right to make any change and improvement following the technical and commercial evolution of the products shown in this catalogue without prior notice. The illustrations and the descriptions are given just as an indication. We reserve the right to update, change the products specification in this publication and the rights to withdraw selected products from the offer. Please consult our office for up to date information and technical modernizations of the products in real time. This catalogue includes only a part of products which offer AiFO Components company. This catalogue as a whole or any products information is not an offer within the meaning of Article 66 et seq. CC.

KOMORY ZLEWOWE DO WSPAWANIA ORAZ NAKŁADANE BOWLS TO WELD / OVERTOP BOWLS	4-15
TŁOCZENIE OTWORÓW W ZLEWACH PRESSING HOLES IN BOWLS FOR DRAINS	6
KOMORY BEMAROWE BAIN-MARIE GASTRONORM STRETCH	16-17
KORKI SPUSTOWE, NALEWAKI DO BEMARÓW WATER DRAIN PLUG, WATER FILLER NOZZLE FOR BAIN-MARIE	18-19
UMYWALKI NAKŁADANE, ZLEWY GASTRONOMICZNE HAND WASH BASINS, SINK UNITS	20-26
UMYWALKI, ZESTAWY UMYWALKOWE HAND WASH BASINS, HAND WASH BASINS SETS	27-32
RURY PRZELEWOWE, ODPŁYWY OVERFLOW PIPES, DRAINS	33-35
ZAWORY KULOWE DŹWIGNIOWE, ODPŁYWY Z MECHANIZMEM OTWIERANIA BALL VALVES WITH LEVER, LEVER HANDLE BOX PATTERN DRAINS	35-36
ODPŁYWY, SYFONY RUROWE, SPRYSKIWACZE DO SZKLANEK DRAINS, SINK P-TRAPS, GLASS SPRAYERS	37-40
BATERIE STOJĄCE ZE SPRYSKIWACZEM PRE-RINSE STANDING UNITS	41-43
KRANY MIESZAJĄCE MIXING FAUCETS	44-48
NALEWAKI, WYLEWKI ŚCIENNE WALL MOUNT SPOUTS, FILLER NOZZLES	49-50
KRANY ELEKTRYCZNE ELECTRICAL TAPS ON PHOTOCELL	51-52
WYŁĄCZNIKI CZASOWE, ZAWORY MIESZAJĄCE PULSING SWITCHES, MIXING VALVES	53-55
NYPLE, ZŁĄCZKI, MUFY REDUKCYJNE NIPPLES, CONNECTORS, REDUCING COUPLINGS	56
WĘŻE SANITARNE SANITARY HOSES	57
ZAWORY KOTŁÓW WARZELNYCH DRAIN TAPS FOR BOILING PANS	58-59
WÓZKI KELNERSKIE, TACE, KOSZE NA ŚMIECI SERVING TROLLEYS, TRAYS, DUSTBINS WITH LID	60-61
POJEMNIKI GN ZE STALI NIERDZEWNEJ STAINLESS STEEL GASTRONORM CONTAINERS	62-64
KUWETY DO LODÓW ICE-CREAM CONTAINERS	65-69
POJEMNIKI DO MYCIA SZTUĆCÓW/GAŁKOWNIC NALEWAKI, STERYLIZATORY UTENSIL WASHERS FOR ICE-CREAM/SCOOPS, FILLER NOZZLE, STERILIZERS	70-72
OSŁONY OTWORU RESZTKOWEGO BUMPERS SCRAP BLOCK RUBBERS	73-75
FILTRY DO OKAPÓW GREASE BAFFLE FILTERS	76-77
OPRAWY OŚWIETLENIOWE DO OKAPÓW GASTRONOMICZNYCH CANOPY LAMPS FOR GREASE BAFFLE FILTERS	78
DOZOWNIK POKRYWEK, KUBKÓW, ORGANIZERY LID AND CUP DISPENSERS, ORGANIZERS	79-84
ZESTAW DOZOWNIKÓW I WRZUTKI KOSZOWE DO ZABUDOWY SET OF DISPENSERS TO BUILT-IN, TRASH CONTAINERS TO BUILT-IN	85-88
DOZOWNIKI RĘCZNIKÓW I SERWETEK, DOZOWNIKI HIGIENICZNE TOWEL AND NAPKINS DISPENSERS, HYGIENIC DISPENSERS	88-90
PODAJNIKI TALERZY, POKRYWKI, PODAJNIKI DO NACZYŃ I TACEK PLATE AND LIDS DISPENSERS, DISH & TRAYS DISPENSERS	91-97
SYSTEMY RONDA RONDA SYSTEMS	98-99
PROMIENNIKI PODCZERW., LAMPY GRZEWCZE CERAMIC INFRARED HEATERS, INFRARED HEATER LAMPS	100-103
MATY GRZEWCZE, GRZAŁKI RUROWE, SYSTEM GRZEWCZY, WENTYLATORY POPRZECZNE HEATING MATS, TUBULAR HEATERS, HEATING SYSTEM, CROSS FLOW FANS	104-107
SYSTEM PÓŁKOWY RACK I AKCESORIA RACK SYSTEM AND ACCESSORIES	108-109
CZĘŚCI ZAMIENNE I POZOSTAŁE PRODUKT SPARE PARTS AND OTHER PRODUCTS	110-114
PRODUKCJA AiFO AiFO MANUFACTURER	115

KZ-P

KOMORA ZLEWOWA DO WSPAWANIA (MATOWA)
BOWL TO WELD (MATT)

- materiał: stal kwasoodporna AISI-304, (na zapytanie AISI-316)
- wykonanie: tłoczone na zimno - **matowe**
- odpływ: 1 1/2" w standardzie, możliwy 2", 3 1/2" lub Ø183 pod odpływ z sitem **KZ-D12-420**
- na zapytanie dostępne komory bez odpływu

- material: stainless steel AISI-304, (AISI-316 on request)
- finish: cold pressed - **matt**
- drain: 1 1/2" in standard, possible 2", 3 1/2" or Ø183 for drain with strainer **KZ-D12-420**
- on request available bowls without drain

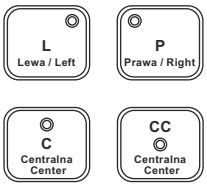

RANT / EDGE „P" „S"

	KZ-342415	KZ-342415H	KZ-P-3415	KZ-P-3420	KZ-P-40342
	BEST SELLER (szlifowana) grinded	(szlifowana) grinded			
	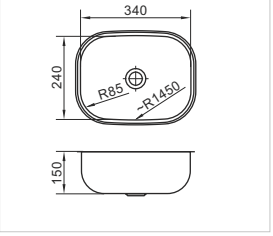	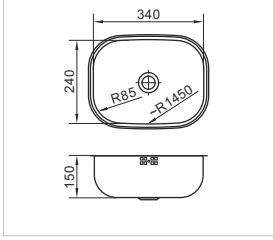	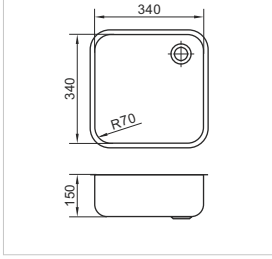	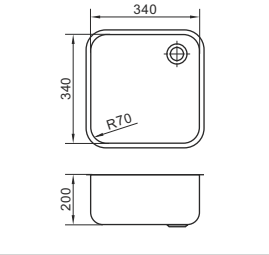	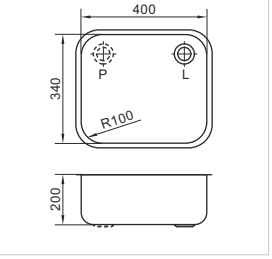
WYMIARY / DIMENSIONS	340 x 240 x 150 mm	340 x 240 x 150 mm	340 x 340 x 150 mm	340 x 340 x 200 mm	400 x 340 x 200 mm
WERSJA / VERSION	CC - CENTRALNA / CC - CENTER	CC - CENTRALNA / CC - CENTER	—	—	L - LEWA / P - PRAWA / L - LEFT / P - RIGHT
SZEROKOŚĆ RANTU / EDGE WIDTH	15 mm (type S)	15 mm (type S)	18 mm (type P)	18 mm (type P)	16 mm (type P)
	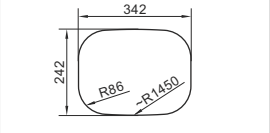	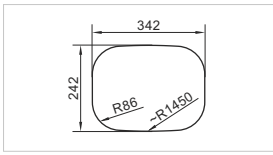	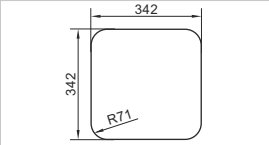	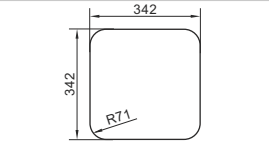	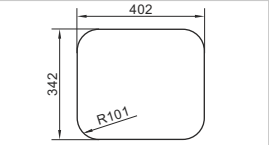

	KZ-P-40342C	KZ-P-403425	KZ-P-4420	KZ-P-4420C	KZ-P-4425
	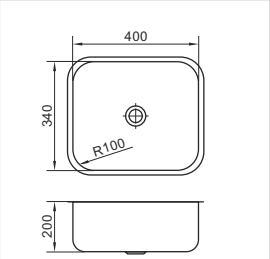	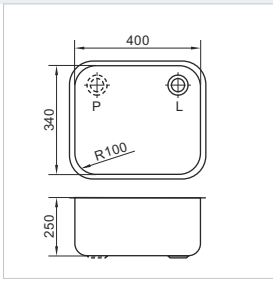	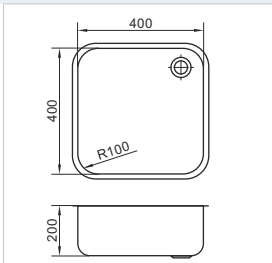	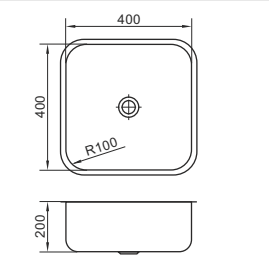	BEST SELLER
WYMIARY / DIMENSIONS	400 x 340 x 200 mm	400 x 340 x 250 mm	400 x 400 x 200 mm	400 x 400 x 200 mm	400 x 400 x 250 mm
WERSJA / VERSION	CC - CENTRALNA / CC - CENTER	L - LEWA / P - PRAWA / L - LEFT / P - RIGHT	—	CC - CENTRALNA / CC - CENTER	—
SZEROKOŚĆ RANTU / EDGE WIDTH	17 mm (type P)	17 mm (type P)	19 mm (type P)	19 mm (type P)	19 mm (type P)
	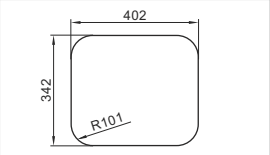	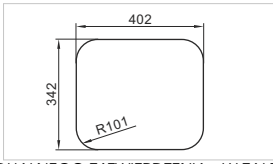	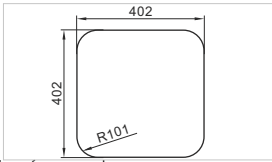	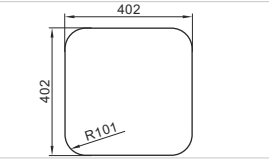	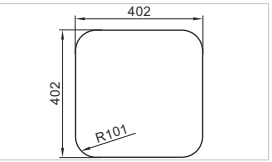

*OTWÓR MONTAŻOWY DO INDYWIDUALNEGO ZATWIERDZENIA - W ZALEŻNOŚCI OD UŻYWANEJ TECHNOLOGII
*COUNTERTOP CUTTING HOLE FOR THE INDIVIDUAL CONFIRMATION - DEPENDING ON THE USED TECHNOLOGY

	KZ-P-4425C	KZ-P-4430	KZ-P-5420	KZ-P-5425	KZ-P-5425C
	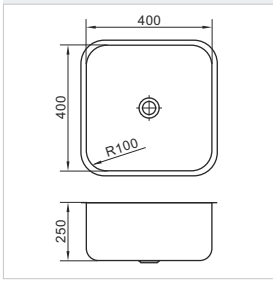	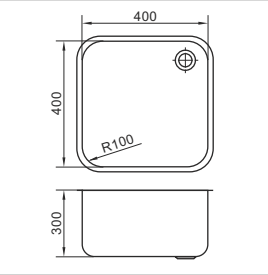	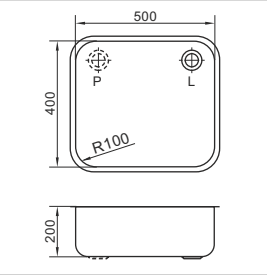	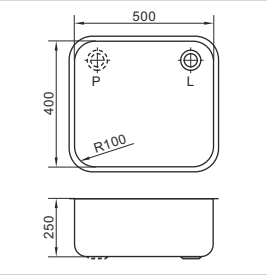	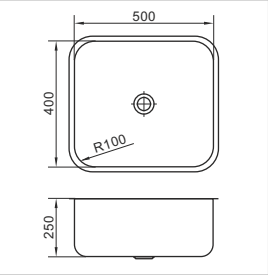
WYMIARY DIMENSIONS	400 x 400 x 250 mm	400 x 400 x 300 mm	500 x 400 x 200 mm	500 x 400 x 250 mm	500 x 400 x 250 mm
WERSJA VERSION	CC - CENTRALNA CC - CENTER	—	L - LEWA / P - PRAWA L - LEFT / P - RIGHT	L - LEWA / P - PRAWA L - LEFT / P - RIGHT	CC - CENTRALNA CC - CENTER
SZEROKOŚĆ RANTU EDGE WIDTH	19 mm (type P)	19 mm (type P)	20 mm (type P)	20 mm (type P)	20 mm (type P)
	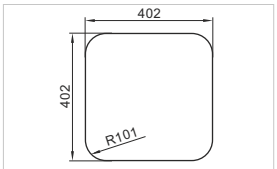	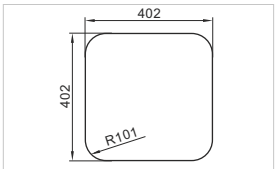	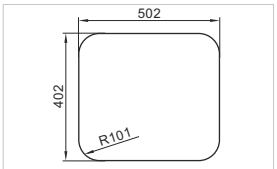	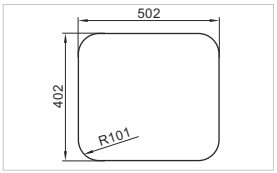	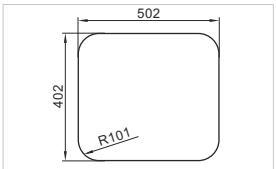

	KZ-P-5430	KZ-P-5525	KZ-P-5530	KZ-P-6453	KZ-P-6453C
	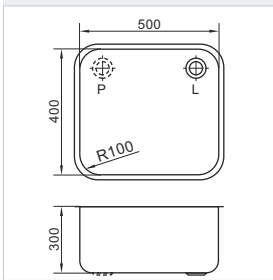	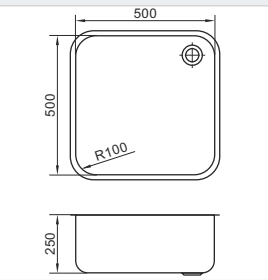	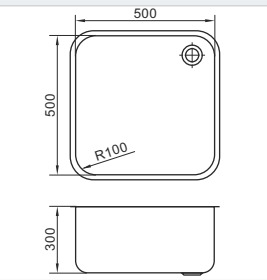	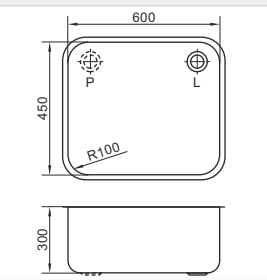	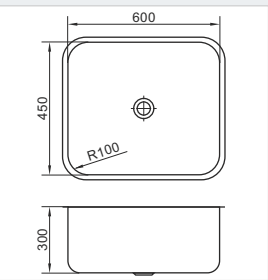
WYMIARY DIMENSIONS	500 x 400 x 300 mm	500 x 500 x 250 mm	500 x 500 x 300 mm	600 x 450 x 300 mm	600 x 450 x 300 mm
WERSJA VERSION	L - LEWA / P - PRAWA L - LEFT / P - RIGHT	—	—	L - LEWA / P - PRAWA L - LEFT / P - RIGHT	CC - CENTRALNA CC - CENTER
SZEROKOŚĆ RANTU EDGE WIDTH	20 mm (type P)	20 mm (type P)	20 mm (type P)	20 mm (type P)	18 mm (type P)
	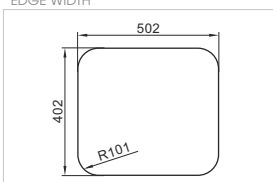	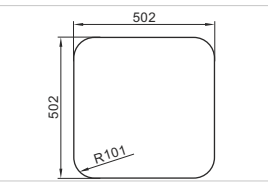	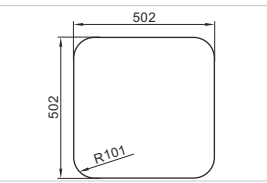	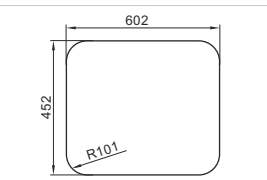	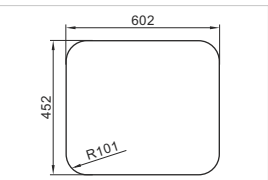

	KZ-P-6525	KZ-P-6530	KZ-P-6530C
	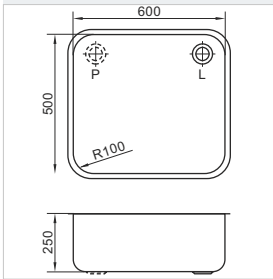	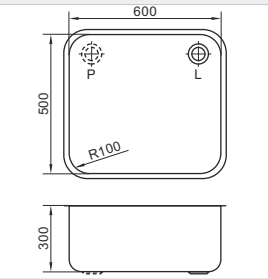	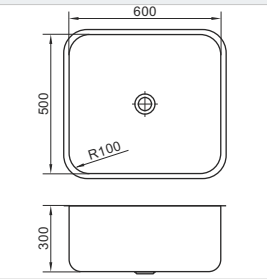
WYMIARY DIMENSIONS	600 x 500 x 250 mm	600 x 500 x 300 mm	600 x 500 x 300 mm
WERSJA VERSION	L - LEWA / P - PRAWA L - LEFT / P - RIGHT	L - LEWA / P - PRAWA L - LEFT / P - RIGHT	CC - CENTRALNA CC - CENTER
SZEROKOŚĆ RANTU EDGE WIDTH	20 mm (type P)	20 mm (type P)	20 mm (type P)
	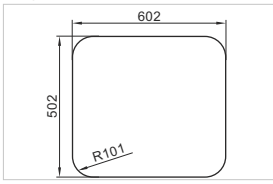	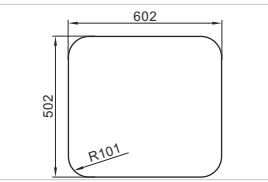	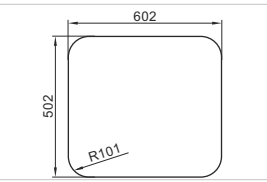

*OTWÓR MONTAŻOWY DO INDYWIDUALNEGO ZATWIERDZENIA - W ZALEŻNOŚCI OD UŻYWANEJ TECHNOLOGII
*COUNTERTOP CUTTING HOLE FOR THE INDIVIDUAL CONFIRMATION - DEPENDING ON THE USED TECHNOLOGY

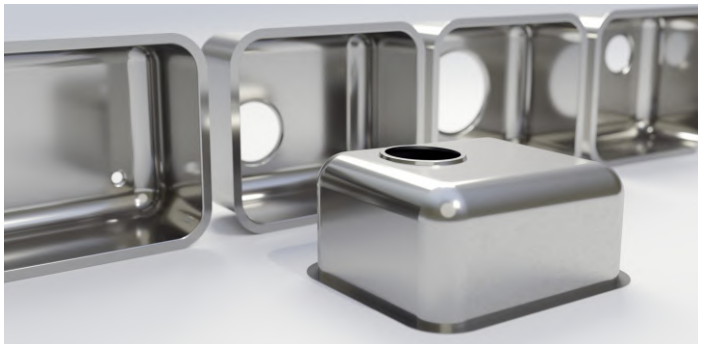

TŁOCZENIE OTWORÓW W ZLEWACH POD ODPŁYWY
PRESSING HOLES IN BOWLS FOR DRAINS

- możliwość wykonania przetłoczenia pod odpływ w komorach AiFO
- profesjonalne tłoczenia wykonywane maszynowo zapewniają powtarzalność i dokładność wykonania, gwarantując wysoką jakość
- szeroki wybór narzędzi pozwala na zaspokojenie potrzeb klienta w większości standardowych odpływów

- the possibility of pressing hole for drain in the AiFO bowls
- the professional machine-driven pressings ensure repeatability and precision of execution, guaranteeing high quality.
- a wide range of tools allows us to meet customer needs for most standard drains

DOSTĘPNE NARZĘDZIA DO TŁOCZENIA OTWORÓW POD ODPŁYWY
AVAILABLE TOOLS FOR PUNCHING HOLES FOR DRAINS

1/2"

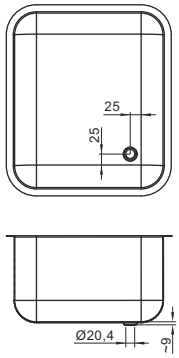

3/4"

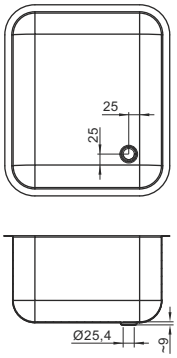

1 1/2"

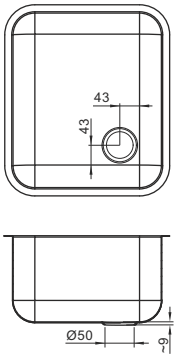

3 1/2" (for KZ-D10)

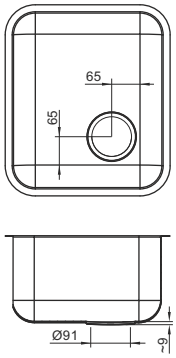

5 1/2" (for KZ-D11A)

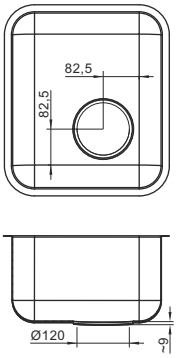

Ø185 (for KZ-D12-420)

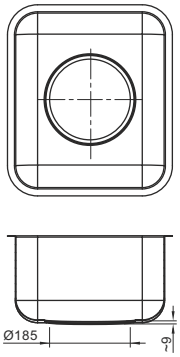

ODPŁYW DRAIN	1/2"	3/4"	1 1/2"	3 1/2"	5 1/2"	Ø183
ŚREDNICA OTWORU HOLE DIAMETER	Ø20,4 mm	Ø25,4 mm	Ø50 mm	Ø91 mm	Ø120 mm	Ø185 mm
ŚREDNICA ZEWNĘTRZNA STEMPLA OUTER DIAMETER OF THE PUNCH	Ø50 mm	Ø50 mm	Ø86 mm	Ø130 mm	Ø165 mm	Ø230 mm

MOŻLIWE UMIEJSCOWIENIE OTWORÓW W ZLEWIE
POSSIBLE LOCATION OF SINK HOLES

Lewa / Left

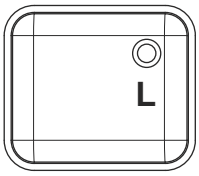

Prawa / Right

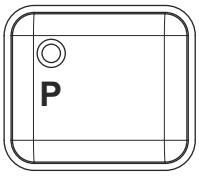

Centralna (dłuższy bok)
Center (longer side)

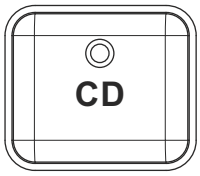

Centralna (krótszy bok)
Center (shorter side)

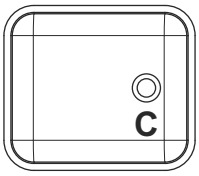

Centralna (w osi x/y)
Center (in the x/y axis)

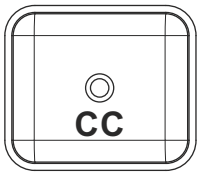

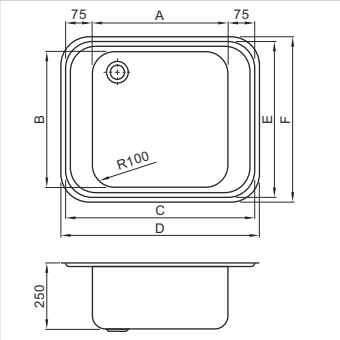

KOMORA ZLEWOWA DO WSPAWANIA Z RANTEM OCIEKOWYM (MATOWA)
BOWL TO WELD WITH DRAINER EDGE (MATT)

- materiał: stal kwasoodporna AISI-304
- wykonanie: tłoczone na zimno - **matowe**
- odpływ: 1 1/2" w standardzie
- specjalny rant ociekowy (**Schwallrand**)

- material: stainless steel AISI-304
- finish: cold pressed - **matt**
- drain: 1 1/2" in standard
- special drainer edge (**Schwallrand**)

SYMBOL	KZ-P-4425SW L/P	KZ-P-4525SW L/P	KZ-P-5525SW L/P
KOMORA BOWL	400 x 400 x 250 mm	400 x 500 x 250 mm	500 x 500 x 250 mm
SZEROKOŚĆ RANTU EDGE WIDTH	15 mm	15 mm	15 mm
WYMIARY DIMENSIONS	A=400 mm, B=400 mm, C=550 mm D=580 mm, E=460 mm, F=490 mm	A=400 mm, B=500 mm, C=565 mm D=580 mm, E=560 mm, F=590 mm	A=500 mm, B=500 mm, C=640 mm D=670 mm, E=560 mm, F=590 mm
WERSJA VERSION L Lewa / Left P Prawa / Right	**L** - LEWA / **P** - PRAWA **L** - LEFT / **P** - RIGHT	**L** - LEWA / **P** - PRAWA **L** - LEFT / **P** - RIGHT	**L** - LEWA / **P** - PRAWA **L** - LEFT / **P** - RIGHT
OTWÓR DO WYCIĘCIA W BLACIE* COUNTERTOP CUTTING HOLE*	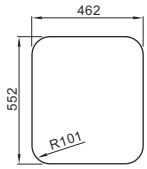	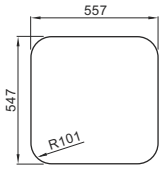	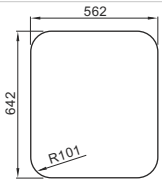

*OTWÓR MONTAŻOWY DO INDYWIDUALNEGO ZATWIERDZENIA - W ZALEŻNOŚCI OD UŻYWANEJ TECHNOLOGII
*COUNTERTOP CUTTING HOLE FOR THE INDIVIDUAL CONFIRMATION - DEPENDING ON THE USED TECHNOLOGY

KZ-SW-99584425/2
KZ-SW-119585425/2
KZ-SW-119675525/2

KZ-SW-99584425/1L
KZ-SW-119585425/1L
KZ-SW-119675525/1L

KZ-SW-139584425/2L
KZ-SW-159585425/2L
KZ-SW-159675525/2L

ZLEWY GASTRONOMICZNE
SINK UNIT

KZ-SW

- materiał: stal kwasoodporna AISI-304
- wykonanie: tłoczone na zimno - **matowe**
- odpływ: 1 1/2" w standardzie
- specjalny rant ociekowy (**Schwallrand**)
- do wspawania

- material: stainless steel AISI-304
- finish: cold pressed - **matt**
- drain: 1 1/2" in standard
- special drainer edge (**Schwallrand**)
- to weld

SYMBOL	KZ-SW-99584425/2	KZ-SW-119585425/2	KZ-SW-119675525/2
RYSUNEK DRAWING	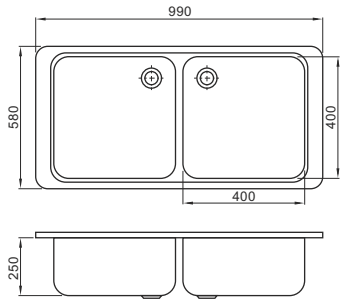	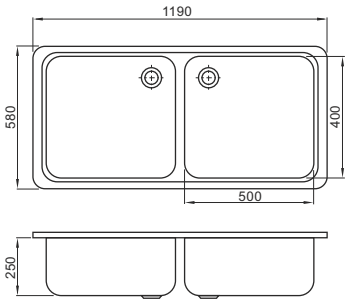	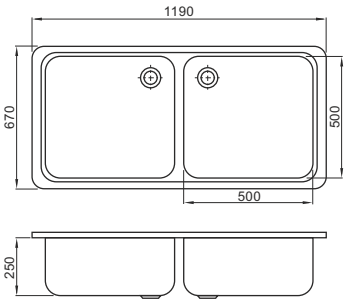
WYMIARY DIMENSIONS	990 x 580 mm	1190 x 580 mm	1190 x 670 mm
WYMIARY KOMORY SINK BOWL DIMENSIONS	400 x 400 x 250 mm	500 x 400 x 250 mm	500 x 500 x 250 mm

SYMBOL	KZ-SW-99584425/1L	KZ-SW-119585425/1L	KZ-SW-119675525/1L
RYSUNEK DRAWING	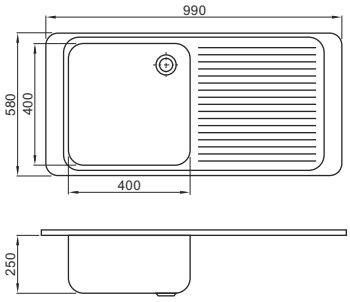	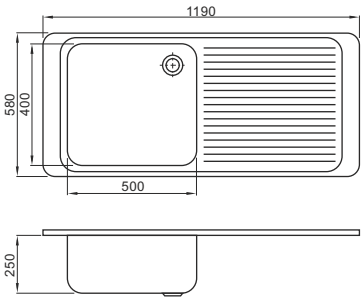	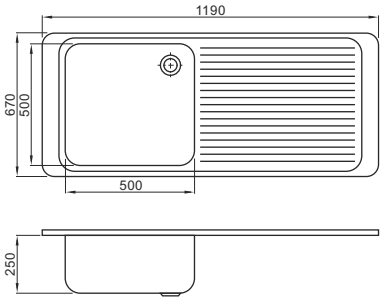
L			
P 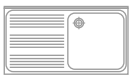			
WYMIARY DIMENSIONS	990 x 580 mm	1190 x 580 mm	1190 x 670 mm
WYMIARY KOMORY SINK BOWL DIMENSIONS	400 x 400 x 250 mm	500 x 400 x 250 mm	500 x 500 x 250 mm
WERSJA VERSION	**L** - LEWA / **P** - PRAWA L - LEFT / P - RIGHT	**L** - LEWA / **P** - PRAWA L - LEFT / P - RIGHT	**L** - LEWA / **P** - PRAWA L - LEFT / P - RIGHT

SYMBOL	KZ-SW-139584425/2L	KZ-SW-159585425/2L	KZ-SW-159675525/2L
RYSUNEK DRAWING	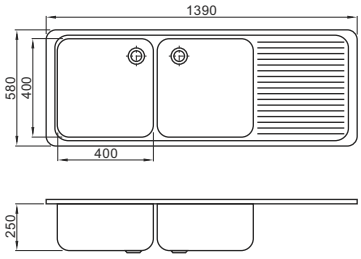	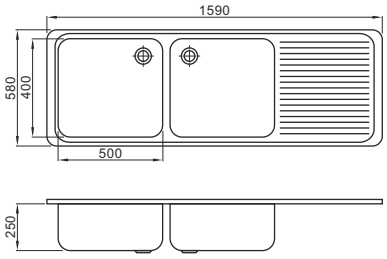	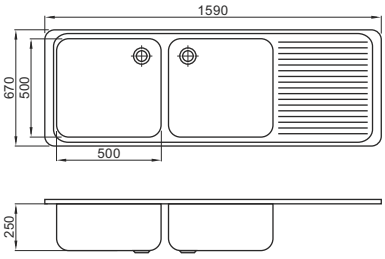
L 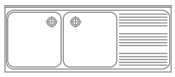			
P 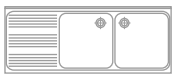			
WYMIARY DIMENSIONS	1390 x 580 mm	1590 x 580 mm	1590 x 670 mm
WYMIARY KOMORY SINK BOWL DIMENSIONS	400 x 400 x 250 mm	500 x 400 x 250 mm	500 x 500 x 250 mm
WERSJA VERSION	**L** - LEWA / **P** - PRAWA L - LEFT / P - RIGHT	**L** - LEWA / **P** - PRAWA L - LEFT / P - RIGHT	**L** - LEWA / **P** - PRAWA L - LEFT / P - RIGHT

INNE WYMIARY ZLEWÓW I KOMÓR DOSTĘPNE NA ZAPYTANIE! / OTHER SINKS AND BOWLS DIMENSIONS AVAILABLE ON REQUEST!

KZ-MA

KOMORY ZLEWOWE DO WSPAWANIA I NAKŁADANE
BOWL TO WELD AND OVERTOP

- materiał: stal kwasoodporna AISI-304, zgodność z normą ISO 9001:2008
- wykonanie: tłoczone na gorąco - **obróbka wibrościerna**
- odpływ: 1 1/2" w standardzie
- grubość blachy: 1,0 mm
- rant: prosty
- na zapytanie dostępne komory bez odpływu
- wersja lewa i prawa do sprecyzowania przy zamówieniu

- material: stainless steel AISI-304, compliance with ISO 9001:2008
- finish: hot pressed - **tumble finishing**
- drain: 1 1/2" in standard
- sheet thickness: 1,0 mm
- edge: straight
- on request available bowls without drain
- left or right version to specified when ordering

	KZ-MA-4420	KZ-MA-4425	KZ-MA-4430	KZ-MA-5330	KZ-MA-5425
	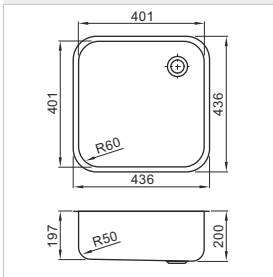	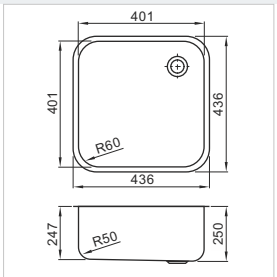	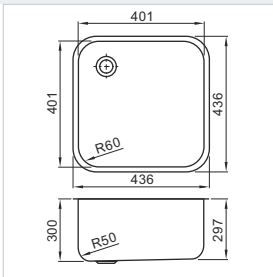	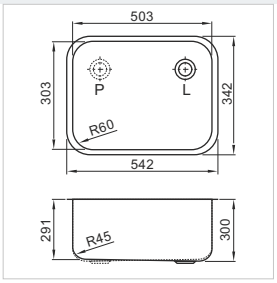	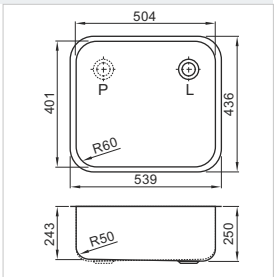
WYMIARY DIMENSIONS	401 x 401 x 200 mm	401 x 401 x 250 mm	401 x 401 x 300 mm	503 x 303 x 300 mm	504 x 401 x 250 mm
WERSJA VERSION	—	—	—	L - LEWA / P - PRAWA L - LEFT / P - RIGHT	L - LEWA / P - PRAWA L - LEFT / P - RIGHT

OTWÓR DO WYCIĘCIA W BLACIE*
COUNTERTOP CUTTING HOLE*

	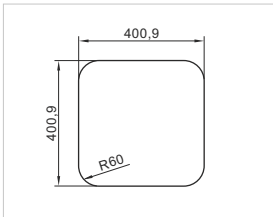	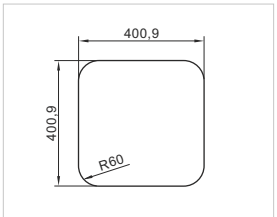	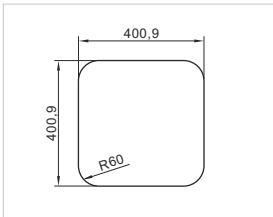	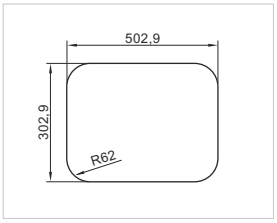	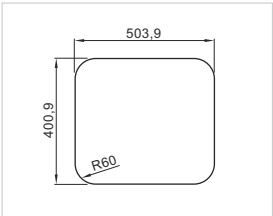

	KZ-MA-5430	KZ-MA-5525	KZ-MA-5530	KZ-MA-6453	KZ-MA-6530
	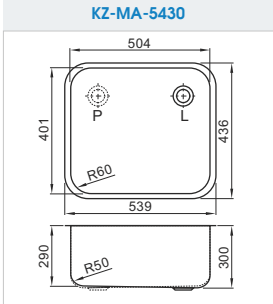	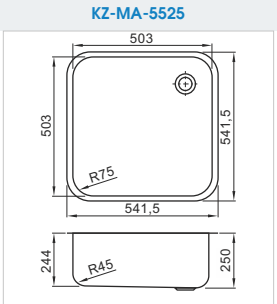	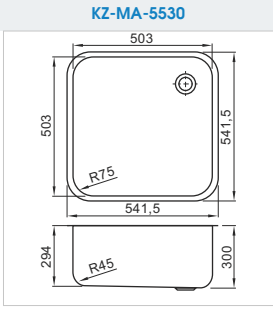	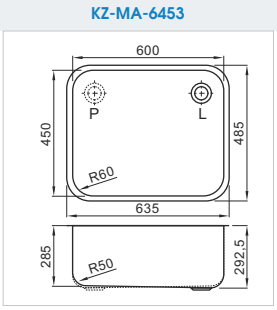	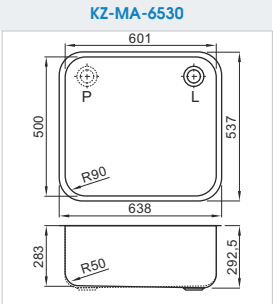
WYMIARY DIMENSIONS	504 x 401 x 300 mm	503 x 503 x 250 mm	503 x 503 x 300 mm	600 x 450 x 292,5 mm	601 x 500 x 292,5 mm
WERSJA VERSION	L - LEWA / P - PRAWA L - LEFT / P - RIGHT	—	—	L - LEWA / P - PRAWA L - LEFT / P - RIGHT	L - LEWA / P - PRAWA L - LEFT / P - RIGHT

OTWÓR DO WYCIĘCIA W BLACIE*
COUNTERTOP CUTTING HOLE*

	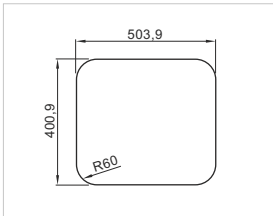	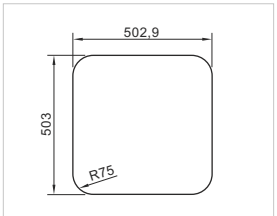	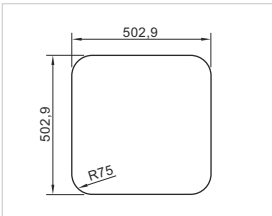	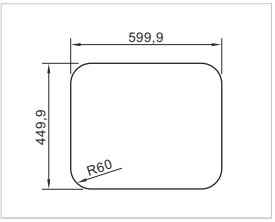	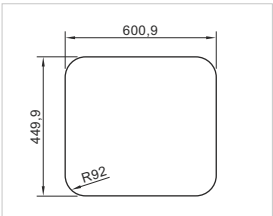

INNE WYMIARY KOMÓR ZLEWOWYCH NA ZAPYTANIE / OTHER DIMENSIONS OF BOWLS ON REQUEST

*OTWÓR MONTAŻOWY DO INDYWIDUALNEGO ZATWIERDZENIA - W ZALEŻNOŚCI OD UŻYWANEJ TECHNOLOGII
*COUNTERTOP CUTTING HOLE FOR THE INDIVIDUAL CONFIRMATION - DEPENDING ON THE USED TECHNOLOGY

	KZ-MA-252516 / 20	KZ-MA-333320	KZ-MA-343018 / 20	KZ-MA-402918 / 20	KZ-MA-403418 / 20 / 25
	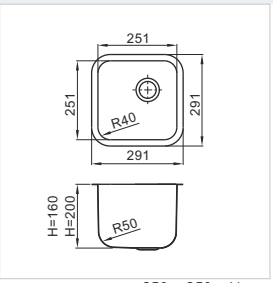	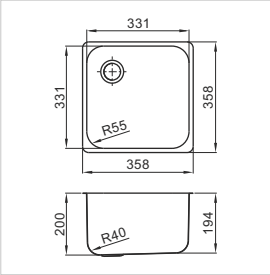	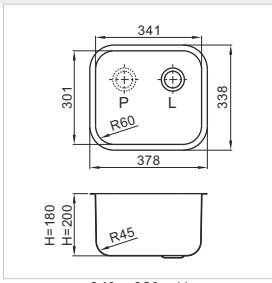	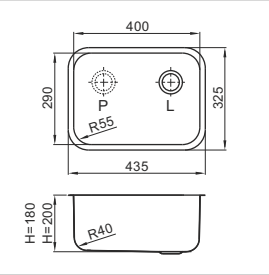	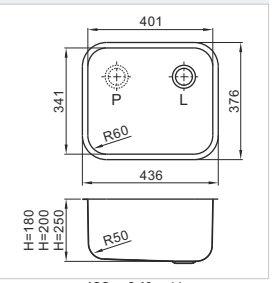
WYMIARY DIMENSIONS	251 x 251 x H 160/200 mm	331 x 331 x 200 mm	341 x 301 x H 180/200 mm	400 x 290 x H 180/200 mm	400 x 341 x H 180/200/250 mm
WERSJA VERSION	—	—	L - LEWA / P - PRAWA L - LEFT / P - RIGHT	L - LEWA / P - PRAWA L - LEFT / P - RIGHT	L - LEWA / P - PRAWA L - LEFT / P - RIGHT
OTWÓR DO WYCIĘCIA W BLACIE* COUNTERTOP CUTTING HOLE*	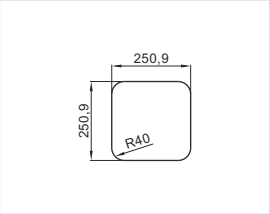	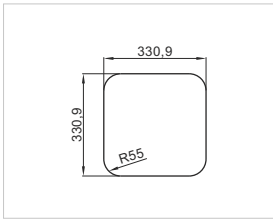	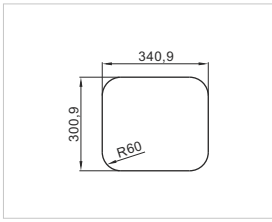	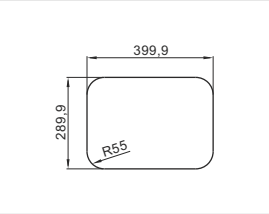	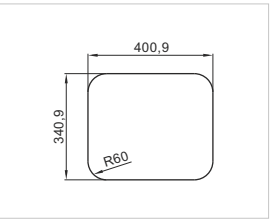

	KZ-MA-454020 / 25 /30	KZ-MA-454520 / 25 / 30	KZ-MA-555025 / 30
	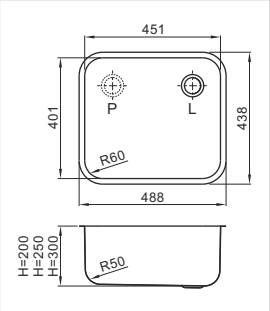	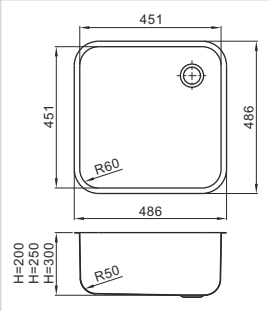	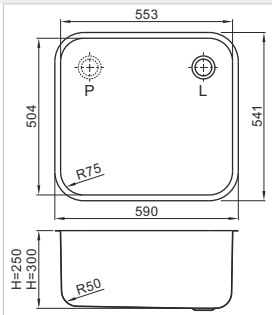
WYMIARY DIMENSIONS	451 x 400 x H 200/250/300 mm	451 x 451 x H 200/250/300 mm	553 x 504 x H 250/300 mm
WERSJA VERSION	L - LEWA / P - PRAWA L - LEFT / P - RIGHT	—	L - LEWA / P - PRAWA L - LEFT / P - RIGHT
OTWÓR DO WYCIĘCIA W BLACIE* COUNTERTOP CUTTING HOLE*	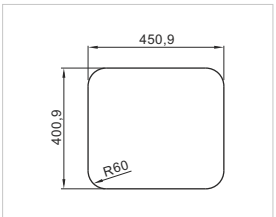	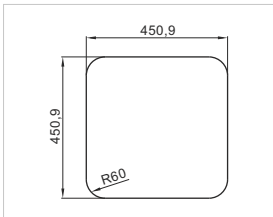	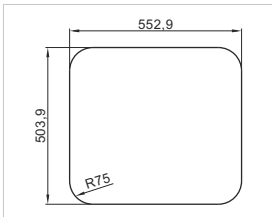

KZ-I

KZ-I
KOMORA ZLEWOWA DO WSPAWANIA (ELEKTROPOLEROWANA)
BOWL TO WELD (ELECTROPOLISHED)

- materiał: stal kwasoodporna AISI-304 (1 mm), na zapytanie komory wykonane z AISI-316
- wykonanie: **elektropolerowana**
- odpływ: 1 1/2" w standardzie, możliwy 2" lub 3 1/2"

- material: stainless steel AISI-304 (1 mm), on request bowls made of AISI-316
- finish: **electropolished**
- drain: 1 1/2" in standard, possible 2" or 3 1/2"

L Lewa / Left | P Prawa / Right | C Centralna Center | CC Centralna Center

RANT / EDGE „P"

KZ-I-35315 / 20 / 22

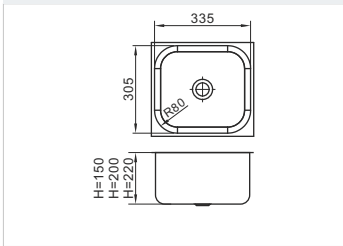

KZ-I-43517 / 20

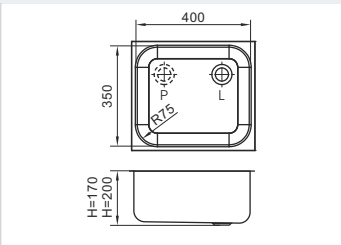

KZ-I-454525 / 30

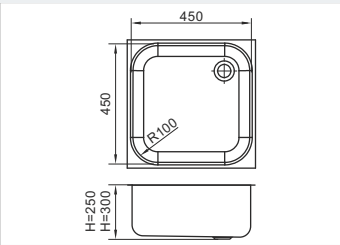

KZ-I-5425 / 30

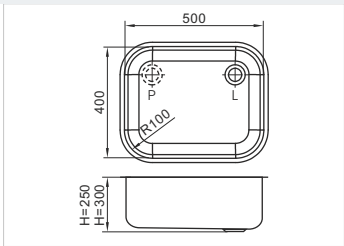

	KZ-I-35315 / 20 / 22	KZ-I-43517 / 20	KZ-I-454525 / 30	KZ-I-5425 / 30
WYMIARY DIMENSIONS	335 x 305 x H 150/200/220 mm	400 x 350 x H 170/200 mm	450 x 450 x H 250/300 mm	500 x 400 x H 250/300 mm
WERSJA VERSION	CC - CENTRALNA CC - CENTER	L - LEWA / P - PRAWA L - LEFT / P - RIGHT	—	L - LEWA / P - PRAWA L - LEFT / P - RIGHT
SZEROKOŚĆ RANTU EDGE WIDTH	—	—	—	17 mm

KZ-I-4425 / 30

BEST SELLER

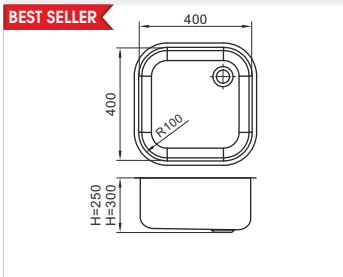

KZ-I-5330

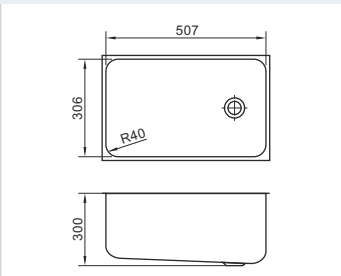

KZ-I-5335

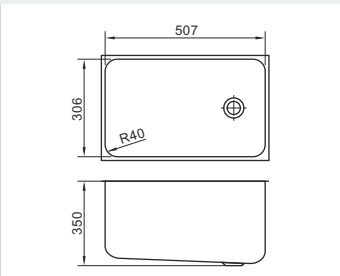

KZ-I-5430

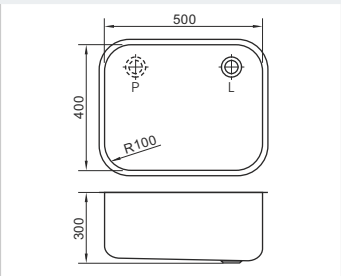

	KZ-I-4425 / 30	KZ-I-5330	KZ-I-5335	KZ-I-5430
WYMIARY DIMENSIONS	400 x 400 x H 250/300 mm	500 x 300 x H300 mm	500 x 300 x H350 mm	500 x 400 x H300 mm
WERSJA VERSION	—	C - CENTRALNA C - CENTER	C - CENTRALNA C - CENTER	L - LEWA / P - PRAWA L - LEFT / P - RIGHT
SZEROKOŚĆ RANTU EDGE WIDTH	17,5 mm	14,5 mm	14,5 mm	17 mm

KZ-I-5525 / 30

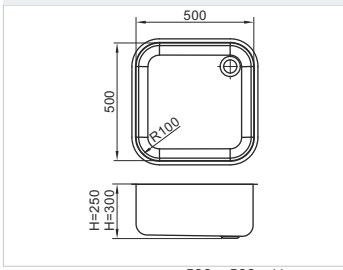

KZ-I-64525 / 30

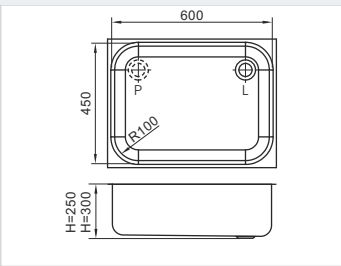

KZ-I-6525 / 30

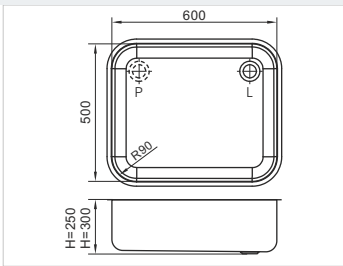

KZ-I-7530 / 35 / 40 / 46

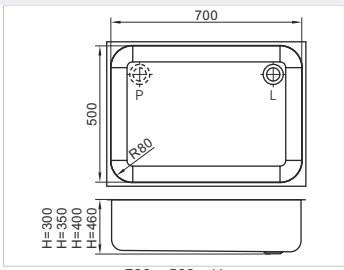

	KZ-I-5525 / 30	KZ-I-64525 / 30	KZ-I-6525 / 30	KZ-I-7530 / 35 / 40 / 46
WYMIARY DIMENSIONS	500 x 500 x H 250/300 mm	600 x 450 x H 250/300 mm	600 x 500 x H 250/300 mm	700 x 500 x H 300/350/400/460 mm
WERSJA VERSION	—	L - LEWA / P - PRAWA L - LEFT / P - RIGHT	L - LEWA / P - PRAWA L - LEFT / P - RIGHT	L - LEWA / P - PRAWA L - LEFT / P - RIGHT
SZEROKOŚĆ RANTU EDGE WIDTH	—	—	—	—

KZ-I-5325 / 30

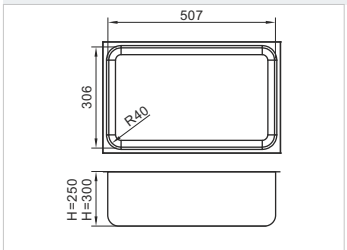

KZ-I-85120 / 25

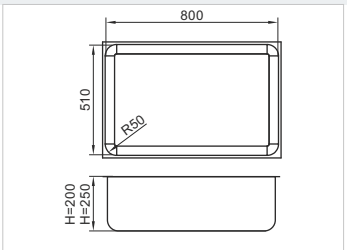

KZ-I-965130 / 38 / 42

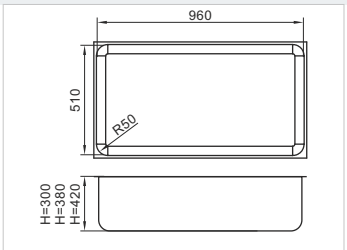

KZ-I-1285130 / 33

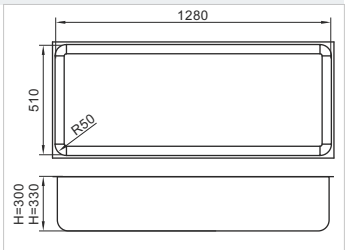

	KZ-I-5325 / 30	KZ-I-85120 / 25	KZ-I-965130 / 38 / 42	KZ-I-1285130 / 33
WYMIARY DIMENSIONS	507 x 306 x H 250/300 mm	800 x 510 x H 200/250 mm	960 x 510 x H 300/380/420 mm	1280 x 510 x H 300/330 mm

KZ-B

KZ-B

KZ-C

KZ-C

KZ-B, KZ-C
KOMORA ZLEWOWA DO WSPAWANIA (ELEKTROPOLEROWANA)
BOWL TO WELD (ELECTROPOLISHED)

- materiał: stal kwasoodporna AISI-304
- wykonanie: tłoczone na gorąco - **elektropolerowane**
- odpływ: 1 1/2" w standardzie, możliwy 2" lub 3 1/2"

- material: stainless steel AISI-304
- finish: hot pressed - **electropolished**
- drain: 1 1/2" in standard, possible 2" or 3 1/2"

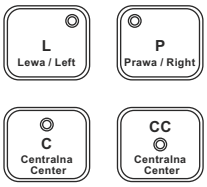

RANT / EDGE

KZ-B

KZ-C

	KZ-B-3024	KZ-B-3230	KZ-B-32302	KZ-C-3318	KZ-403518
	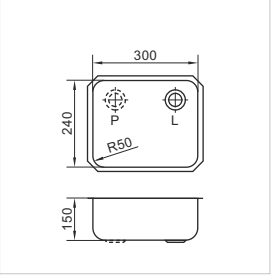	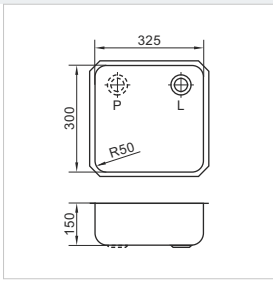	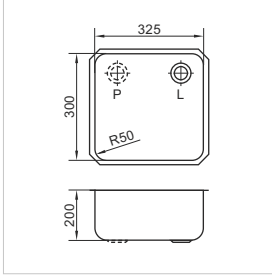	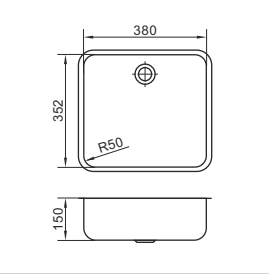	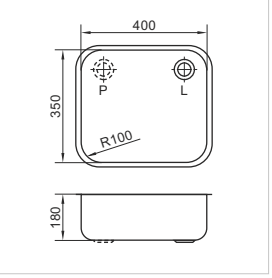
WYMIARY / DIMENSIONS	300 x 240 x 150 mm	325 x 300 x 150 mm	325 x 300 x 200 mm	380 x 352 x 150 mm	400 x 350 x 180 mm
WERSJA / VERSION	L - LEWA / P - PRAWA L - LEFT / P - RIGHT	L - LEWA / P - PRAWA L - LEFT / P - RIGHT	L - LEWA / P - PRAWA L - LEFT / P - RIGHT	C - CENTRALNA C - CENTER	L - LEWA / P - PRAWA L - LEFT / P - RIGHT
SZEROKOŚĆ RANTU / EDGE WIDTH	11 mm (type P)	11 mm (type P)	11 mm (type P)	18 mm (type P)	15 mm (type P)
	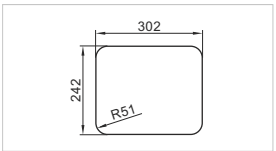	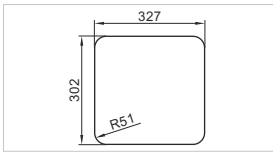	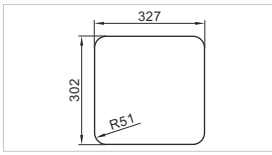	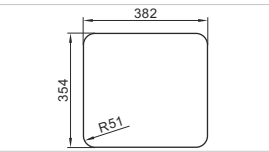	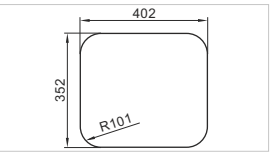

	KZ-B-40342	KZ-413515	KZ-B-4420	KZ-B-4425	KZ-B-4430
	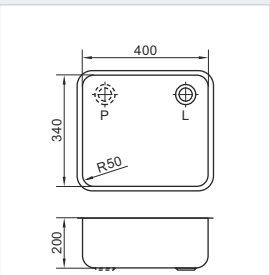	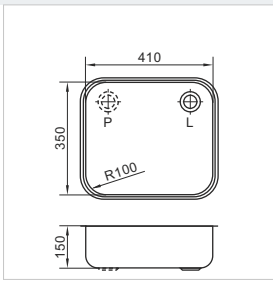	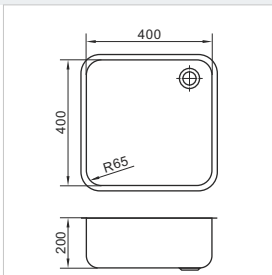	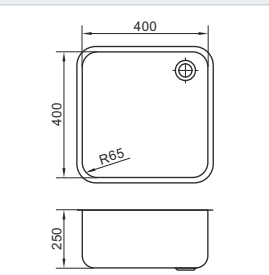	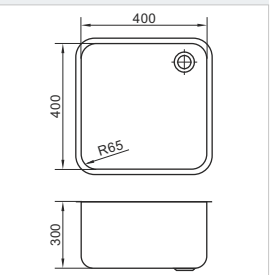
WYMIARY / DIMENSIONS	400 x 340 x 200 mm	410 x 350 x 150 mm	400 x 400 x 200 mm	400 x 400 x 250 mm	400 x 400 x 300 mm
WERSJA / VERSION	L - LEWA / P - PRAWA L - LEFT / P - RIGHT	L - LEWA / P - PRAWA L - LEFT / P - RIGHT	—	—	—
SZEROKOŚĆ RANTU / EDGE WIDTH	20 mm (type P)	16 mm (type S)	20 mm (type P)	20 mm (type P)	20 mm (type P)
	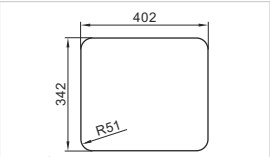	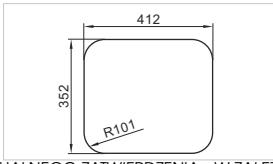	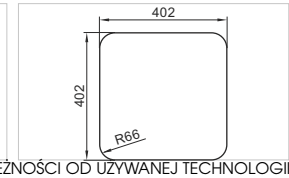	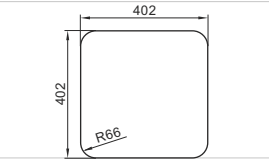	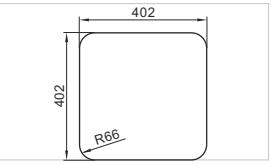

*OTWÓR MONTAŻOWY DO INDYWIDUALNEGO ZATWIERDZENIA - W ZALEŻNOŚCI OD UŻYWANEJ TECHNOLOGII
*COUNTERTOP CUTTING HOLE FOR THE INDIVIDUAL CONFIRMATION - DEPENDING ON THE USED TECHNOLOGY

	KZ-B-4545	KZ-B-5320	KZ-5320 C	KZ-B-5325	KZ-B-5330
	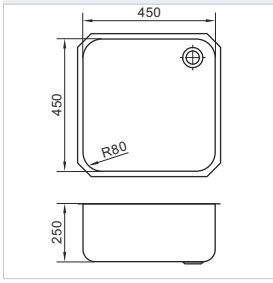	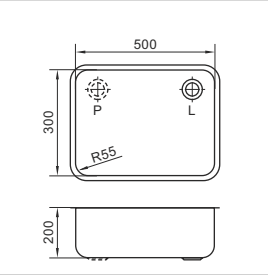	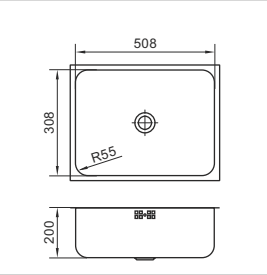	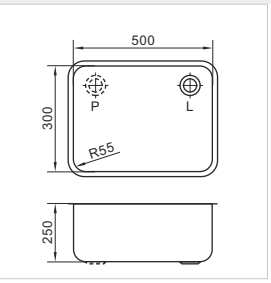	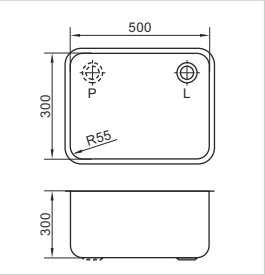
WYMIARY DIMENSIONS	450 x 450 x 250 mm	500 x 300 x 200 mm	508 x 308 x 200 mm	500 x 300 x 250 mm	500 x 300 x 300 mm
WERSJA VERSION	—	L - LEWA / P - PRAWA L - LEFT / P - RIGHT	CC - CENTRALNA CC - CENTER	L - LEWA / P - PRAWA L - LEFT / P - RIGHT	L - LEWA / P - PRAWA L - LEFT / P - RIGHT
SZEROKOŚĆ RANTU EDGE WIDTH	15 mm (type P)	15 mm (type P)	15 mm (type P)	15 mm (type P)	15 mm (type P)
	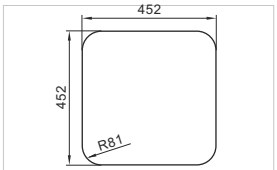	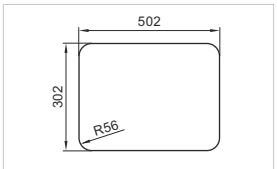	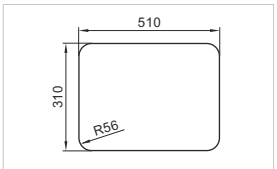	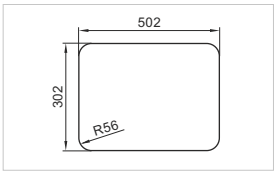	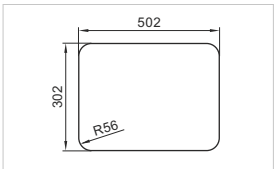

	KZ-B-5425	KZ-B-5430	KZ-B-5525	KZ-B-5530	KZ-B-5553
	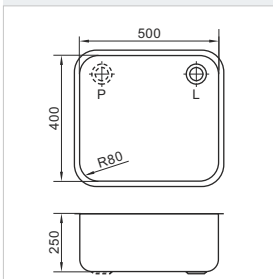	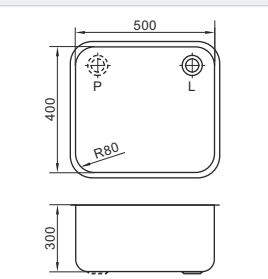	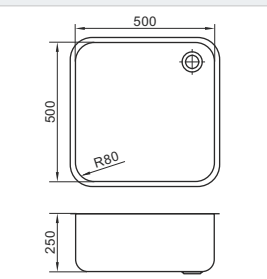	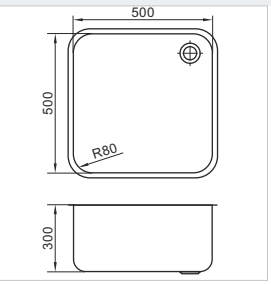	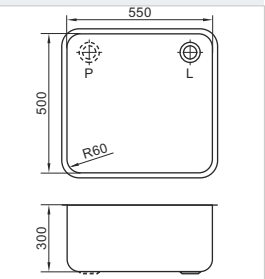
WYMIARY DIMENSIONS	500 x 400 x 250 mm	500 x 400 x 300 mm	500 x 500 x 250 mm	500 x 500 x 300 mm	550 x 500 x 300 mm
WERSJA VERSION	L - LEWA / P - PRAWA L - LEFT / P - RIGHT	L - LEWA / P - PRAWA L - LEFT / P - RIGHT	—	—	L - LEWA / P - PRAWA L - LEFT / P - RIGHT
SZEROKOŚĆ RANTU EDGE WIDTH	15 mm (type P)	15 mm (type P)	15 mm (type P)	15 mm (type P)	18 mm (type P)
	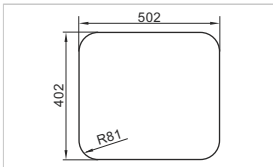	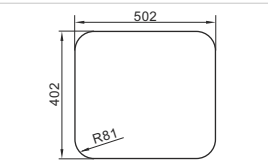	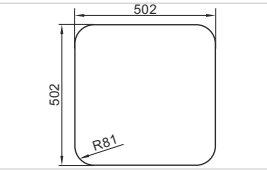	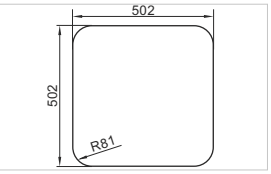	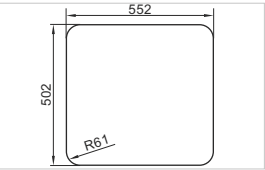

	KZ-B-6453	KZ-B-6530	KZ-C-8537	KZ-B-9538	KZ-B-1538
	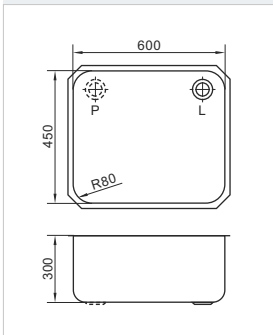	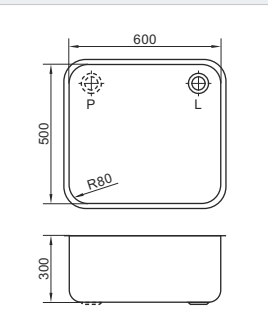	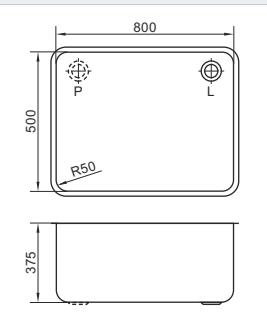	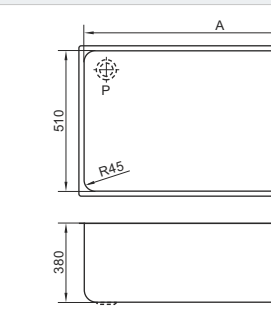	**KZ-B-9538** A=955 mm **KZ-B-1538** A=1280 mm
WYMIARY DIMENSIONS	600 x 450 x 300 mm	600 x 500 x 300 mm	800 x 500 x 375 mm	955 x 510 x 380 mm	1280 x 510 x 380 mm
WERSJA VERSION	L - LEWA / P - PRAWA L - LEFT / P - RIGHT	L - LEWA / P - PRAWA L - LEFT / P - RIGHT	L - LEWA / P - PRAWA L - LEFT / P - RIGHT	L - LEWA / P - PRAWA L - LEFT / P - RIGHT	L - LEWA / P - PRAWA L - LEFT / P - RIGHT
SZEROKOŚĆ RANTU EDGE WIDTH	15 mm (type P)	15 mm (type P)	15 mm (type P)	15 mm (type P)	15 mm (type P)
	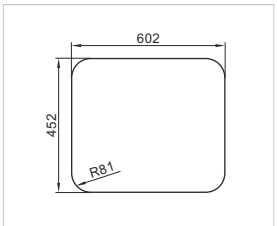	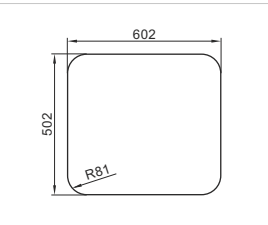	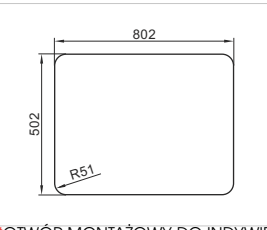	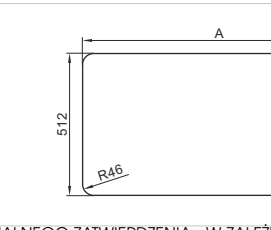	**KZ-B-9538** A=957 mm **KZ-B-1538** A=1282 mm

*OTWÓR MONTAŻOWY DO INDYWIDUALNEGO ZATWIERDZENIA - W ZALEŻNOŚCI OD UŻYWANEJ TECHNOLOGII
*COUNTERTOP CUTTING HOLE FOR THE INDIVIDUAL CONFIRMATION - DEPENDING ON THE USED TECHNOLOGY

KZ-Q

KZ-Q
KOMORA ZLEWOWA DO WSPAWANIA
BOWL TO WELD

- wykonany ze stali kwasoodpornej AISI-304 **elektropolerowanej**
- grubość blachy: 1,0 mm
- odpływ: 3 1/2"

- made of **electropolished** stainless steel AISI-304
- sheet metal thickness: 1,0 mm
- drain: 3 1/2"

RANT / EDGE „P"

	KZ-Q-344020	KZ-Q-404020	KZ-Q-454020	KZ-Q-504020
	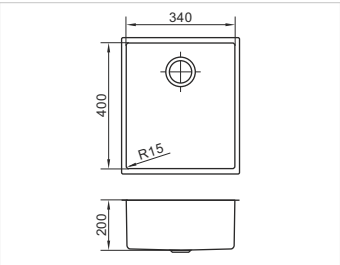	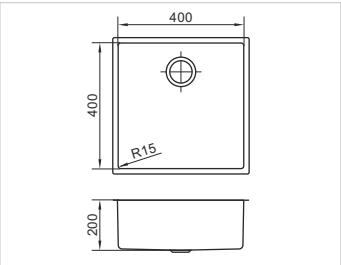	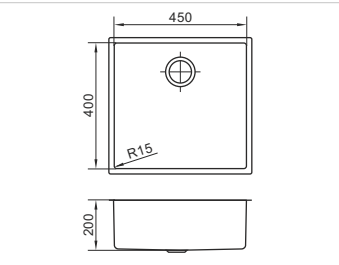	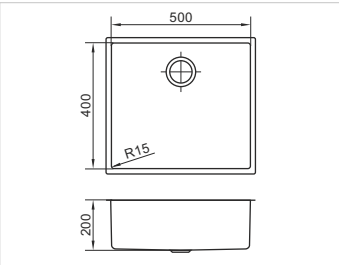
WYMIARY / DIMENSIONS	340 x 400 x 200 mm	400 x 400 x 200 mm	450 x 400 x 200 mm	500 x 400 x 200 mm
SZEROKOŚĆ RANTU / EDGE WIDTH	20 mm	20 mm	20 mm	20 mm
WERSJA / VERSION	**C** - CENTRALNA / **C** - CENTER	**C** - CENTRALNA / **C** - CENTER	**C** - CENTRALNA / **C** - CENTER	**C** - CENTRALNA / **C** - CENTER
OTWÓR DO WYCIĘCIA W BLACIE* / COUNTERTOP CUTTING HOLE*	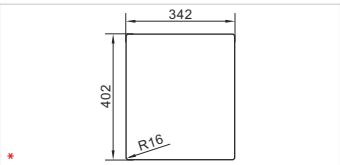	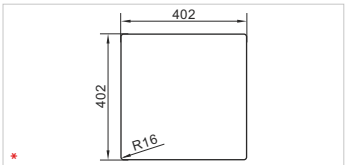	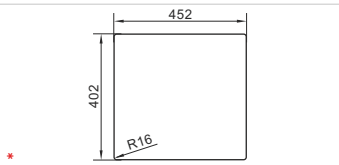	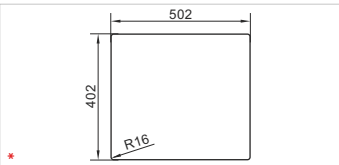

KZ-M

KZ-M
ZLEW NAKŁADANY
OVERTOP SINK

- wykonany ze stali kwasoodpornej AISI-304 **elektropolerowanej**
- grubość blachy: 0,8 mm
- odpływ: 1 1/2"

- made of **electropolished** stainless steel AISI-304
- sheet metal thickness: 0,8 mm
- drain: 1 1/2"

RANT / EDGE „N"

	KZ-332318M	KZ-333320M	KZ-404020M	KZ-404025M	KZ-404030M
	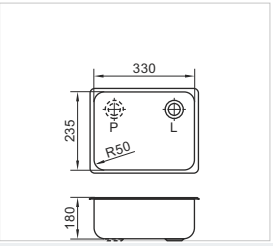	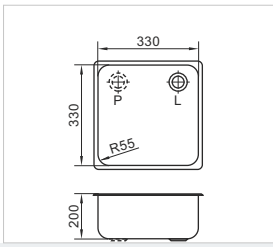	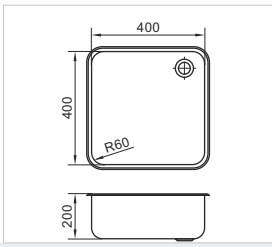	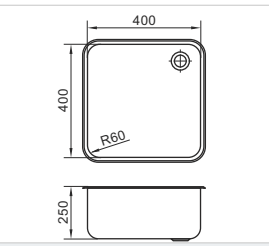	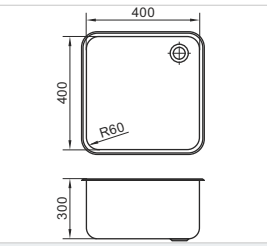
WYMIARY / DIMENSIONS	330 x 235 x 180 mm	330 x 330 x 200 mm	400 x 400 x 200 mm	400 x 400 x 250 mm	400 x 400 x 300 mm
WERSJA / VERSION	**L** - LEWA / **P** - PRAWA / **L** - LEFT / **P** - RIGHT	**L** - LEWA / **P** - PRAWA / **L** - LEFT / **P** - RIGHT	—	—	—
SZEROKOŚĆ RANTU / EDGE WIDTH	14 mm	13 mm	23 mm	23 mm	23 mm
		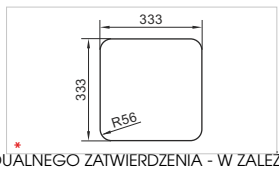	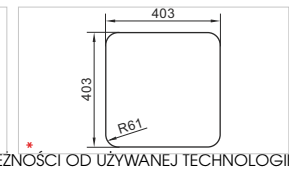	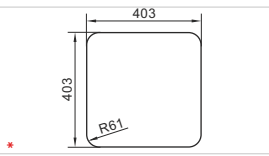	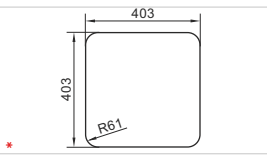

*OTWÓR MONTAŻOWY DO INDYWIDUALNEGO ZATWIERDZENIA - W ZALEŻNOŚCI OD UŻYWANEJ TECHNOLOGII
*COUNTERTOP CUTTING HOLE FOR THE INDIVIDUAL CONFIRMATION - DEPENDING ON THE USED TECHNOLOGY

KZ-VR

KZ-VR
ZLEW OKRĄGŁY DO WSPAWANIA (BŁYSZCZĄCY)
ROUNDED SINK TO WELD (POLISHED)

- wykonany ze stali kwasoodpornej AISI-304
- grubość blachy: 1,1 mm
- odpływ: 1 1/2"

- made of stainless steel AISI-304
- sheet metal thickness: 1,1 mm
- drain: 1 1/2"

RANT / EDGE „P"

	KZ-VR30	KZ-VR36	KZ-VRB38 (elektropolerowana) (electropolished)	KZ-VR38	KZ-VR42
	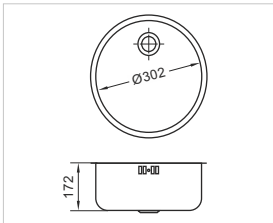	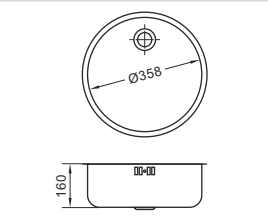	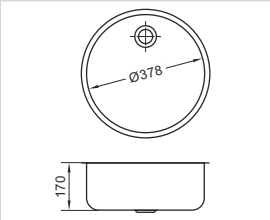	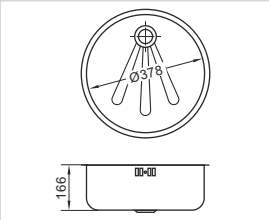	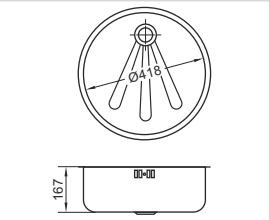
WYMIARY DIMENSIONS	Ø302 x 172 mm	Ø358 x 160 mm	Ø378 x 170 mm	Ø378 x 166 mm	Ø418 x 167 mm
POJEMNOŚĆ CAPACITY	12 dm³	14 dm³	15 dm³	15 dm³	18 dm³
SZEROKOŚĆ RANTU EDGE WIDTH	16 mm (type P)	15 mm (type P)	20 mm (type P)	16 mm (type P)	16 mm (type P)
WYKOŃCZENIE FINISH	połysk polished	połysk polished	elektropoler electropolished	połysk polished	połysk polished
	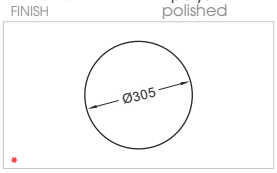 *	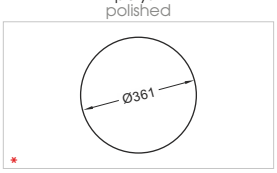 *	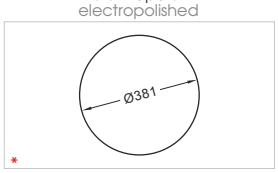 *	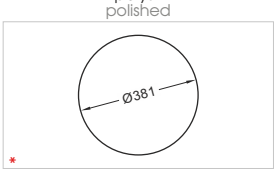 *	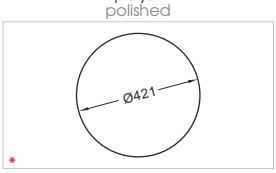 *

KZ-VRI

KZ-VRI
ZLEW OKRĄGŁY NAKŁADANY
OVERTOP ROUNDED SINK

- wykonany ze stali kwasoodpornej AISI-304
- grubość blachy: 1,1 mm
- odpływ: 1 1/2"

- made of stainless steel AISI-304
- sheet metal thickness: 1,1 mm
- drain: 1 1/2"

RANT / EDGE „N"

	KZ-VRI26	KZ-VRI30	KZ-VRI38	KZ-VRI42
	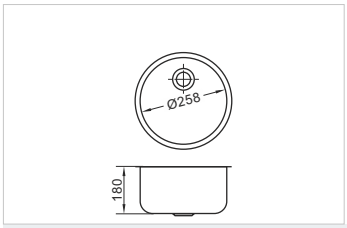	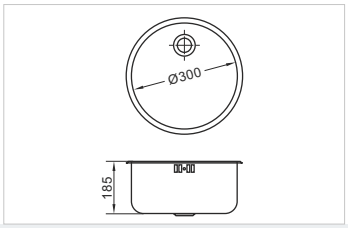	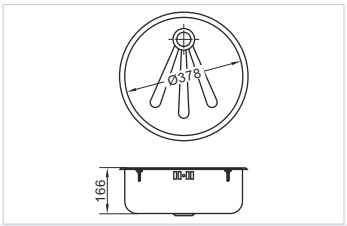	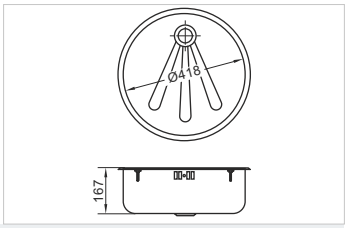
WYMIARY DIMENSIONS	Ø258 x 180 mm	Ø300 x 185 mm	Ø378 x 166 mm	Ø418 x 167 mm
POJEMNOŚĆ CAPACITY	9 dm³	15 dm³	25 dm³	25 dm³
SZEROKOŚĆ RANTU EDGE WIDTH	18 mm (type N)	20 mm (type N)	16 mm (type N)	16 mm (type N)
WYKOŃCZENIE FINISH	połysk polished	połysk polished	połysk polished	połysk polished
OTWÓR DO WYCIĘCIA W BLACIE* COUNTERTOP CUTTING HOLE*				
	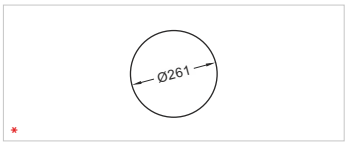 *	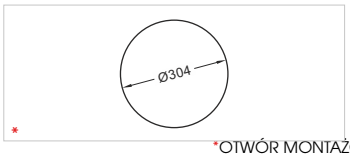 *	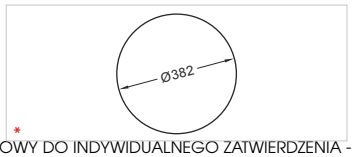 *	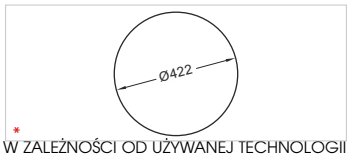 *

*OTWÓR MONTAŻOWY DO INDYWIDUALNEGO ZATWIERDZENIA - W ZALEŻNOŚCI OD UŻYWANEJ TECHNOLOGII
*COUNTERTOP CUTTING HOLE FOR THE INDIVIDUAL CONFIRMATION - DEPENDING ON THE USED TECHNOLOGY

KZ-BM

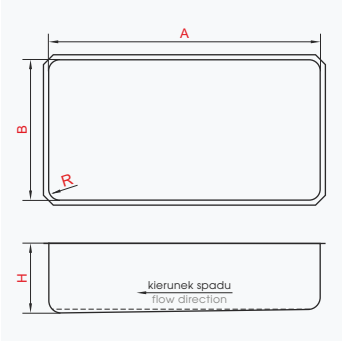

KZ-BM
KOMORA BEMAROWA
BAIN-MARIE GASTRONORM STRETCH

- wykonana ze stali kwasoodpornej AISI-304
- grubość blachy: 1,0 mm
- wykończenie - elektropoler

- made of stainless steel AISI-304
- sheet metal thickness: 1,0 mm
- finish - electropolished

SYMBOL	KZ-BM-5330-GN1/1	KZ-BM-5633-GN2/1	KZ-BM-5953-GN3/1	KZ-BM-51123-GN4/1
WYMIARY (A/B) DIMENSIONS	A=308 mm, B=510 mm	A=630 mm, B=510 mm	A=955 mm, B=510 mm	A=1280 mm, B=510 mm
WYSOKOŚĆ (H) HEIGHT	400 mm	380 mm	380 mm	380 mm
PROMIEŃ RADIUS	R40 mm	R45 mm	R45 mm	R45 mm
WYMIARY DIMENSIONS	**308 x 510 x 400 mm**	**630 x 510 x 380 mm**	**955 x 510 x 380 mm**	**1280 x 510 x 380 mm**

SYMBOL	KZ-BMR-5321-GN1/1	KZ-BM-5621-GN2/1	KZ-BM-5921-GN3/1	KZ-BM-51221-GN4/1
WYMIARY (A/B) DIMENSIONS	A=308 mm, B=510 mm	A=630 mm, B=510 mm	A=955 mm, B=510 mm	A=1280 mm, B=510 mm
WYSOKOŚĆ (H) HEIGHT	220 mm	220 mm	220 mm	220 mm
PROMIEŃ RADIUS	R40 mm	R45 mm	R45 mm	R45 mm
WYMIARY DIMENSIONS	**308 x 510 x 220 mm**	**630 x 510 x 220 mm**	**955 x 510 x 220 mm**	**1280 x 510 x 220 mm**

KZ-BMI

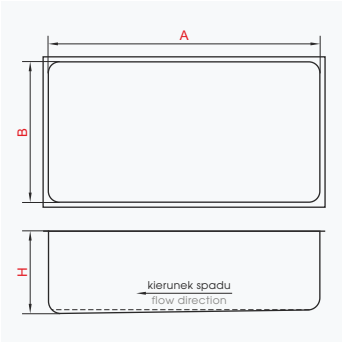

KZ-BMI
KOMORA BEMAROWA
BAIN-MARIE GASTRONORM STRETCH

- wykonana ze stali kwasoodpornej AISI-304 elektropolerowanej
- grubość blachy: 1,0 mm
- wykończenie - elektropoler
- inne rozmiary dostępne na zapytanie

- made of electropolished stainless steel AISI-304
- sheet metal thickness: 1,0 mm
- finish - electropolished
- other sizes available on request

SYMBOL	KZ-BMI-GN1/1-220	KZ-BMI-GN1/1-300	KZ-BMI-GN2/1-220	KZ-BMI-GN2/1-300
WYMIARY (A/B) DIMENSIONS	A=305 mm, B=505 mm	A=305 mm, B=505 mm	A=630 mm, B=510 mm	A=630 mm, B=510 mm
WYSOKOŚĆ (H) HEIGHT	220 mm	300 mm	220 mm	300 mm

SYMBOL	KZ-BMI-GN3/1-220	KZ-BMI-GN3/1-380	KZ-BMI-GN4/1-220	KZ-BMI-GN4/1-380
WYMIARY (A/B) DIMENSIONS	A=960 mm, B=510 mm	A=960 mm, B=510 mm	A=1280 mm, B=510 mm	A=1280 mm, B=510 mm
WYSOKOŚĆ (H) HEIGHT	220 mm	380 mm	220 mm	380 mm

KP-AC1188

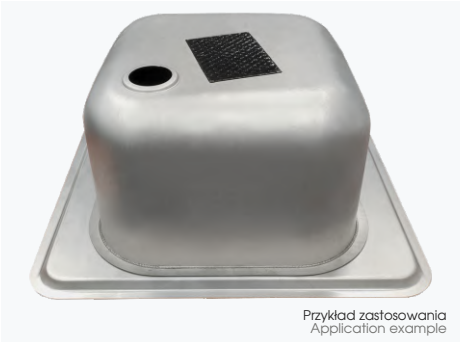

Przykład zastosowania
Application example

PODKŁADKA TŁUMIĄCA DO UMYWALEK
ACOUSTIC ATTENUATOR FOR SINK

- wykonana z bitumu o grubości 1,6 mm
- podstawa samoprzylepna
- temperatura pracy: +80 / -20°C
- wymiary: 100 x 100 mm, inne wymiary na zapytanie

- made of bitumen of 1,6 mm thickness
- adhesive base
- operating temperature: +80 / -20°C
- dimensions: 100 x 100 mm, other dimensions on request

KZ-BMIT

KZ-BMIT
KOMORA BEMAROWA NAKŁADANA
OVERTOP BAIN-MARIE GASTRONORM STRETCH

- wykonana ze stali kwasoodpornej AISI-304
- grubość blachy: 1,0 mm
- inne rozmiary bemarów oraz inne wielkości rantów dostępne na zapytanie

- made of stainless steel AISI-304
- sheet metal thickness: 1,0 mm
- other bain-maries sizes and other edge sizes available on request

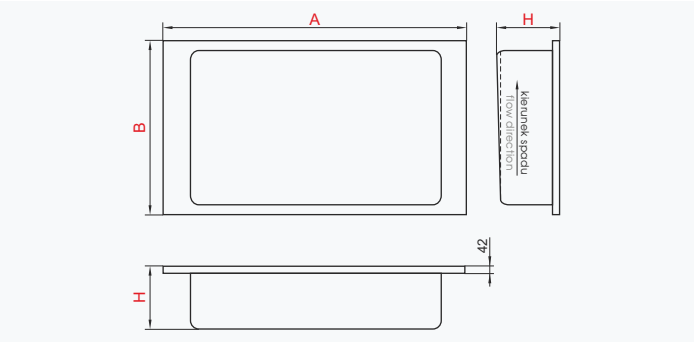

SYMBOL	KZ-BMIT-GN1/1	KZ-BMIT-2XGN1/1	KZ-BMIT-3XGN1/1	KZ-BMIT-4XGN1/1
RYSUNEK DRAWING	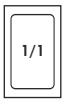	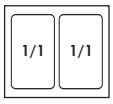	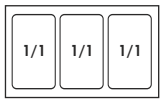	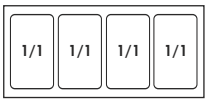
WYMIARY (A/B) DIMENSIONS	A=400 mm, B=650 mm	A=800 mm, B=650 mm	A=1200 mm, B=650 mm	A=1500 mm, B=650 mm
WYSOKOŚĆ (H) HEIGHT	220 mm	220 mm	220 mm	220 mm
WYMIARY KOMORY BOWL DIMENSIONS	**306 x 508 x 220 mm**	**306 x 508 x 220 mm**	**306 x 508 x 220 mm**	**306 x 508 x 220 mm**

SYMBOL	KZ-BMIT-GN2/1	KZ-BMIT-GN3/1	KZ-BMIT-GN4/1
RYSUNEK DRAWING	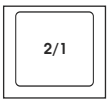	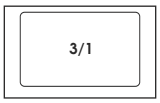	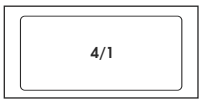
WYMIARY (A/B) DIMENSIONS	A=800 mm, B=650 mm	A=1200 mm, B=650 mm	A=1500 mm, B=650 mm
WYSOKOŚĆ (H) HEIGHT	220 mm	220 mm	220 mm
WYMIARY KOMORY BOWL DIMENSIONS	**630 x 510 x 220 mm**	**960 x 510 x 220 mm**	**1280 x 510 x 220 mm**

KZ-KO10BM

BEST SELLER

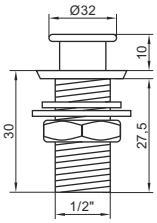

PRZYŁĄCZE CONNECTION	1/2"

KOREK SPUSTOWY WODY
WATER DRAIN PLUG

- wykonany ze stali nierdzewnej AISI-304
- mosiężna nakrętka
- stosowany z komorami bemarowymi

- made of stainless steel AISI-304
- nut made of brass
- using with bain-maries

KZ-KO

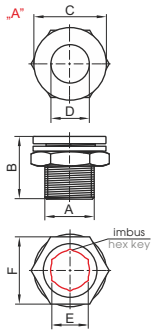

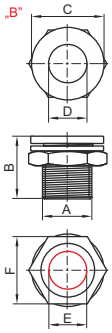

KOREK SPUSTOWY WODY
WATER DRAIN PLUG

- wykonany ze stali nierdzewnej AISI-304
- mosiężna nakrętka
- stosowany z komorami bemarowymi
- na zapytanie wersja wykonana z chromowanego mosiądzu

- made of stainless steel AISI-304
- nut made of brass
- using with bain-maries
- on request version made of chromed brass

SYMBOL	KZ-KO9I	KZ-KO10I	KZ-KO10iK	KZ-KO10IL	KZ-KO10 L48
PRZYŁĄCZE (A) CONNECTION	3/8"	1/2"	1/2"	1/2"	1/2"
WYMIARY DIMENSIONS	B=16 mm, C=Ø22 mm, D=Ø10 mm, E=Ø10 mm, F=22 mm	B=15 mm, C=Ø28 mm, D=Ø12,5 mm, E=Ø12 mm, F=27 mm	B=16 mm, C=Ø28 mm, D=Ø12 mm, E=Ø10 mm, F=27 mm	B=30 mm, C=Ø28 mm, D=Ø12 mm, E=Ø10,5 mm, F=27 mm	B=48,2 mm, C=Ø28 mm, D=Ø15 mm, E=Ø10 mm, F=27 mm
TYP TYPE	B	B	A	A	B

SYMBOL	KZ-KO10 L75	KZ-KO10 L85	KZ-KO12I	KZ-KO12iK	KZ-KO14I
PRZYŁĄCZE (A) CONNECTION	1/2"	1/2"	3/4"	3/4"	1"
WYMIARY DIMENSIONS	B=75,2 mm, C=Ø28 mm, D=Ø12,2 mm, E=Ø10 mm, F=27 mm	B=85 mm, C=Ø28 mm, D=Ø12,2 mm, E=Ø10 mm	B=30 mm, C=Ø38 mm, D=Ø20,3 mm, E=Ø16 mm	B=17,5 mm, C=Ø36 mm, D=Ø18 mm, E=Ø17 mm, F=33 mm	B=30 mm, C=Ø42 mm, D=Ø22 mm, E=Ø20 mm, F=37,5 mm
TYP TYPE	A	A	B	A	B

KZ-KOP3/4 SET

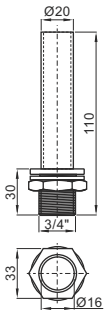

Przykład zastosowania
Application example

KOREK SPUSTOWY WODY Z RURĄ PRZELEWOWĄ
WATER DRAIN PLUG WITH OVERFLOW PIPE

- stosowany w komorach bemarowych
- wykonany ze stali nierdzewnej AISI-304
- mosiężna nakrętka

- drain plug using with bain-maries
- made of stainless steel AISI-304
- nut made of brass

AG-GT10

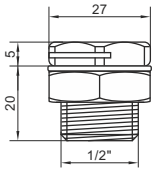

PRZYŁĄCZE CONNECTION	1/2"

NALEWAK WODY
WATER FILLER NOZZLE

- wykonany z chromowanego mosiądzu
- mosiężna nakrętka
- stosowany z komorami bemarowymi
- możliwość zamontowania zaworu zwrotnego
- na zapytanie wersja wykonana ze stali nierdzewnej AISI-304
- made of chromed brass
- nut made of brass
- using with bain-maries
- possibility to mount the valve feedback
- on request version made of stainless steel AISI-304

AG-GT1-3/8"
AG-GT1-1/2"

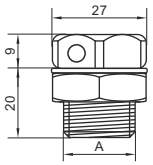

NALEWAK WODY
WATER FILLER NOZZLE

- wykonany z chromowanego mosiądzu
- mosiężna nakrętka
- stosowany z komorami bemarowymi
- możliwość zamontowania zaworu zwrotnego

- made of chromed brass
- nut made of brass
- using with bain-maries
- possibility to mount the valve feedback

SYMBOL	AG-GT1-3/8"	AG-GT1-1/2"
PRZYŁĄCZE (A) CONNECTION	3/8"	1/2"

KZ-I-FTS472723

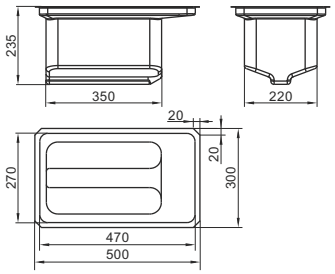

POJEMNIK FRYTOWNICY DO WSPAWANIA
FRYER OIL TANK TO WELD

- wykonany ze stali nierdzewnej AISI-304
- do wspawania
- wymiary (SxGxH): 300 x 500 x 235 mm
- inne rozmiary dostępne na zapytanie

- made of stainless steel AISI-304
- to weld
- dimensions (WxDxH): 300 x 500 x 235 mm
- other sizes available on request

KZ-I-PCTS533030

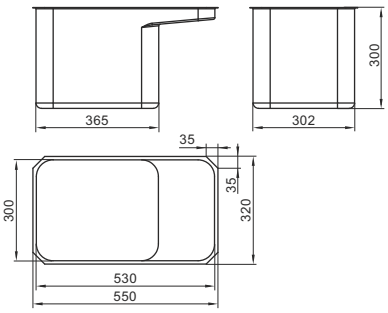

POJEMNIK FRYTOWNICY DO WSPAWANIA
FRYER OIL TANK TO WELD

- wykonany ze stali nierdzewnej AISI-304
- do wspawania
- wymiary (SxGxH): 320 x 550 x 300 mm
- inne rozmiary dostępne na zapytanie

- made of stainless steel AISI-304
- to weld
- dimensions (WxDxH): 320 x 550 x 300 mm
- other sizes available on request

KZ-453315M / MW / W, KZ-34F

KZ-453315M / MW / W, KZ-34F
UMYWALKA NAKŁADANA
OVERTOP HAND WASH BASIN

- wykonana ze stali kwasoodpornej AISI-304 **błyszczącej**
- grubość blachy: 0,8 mm
- odpływ: 1 1/2"
- przelew w standardzie
- made of **shiny polished** stainless steel AISI-304
- sheet metal thickness: 0,8 mm
- drain: 1 1/2"
- overflow in standard

RANT / EDGE „N"

	KZ-453315M	KZ-453315MW	KZ-453315W	KZ-34F
	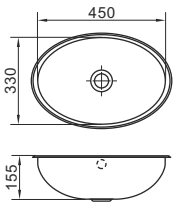	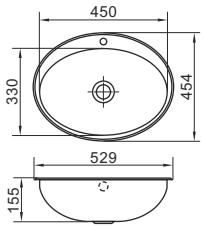	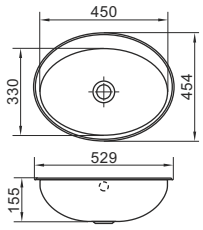	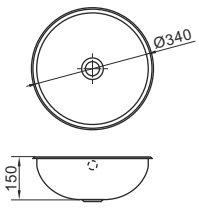
WYMIARY / DIMENSIONS	450 x 330 x 155 mm	450 x 330 x 155 mm	450 x 330 x 155 mm	Ø340 x 150 mm
SZEROKOŚĆ RANTU / EDGE WIDTH	30 mm	40 mm / 94 mm	40 mm / 94 mm	23 mm
WYKOŃCZENIE / FINISH	połysk / polished	połysk / polished	połysk / polished	połysk / polished
OTWÓR DO WYCIĘCIA W BLACIE* / COUNTERTOP CUTTING HOLE*	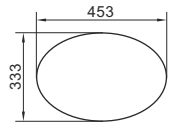 *	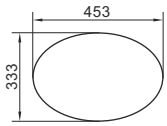 *	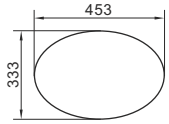 *	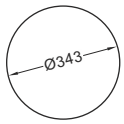 *

KZ-F

KZ-F
UMYWALKA NAKŁADANA
OVERTOP HAND WASH BASIN

- wykonana ze stali kwasoodpornej AISI-304 **błyszczącej**
- grubość blachy: 0,8 mm
- odpływ: 1 1/2"
- na zapytanie wersja z przelewem
- made of **shiny polished** stainless steel AISI-304
- sheet metal thickness: 0,8 mm
- drain: 1 1/2"
- version with overflow - on request

RANT / EDGE „N"

	KZ-20F	KZ-26F	KZ-30F	KZ-36F	KZ-38F	KZ-42F
	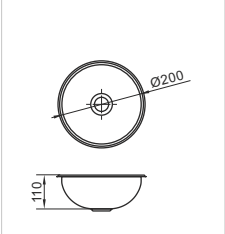	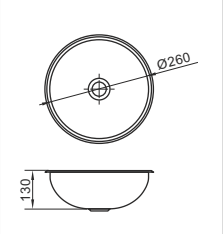	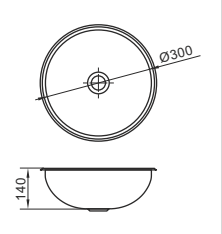	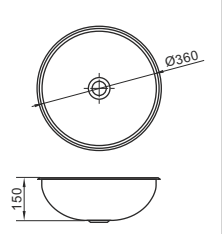	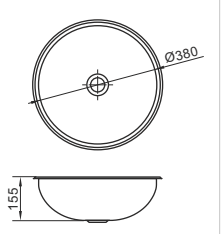	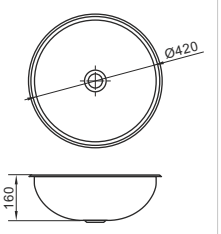
WYMIARY / DIMENSIONS	Ø200 x 110 mm	Ø260 x 130 mm	Ø300 x 140 mm	Ø360 x 150 mm	Ø380 x 155 mm	Ø420 x 160 mm
SZEROKOŚĆ RANTU / EDGE WIDTH	15 mm	18 mm	20 mm	14 mm	20 mm	18 mm
WYKOŃCZENIE / FINISH	połysk / polished	połysk / polished	połysk / polished	połysk / polished	połysk / polished	połysk / polished
OTWÓR DO WYCIĘCIA W BLACIE* / COUNTERTOP CUTTING HOLE*			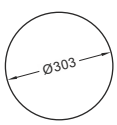	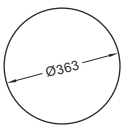	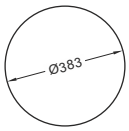	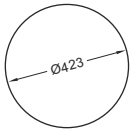

*OTWÓR MONTAŻOWY DO INDYWIDUALNEGO ZATWIERDZENIA - W ZALEŻNOŚCI OD UŻYWANEJ TECHNOLOGII
*COUNTERTOP CUTTING HOLE FOR THE INDIVIDUAL CONFIRMATION - DEPENDING ON THE USED TECHNOLOGY

LINE 600

ZLEWY GASTRONOMICZNE LINIA 600 / LINE 600
SINK UNITS

- materiał: stal kwasoodporna AISI-304
- grubość blachy: 1,0 mm
- odpływ: 1 1/2" w standardzie, możliwy 2" lub 3 1/2"
- rant prosty 50/50 w standardzie, inne ranty na zapytanie

- material: stainless steel AISI-304
- sheet metal thickness: 1,0 mm
- drain: 1 1/2" in standard, possible 2" or 3 1/2"
- 50/50 simple edge in standard, other edge on request

RANT / EDGE	PROSTY (50/50) - STANDARD / SIMPLE (50/50) - STANDARD	PROSTY (40/40) - OPCJA / SIMPLE (40/40) - OPTION	PROSTY (80) - OPCJA / SIMPLE (80) - OPTION	„EURO" - OPCJA / „EURO" - OPTION

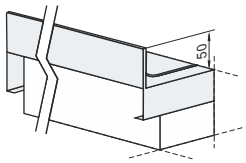

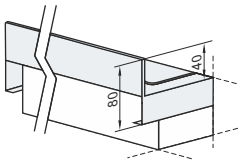

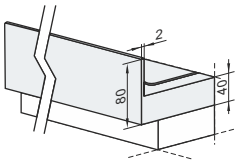

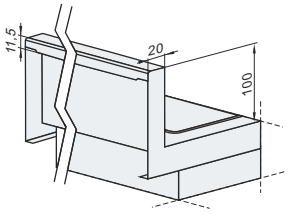

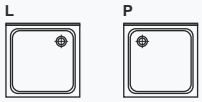

KZ-60604425

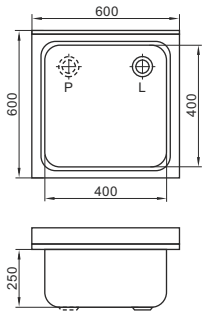

KZ-70605425

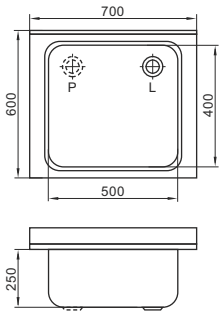

KZ-80605530

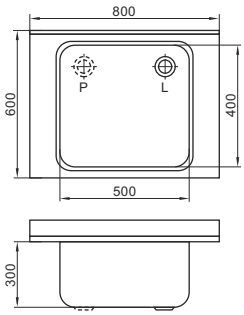

	KZ-60604425	KZ-70605425	KZ-80605530
WYMIARY / DIMENSIONS	600 x 600 mm	700 x 600 mm	800 x 600 mm
WYMIARY KOMORY / SINK BOWL DIMENSIONS	400 x 400 x 250 mm	500 x 400 x 250 mm	500 x 400 x 300 mm
WERSJA / VERSION	**L** - LEWA / **P** - PRAWA **L** - LEFT / **P** - RIGHT	**L** - LEWA / **P** - PRAWA **L** - LEFT / **P** - RIGHT	**L** - LEWA / **P** - PRAWA **L** - LEFT / **P** - RIGHT

KZ-100604425/2

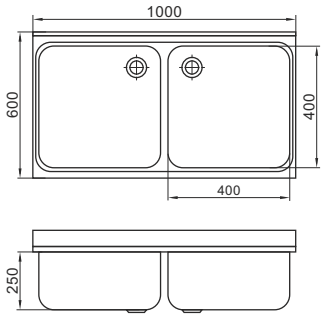

KZ-120605425/2

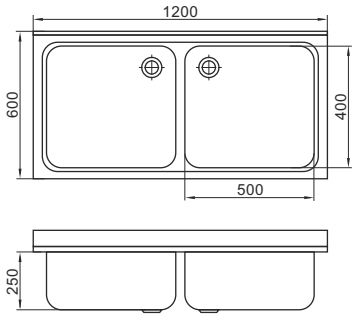

KZ-140605425/2

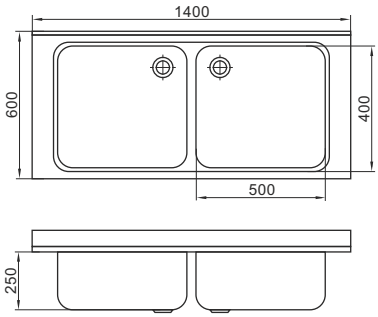

	KZ-100604425/2	KZ-120605425/2	KZ-140605425/2
WYMIARY / DIMENSIONS	1000 x 600 mm	1200 x 600 mm	1400 x 600 mm
WYMIARY KOMORY / SINK BOWL DIMENSIONS	400 x 400 x 250 mm	500 x 400 x 250 mm	500 x 400 x 250 mm

INNE WYMIARY ZLEWÓW I KOMÓR DOSTĘPNE NA ZAPYTANIE! / OTHER SINKS AND BOWLS DIMENSIONS AVAILABLE ON REQUEST!

KZ-100604425/1L

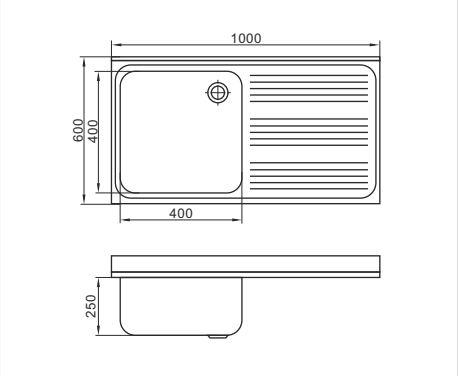

KZ-120605425/1L

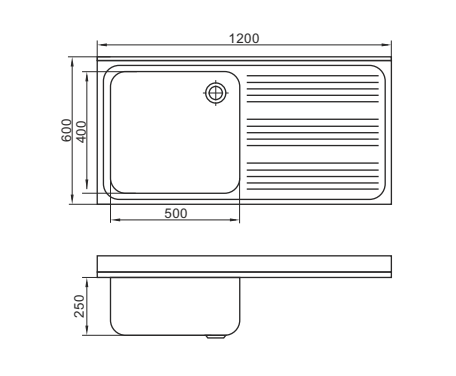

KZ-140605425/1L

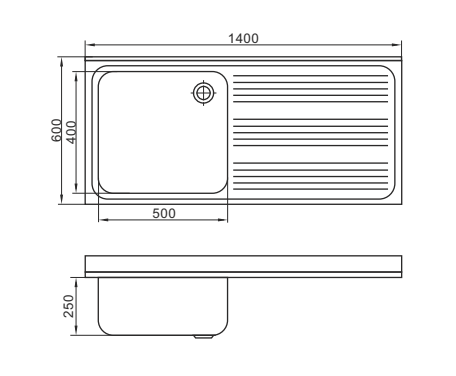

	KZ-100604425/1L	KZ-120605425/1L	KZ-140605425/1L
WYMIARY DIMENSIONS	1000 x 600 mm	1200 x 600 mm	1400 x 600 mm
WYMIARY KOMORY SINK BOWL DIMENSIONS	400 x 400 x 250 mm	500 x 400 x 250 mm	500 x 400 x 250 mm
WERSJA VERSION	**L** - LEWA / **P** - PRAWA **L** - LEFT / **P** - RIGHT	**L** - LEWA / **P** - PRAWA **L** - LEFT / **P** - RIGHT	**L** - LEWA / **P** - PRAWA **L** - LEFT / **P** - RIGHT

KZ-140604425/2L

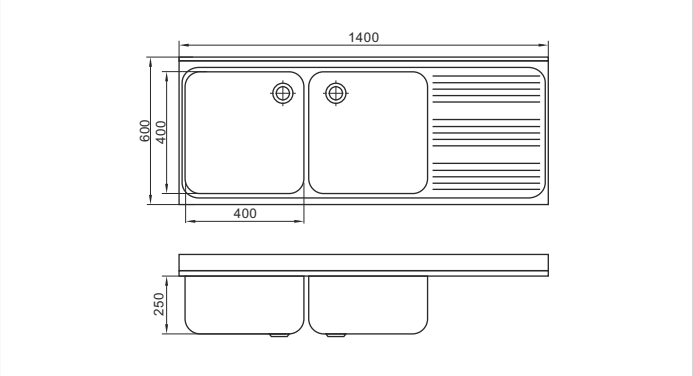

KZ-160605425/2L

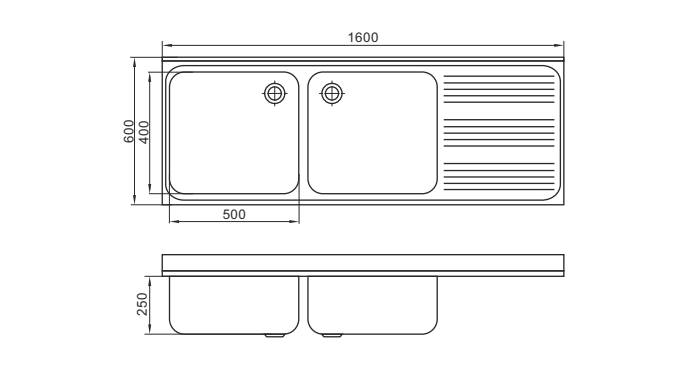

	KZ-140604425/2L	KZ-160605425/2L
WYMIARY DIMENSIONS	1400 x 600 mm	1600 x 600 mm
WYMIARY KOMORY SINK BOWL DIMENSIONS	400 x 400 x 250 mm	500 x 400 x 250 mm
WERSJA VERSION	**L** - LEWA / **P** - PRAWA **L** - LEFT / **P** - RIGHT	**L** - LEWA / **P** - PRAWA **L** - LEFT / **P** - RIGHT

KZ-180605425/2L

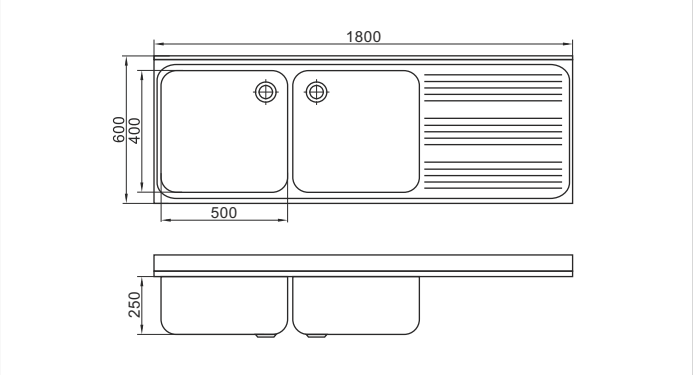

KZ-180604425/2LP

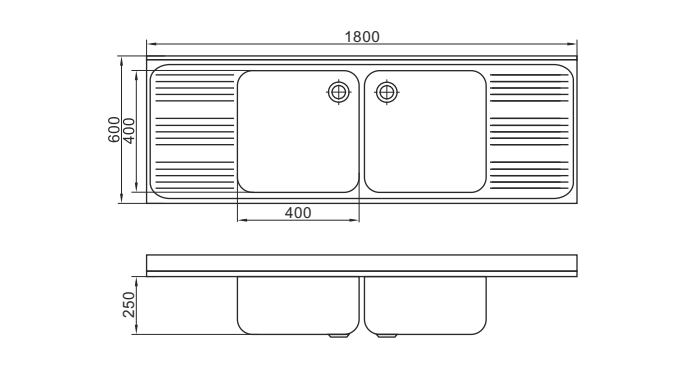

	KZ-180605425/2L	KZ-180604425/2LP
WYMIARY DIMENSIONS	1800 x 600 mm	1800 x 600 mm
WYMIARY KOMORY SINK BOWL DIMENSIONS	500 x 400 x 250 mm	400 x 400 x 250 mm
WERSJA VERSION	**L** - LEWA / **P** - PRAWA **L** - LEFT / **P** - RIGHT	—

INNE WYMIARY ZLEWÓW I KOMÓR DOSTĘPNE NA ZAPYTANIE! / OTHER SINKS AND BOWLS DIMENSIONS AVAILABLE ON REQUEST!

KZ-210605425/2LP	KZ-240605425/2LP
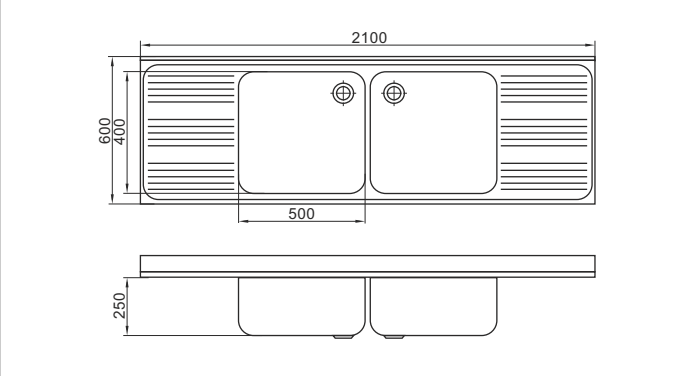	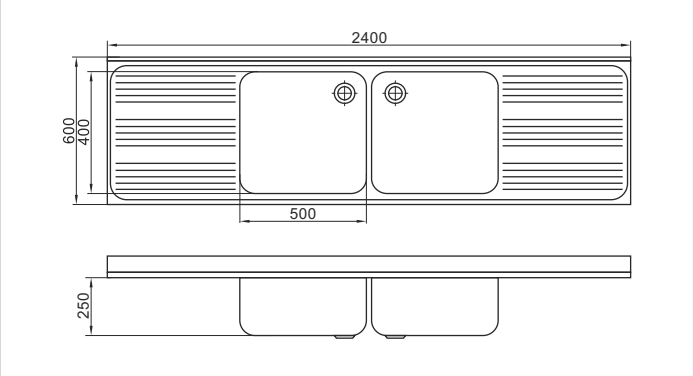

WYMIARY DIMENSIONS	2100 x 600 mm	2400 x 600 mm
WYMIARY KOMORY SINK BOWL DIMENSIONS	500 x 400 x 250 mm	500 x 400 x 250 mm

WYKOŃCZENIE ZLEWÓW GASTRONOMICZNYCH (Z OCIEKACZEM ORAZ BEZ) - STAL AISI-304 ELEKTROPOLEROWANA
FINISHING OF GASTRONOMIC SINKS (WITH DRAINER AND WITHOUT) - AISI-304 ELECTROPOLISHED STAINLESS STEEL

INNE WYMIARY ZLEWÓW I KOMÓR DOSTĘPNE NA ZAPYTANIE! / OTHER SINKS AND BOWLS DIMENSIONS AVAILABLE ON REQUEST!

LINE 700

ZLEWY GASTRONOMICZNE
SINK UNITS

LINIA 700 / LINE 700

- materiał: stal kwasoodporna AISI-304
- grubość blachy: 1,0 mm
- odpływ: 1 1/2" w standardzie, możliwy 2" lub 3 1/2"
- rant prosty 50/50 w standardzie, inne ranty na zapytanie

- material: stainless steel AISI-304
- sheet metal thickness: 1,0 mm
- drain: 1 1/2" in standard, possible 2" or 3 1/2"
- 50/50 simple edge in standard, other edge on request

RANT / EDGE	PROSTY (50/50) - STANDARD / SIMPLE (50/50) - STANDARD	PROSTY (40/40) - OPCJA / SIMPLE (40/40) - OPTION	PROSTY (80) - OPCJA / SIMPLE (80) - OPTION	„EURO" - OPCJA / „EURO" - OPTION

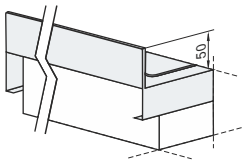

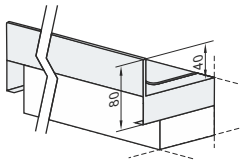

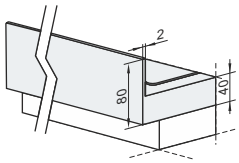

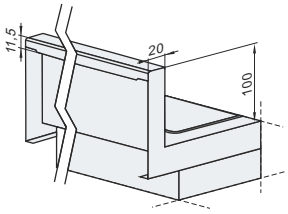

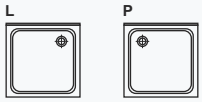

KZ-60705425

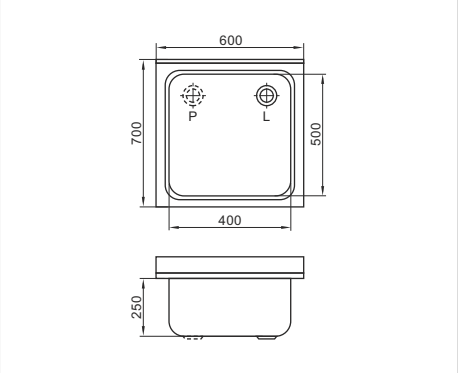

KZ-70705530

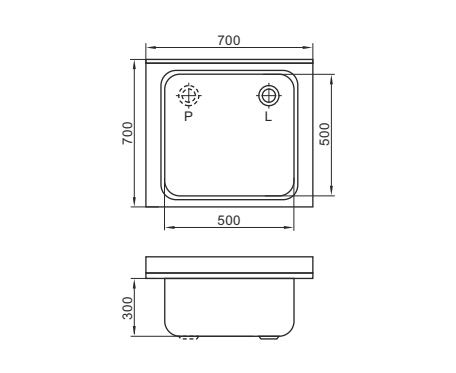

KZ-80706532

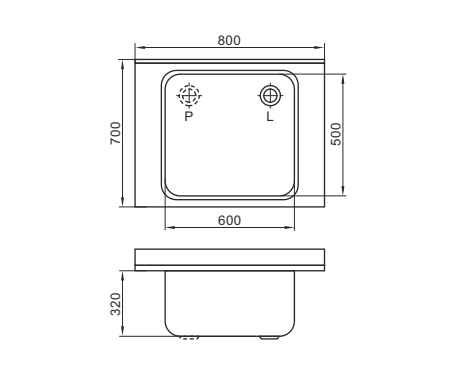

	KZ-60705425	KZ-70705530	KZ-80706532
WYMIARY / DIMENSIONS	600 x 700 mm	700 x 700 mm	800 x 700 mm
WYMIARY KOMORY / SINK BOWL DIMENSIONS	400 x 500 x 250 mm	500 x 500 x 300 mm	600 x 500 x 320 mm
WERSJA / VERSION	LEWA & PRAWA / LEFT & RIGHT	LEWA & PRAWA / LEFT & RIGHT	LEWA & PRAWA / LEFT & RIGHT

KZ-100705425/2

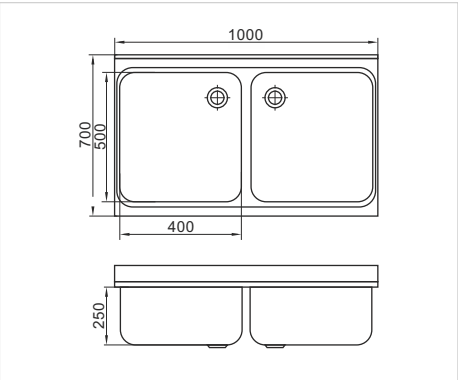

KZ-120705530/2

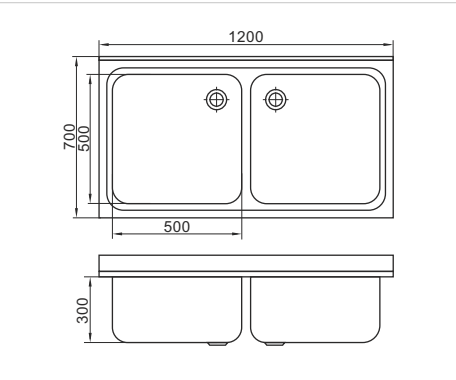

KZ-140706532/2

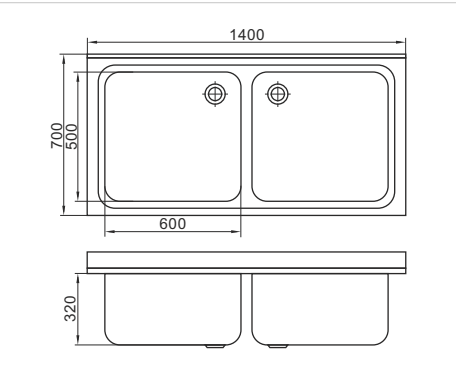

	KZ-100705425/2	KZ-120705530/2	KZ-140706532/2
WYMIARY / DIMENSIONS	1000 x 700 mm	1200 x 700 mm	1400 x 700 mm
WYMIARY KOMORY / SINK BOWL DIMENSIONS	400 x 500 x 250 mm	500 x 500 x 300 mm	600 x 500 x 320 mm

INNE WYMIARY ZLEWÓW I KOMÓR DOSTĘPNE NA ZAPYTANIE! / OTHER SINKS AND BOWLS DIMENSIONS AVAILABLE ON REQUEST!

KZ-100705425/1L

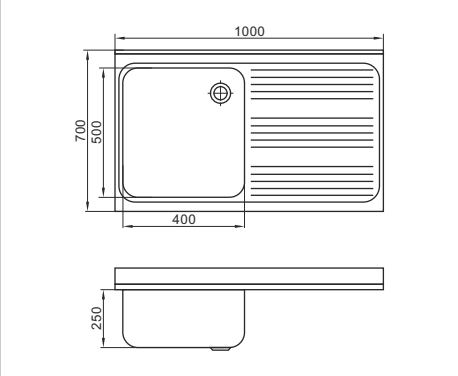

KZ-120705530/1L

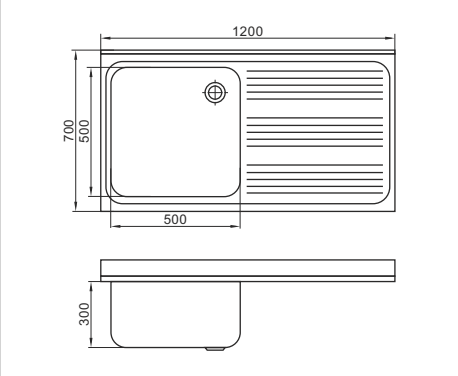

KZ-140706532/1L

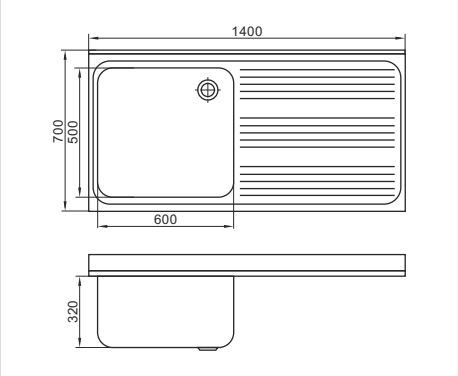

	KZ-100705425/1L	KZ-120705530/1L	KZ-140706532/1L
WYMIARY DIMENSIONS	1000 x 700 mm	1200 x 700 mm	1400 x 700 mm
WYMIARY KOMORY SINK BOWL DIMENSIONS	400 x 500 x 250 mm	500 x 500 x 300 mm	600 x 500 x 320 mm
WERSJA VERSION	**L** - LEWA / **P** - PRAWA L - LEFT / P - RIGHT	**L** - LEWA / **P** - PRAWA L - LEFT / P - RIGHT	**L** - LEWA / **P** - PRAWA L - LEFT / P - RIGHT

KZ-140705425/2L

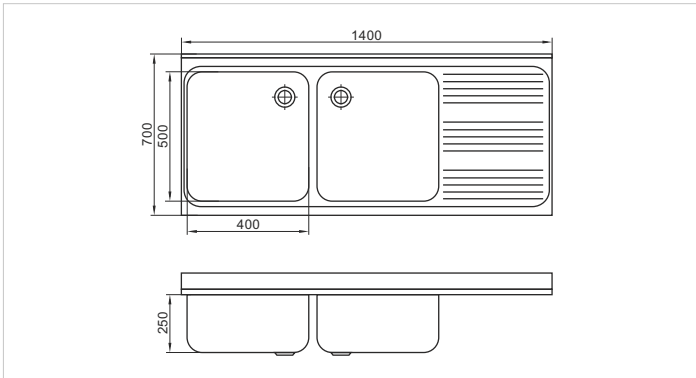

KZ-160705530/2L

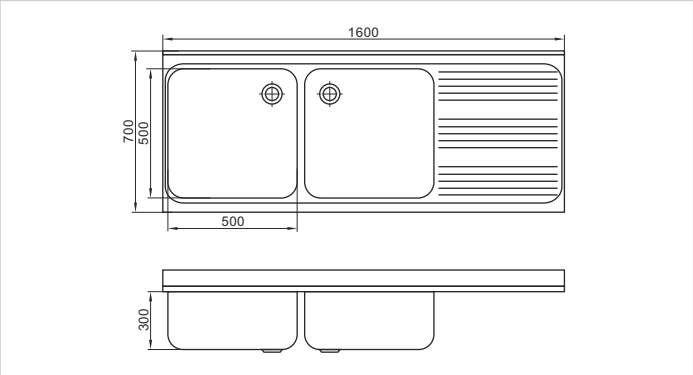

	KZ-140705425/2L	KZ-160705530/2L
WYMIARY DIMENSIONS	1400 x 700 mm	1600 x 700 mm
WYMIARY KOMORY SINK BOWL DIMENSIONS	400 x 500 x 250 mm	500 x 500 x 300 mm
WERSJA VERSION	**L** - LEWA / **P** - PRAWA L - LEFT / P - RIGHT	**L** - LEWA / **P** - PRAWA L - LEFT / P - RIGHT

KZ-180706532/2L

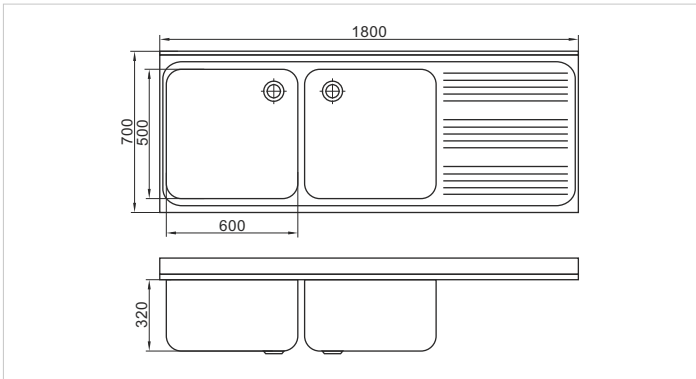

KZ-180705430/2LP

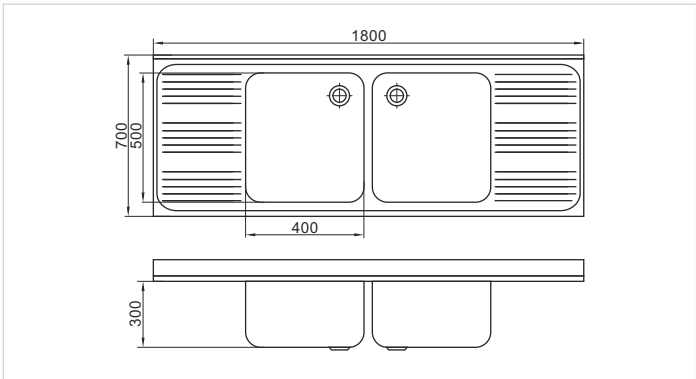

	KZ-180706532/2L	KZ-180705430/2LP
WYMIARY DIMENSIONS	1800 x 700 mm	1800 x 700 mm
WYMIARY KOMORY SINK BOWL DIMENSIONS	600 x 500 x 320 mm	400 x 500 x 300 mm
WERSJA VERSION	**L** - LEWA / **P** - PRAWA L - LEFT / P - RIGHT	—

INNE WYMIARY ZLEWÓW I KOMÓR DOSTĘPNE NA ZAPYTANIE! / OTHER SINKS AND BOWLS DIMENSIONS AVAILABLE ON REQUEST!

KZ-210705530/2LP

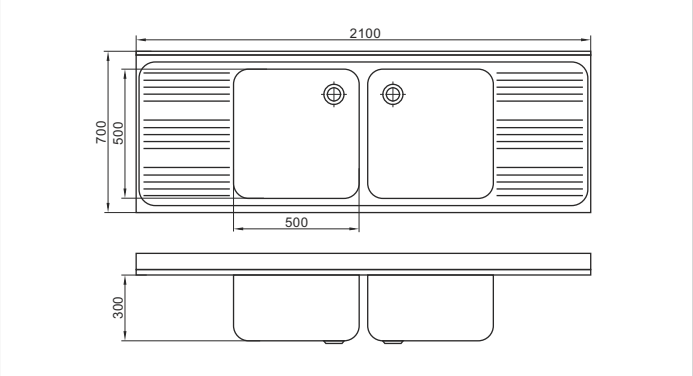

KZ-240706532/2LP

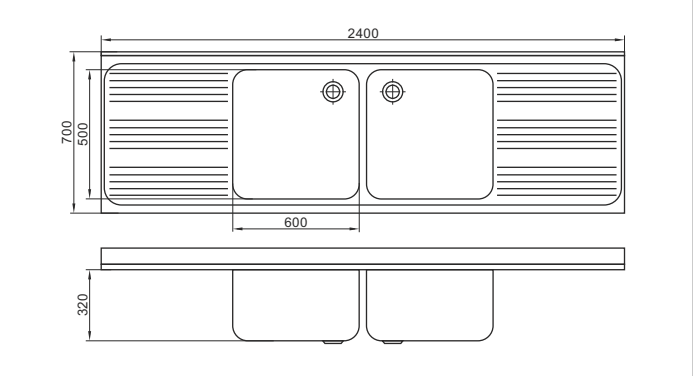

	KZ-210705530/2LP	KZ-240706532/2LP
WYMIARY DIMENSIONS	2100 x 700 mm	2400 x 700 mm
WYMIARY KOMORY SINK BOWL DIMENSIONS	500 x 500 x 300 mm	600 x 500 x 320 mm

KZ-925

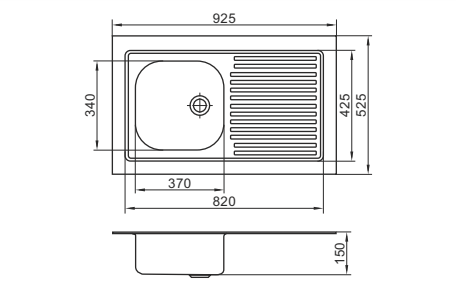

WYMIARY DIMENSIONS	925 x 525 mm

ZLEW NIERDZEWNY Z OCIEKACZEM
SINK WITH DRAINER

- wykonany ze stali kwasoodpornej AISI-304 elektropolerowanej
- jedna komora
- grubość blachy: 0,8 mm
- odpływ: 1 1/2"
- zlew do wspawania lub zagięcia

- made of electropolished stainless steel AISI-304
- one bowl
- sheet metal thickness: 0,8 mm
- drain: 1 1/2"
- sink to fixing by welding or to fold

INNE WYMIARY ZLEWÓW I KOMÓR DOSTĘPNE NA ZAPYTANIE! / OTHER SINKS AND BOWLS DIMENSIONS AVAILABLE ON REQUEST!

KZ-A

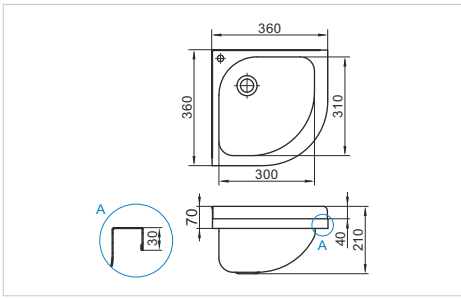

WYMIARY
DIMENSIONS 360 x 360 x 210 mm

UMYWALKA NAROŻNA
ANGLE HAND WASH BASIN

- wykonana ze stali kwasoodpornej AISI-304 polerowanej
- grubość blachy: 1,2 mm
- odpływ: 1 1/2"
- standardowo posiada otwór pod kran o średnicy Ø20 mm

- made of polished stainless steel AISI-304
- sheet metal thickness: 1,2 mm
- drain: 1 1/2"
- supplied with hole for the faucet in standard Ø20 mm

KZ-R

BEST SELLER

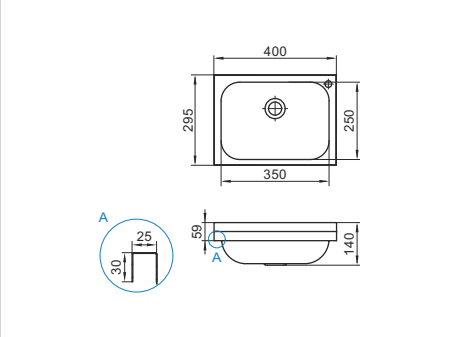

UMYWALKA
HAND WASH BASIN

- wykonana ze stali kwasoodpornej AISI-304 elektropolerowanej
- grubość blachy: 0,8 mm
- odpływ: 1 1/2"
- na zapytanie szlifowane ranty

- made of electropolished stainless steel AISI-304
- sheet metal thickness: 0,8 mm
- drain: 1 1/2"
- grinded edges on request

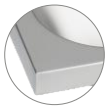

ranty gładkie
smooth edges

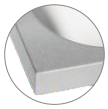

ranty szlifowane
grinded edges

SYMBOL	KZ-R Ø22	KZ-R Ø29	KZ-R Ø32	KZ-R Ø35	KZ-R
WYMIARY DIMENSIONS	400 x 295 x 140 mm	400 x 295 x 140 mm	400 x 295 x 140 mm	400 x 295 x 140 mm	400 x 295 x 140 mm
OTWÓR POD WYLEWKĘ HOLE FOR THE FAUCET	Ø22	Ø29	Ø32	Ø35	bez otworu / without hole

KZ-RP
KZ-RB

KZ-RP

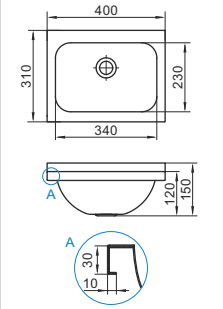

KZ-RB

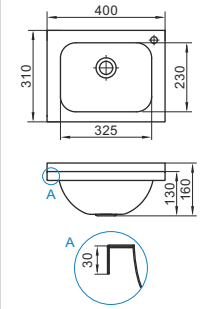

UMYWALKA
HAND WASH BASIN

- wykonana ze stali kwasoodpornej AISI-304
- grubość blachy: 1,0 mm
- odpływ: 1 1/2"

- made of stainless steel AISI-304
- sheet metal thickness: 1,0 mm
- drain: 1 1/2"

SYMBOL	KZ-RP	KZ-RB
WYMIARY DIMENSIONS	400 x 310 x 150 mm	400 x 310 x 160 mm
OTWÓR POD WYLEWKĘ HOLE FOR THE FAUCET	bez otworu / without hole	Ø21

KZ-RB2

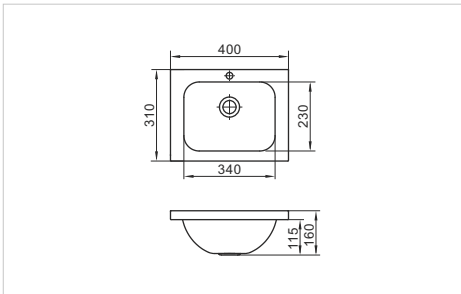

WYMIARY
DIMENSIONS 400 x 310 x 160 mm

UMYWALKA
HAND WASH BASIN

- wykonana ze stali kwasoodpornej AISI-304 szlifowana
- grubość blachy: 0,8 mm
- odpływ: 1 1/2"
- posiada otwór Ø21 mm pod kran w standardzie

- made of grinded stainless steel AISI-304
- sheet metal thickness: 0,8 mm
- drain: 1 1/2"
- supplied with hole Ø21 mm for the faucet in standard

KZ-433F

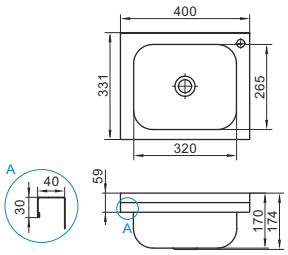

WYMIARY
DIMENSIONS 400 x 331 x 174 mm

UMYWALKA
HAND WASH BASIN

- wykonana ze stali kwasoodpornej AISI-304 polerowanej
- grubość blachy: 0,8 mm
- odpływ: 1 1/2"
- posiada otwór Ø25 mm pod kran w standardzie

- made of polished stainless steel AISI-304
- sheet metal thickness: 0,8 mm
- drain: 1 1/2"
- supplied with hole Ø25 mm for the faucet in standard

KZ-L

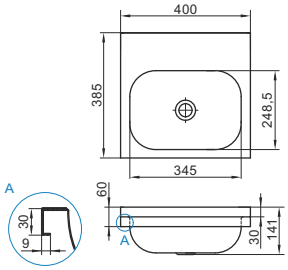

WYMIARY
DIMENSIONS 400 x 385 x 141 mm

UMYWALKA
HAND WASH BASIN

- wykonana ze stali kwasoodpornej AISI-304 elektropolerowanej
- grubość blachy: 1,0 mm
- odpływ: 1 1/2"

- made of electropolished stainless steel AISI-304
- sheet metal thickness: 1,0 mm
- drain: 1 1/2"

KZ-C
KZ-CO

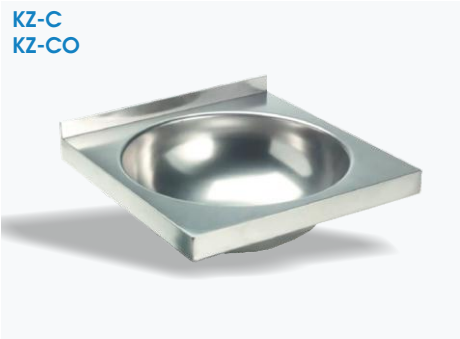

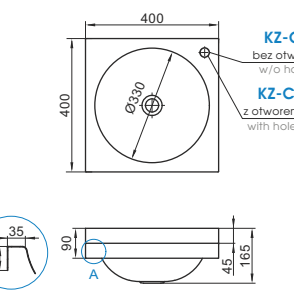

UMYWALKA OKRĄGŁA
ROUND HAND WASH BASIN

- wykonana ze stali kwasoodpornej AISI-304 polerowanej
- grubość blachy: 0,8 mm
- odpływ: 1 1/2"

- made of polished stainless steel AISI-304
- sheet metal thickness: 0,8 mm
- drain: 1 1/2"

ranty gładkie
smooth edges

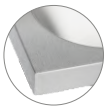

ranty szlifowane
grinded edges

SYMBOL	KZ-C	KZ-CO
WYMIARY DIMENSIONS	400 x 400 x 165 mm	400 x 400 x 165 mm
OTWÓR POD WYLEWKĘ HOLE FOR THE FAUCET	bez otworu / without hole	Ø22

KZ-ECO
KZ-ECO2

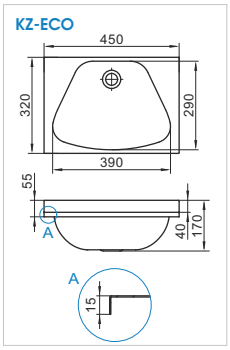

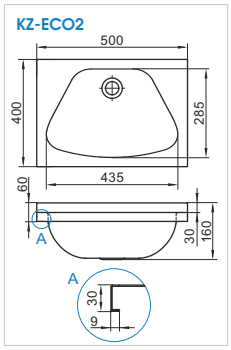

UMYWALKA
HAND WASH BASIN

- wykonana ze stali kwasoodpornej AISI-304 szlifowanej
- grubość blachy: 1,0 mm
- odpływ: 1 1/2"

- made of grinded stainless steel AISI-304
- sheet metal thickness: 1,0 mm
- drain: 1 1/2"

SYMBOL	KZ-ECO	KZ-ECO2
WYMIARY DIMENSIONS	450 x 320 x 170 mm	500 x 400 x 160 mm

KZ-455F

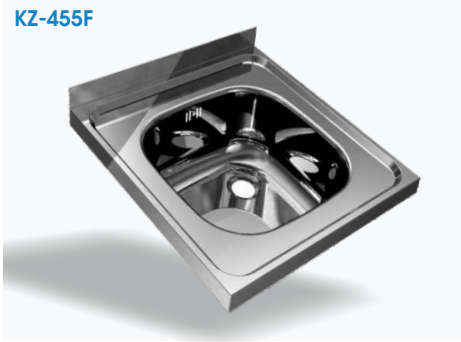

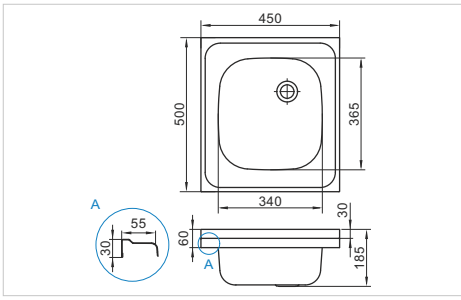

WYMIARY
DIMENSIONS 450 x 500 x 185 mm

UMYWALKA
HAND WASH BASIN

- wykonana ze stali kwasoodpornej AISI-304 polerowanej
- grubość blachy: 0,8 mm
- odpływ: 1 1/2"

- made of polished stainless steel AISI-304
- sheet metal thickness: 0,8 mm
- drain: 1 1/2"

KZ-OB

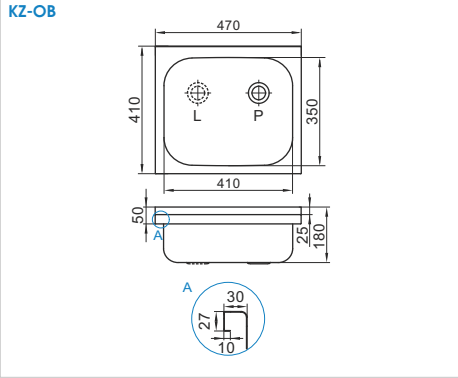

UMYWALKA
HAND WASH BASIN

- wykonana ze stali kwasoodpornej AISI-304
- grubość blachy: 0,8 mm - tłoczona
- odpływ: 1 1/2"
- na zapytanie możliwość wykonania otworu pod kran Ø22 mm lub Ø29 mm

- made of stainless steel AISI-304
- sheet metal thickness: 0,8 mm - pressed
- drain: 1 1/2"
- on request possibille to make hole for the faucet Ø22 mm or Ø29 mm

SYMBOL	KZ-OB L	KZ-OB P
WYMIARY DIMENSIONS	470 x 410 x 180 mm	470 x 410 x 180 mm
WERSJA VERSION	lewa / left	prawa / right

KZ-55F

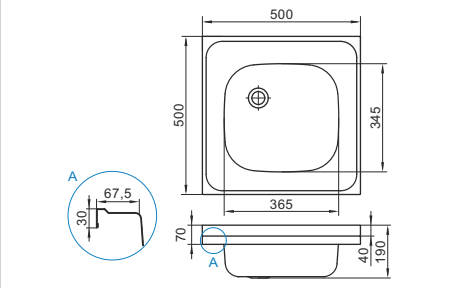

WYMIARY
DIMENSIONS 500 x 500 x 190 mm

UMYWALKA
HAND WASH BASIN

- wykonana ze stali kwasoodpornej AISI-304 polerowanej
- grubość blachy: 0,6 mm
- odpływ: 1 1/2"

- made of polished stainless steel AISI-304
- sheet metal thickness: 0,6 mm
- drain: 1 1/2"

KZ-124F

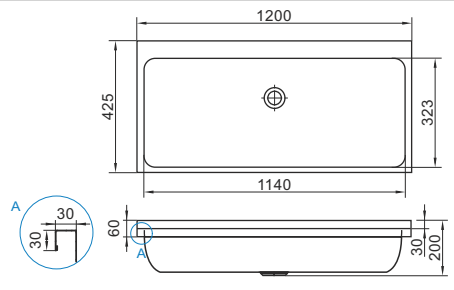

WYMIARY
DIMENSIONS 1200 x 425 x 200 mm

UMYWALKA
HAND WASH BASIN

- wykonana ze stali kwasoodpornej AISI-304 elektropolerowanej
- grubość blachy: 1,0 mm
- odpływ: 1 1/2"

- made of electropolished stainless steel AISI-304
- sheet metal thickness: 1,0 mm
- drain: 1 1/2"

KZ-zestaw P

AiFO PRODUCTION

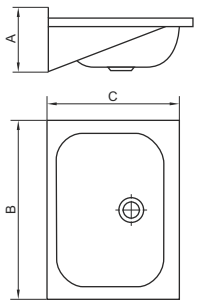

UMYWALKA PODWIESZANA
WALL MOUNT HAND WASH BASIN SET

- wykonana ze stali nierdzewnej AISI-304
- wyposażona w wsporniki ścienne
- dostępne różne typy umywalek
- made of stainless steel AISI-304
- set includes wall brackets
- available various types of hand wash basins

- opcjonalnie / optional:

AG-170T AG-MW20 AG-20 AG-171 AG-X60

SYMBOL	KZ-RP-zestaw P	KZ-O-zestaw P
TYP UMYWALKI HAND WASH BASIN TYPE	KZ-RP	KZ-O
WYMIARY (AxBxC) DIMENSIONS	150 x 400 x 310 mm	175 x 470 x 410 mm

INNE ZESTAWY DOSTĘPNE NA ZAPYTANIE! / OTHER SETS AVAILABLE ON REQUEST!

SYMBOL	AG-170T	AG-20	AG-MW20	AG-171	AG-X60
PRODUKT PRODUCT	rurka wylewowa spout tube	wyłącznik czasowy kolanowy pulsing switch	zawór mieszający mixing valve	pedał mieszający mixing pedal	wąż w oplocie braided hose

OPCJONALNIE! / OPTIONAL!

KZ-S4350
KZ-S4350D

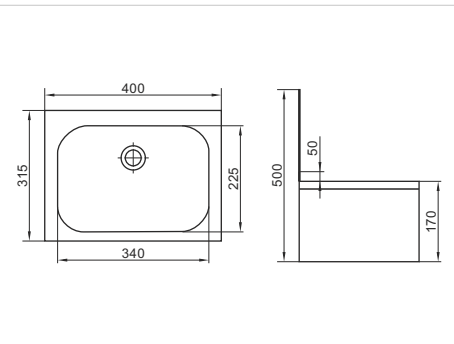

ZESTAW UMYWALKOWY NA WYŁĄCZNIK KOLANOWY
HAND WASH BASIN SET ON PULSING SWITCH

- wykonany ze stali nierdzewnej AISI-304
- wyposażony w: wylewkę, odpływ, zawór mieszający i wyłącznik kolanowy
- dostępna wersja z tylnym panelem lub bez

- made of stainless steel AISI-304
- set includes: spout tube, drain, water mixer and pulsing switch
- available version with or without back panel

SYMBOL	KZ-S4350	KZ-S4350D
WYMIARY (SxGxH) DIMENSIONS (WxDxH)	400 x 315 x 220 mm	400 x 315 x 500 mm
WERSJA VERSION	bez tylnego panelu / without back panel	z tylnym panelem / with back panel

KZ-S5040

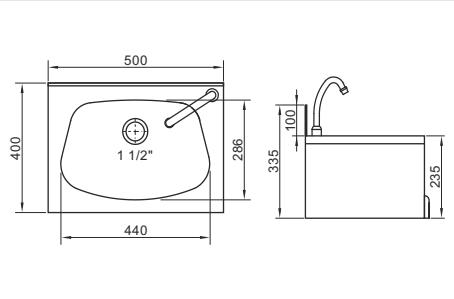

WYMIARY
DIMENSIONS 500 x 400 x 335 mm

ZESTAW UMYWALKOWY NA WYŁĄCZNIK KOLANOWY
HAND WASH BASIN SET ON PULSING SWITCH

- wykonany ze stali nierdzewnej AISI-304
- wyposażony w: wylewkę, odpływ, zawór mieszający i wyłącznik kolanowy

- made of stainless steel AISI-304
- set includes: spout tube, drain, water mixer and pulsing switch

KZ-S4323

BEST SELLER

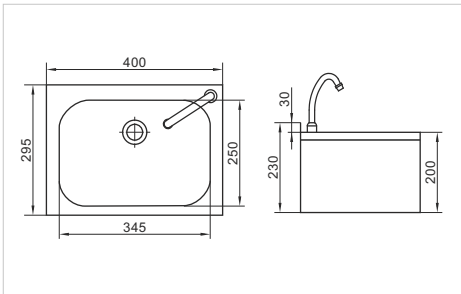

WYMIARY
DIMENSIONS 400 x 295 x 230 mm

ZESTAW UMYWALKOWY NA WYŁĄCZNIK KOLANOWY
HAND WASH BASIN SET ON PULSING SWITCH

- wykonany ze stali nierdzewnej AISI-304
- wyposażony w: wylewkę i wyłącznik kolanowy

- made of stainless steel AISI-304
- set includes: spout tube and pulsing switch

KZ-S4490

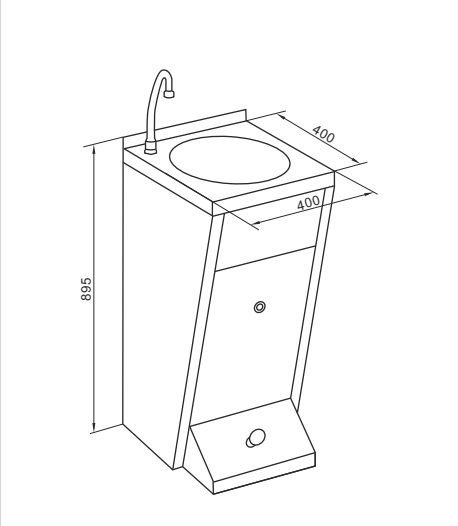

WYMIARY
DIMENSIONS 400 x 400 x 895 mm

ZESTAW UMYWALKOWY WOLNOSTOJĄCY
FREE STANDING HAND WASH BASIN SET

- wykonany ze stali nierdzewnej AISI-304
- wyposażony w: wylewkę i wyłącznik czasowy

- made of stainless steel AISI-304
- set includes: spout tube and pulsing switch

KZ-zestaw F

AiFO PRODUCTION

ZESTAW UMYWALKOWY NA FOTOKOMÓRKĘ
HAND WASH BASIN SET ON RANGE SENSOR

- wykonany ze stali nierdzewnej AISI-304
- wyposażony w: wylewkę, odpływ, zawór mieszający i fotokomórkę
- dostępny z różnymi typami umywalek

- made of stainless steel AISI-304
- set includes: spout tube, drain, water mixer and range sensor
- available with various types of hand wash basins

SYMBOL	KZ-R-zestaw F	KZ-O-zestaw F	KZ-C-zestaw F	KZ-G-zestaw F	KZ-ECO-zestaw F
WYMIARY (HxSxG) DIMENSIONS (HxWxD)	230 x 400 x 295 mm	240 x 470 x 410 mm	230 x 400 x 400 mm	230 x 450 x 455 mm	230 x 450 x 320 mm
TYP UMYWALKI HAND WASH BASIN TYPE	KZ-R	KZ-O	KZ-C	KZ-G	KZ-ECO

INNE ZESTAWY DOSTĘPNE NA ZAPYTANIE! / OTHER SETS AVAILABLE ON REQUEST!

DZ-PC-A

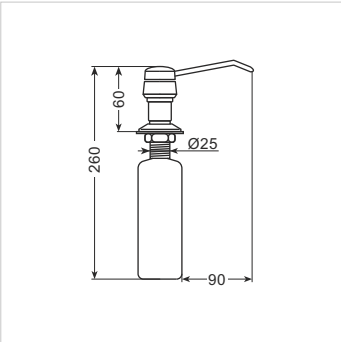

Przykład zastosowania
Application example

DOZOWNIK MYDŁA W PŁYNIE I BALSAMU
LIQUID SOAP & LOTION DISPENSER

- korpus: mosiądz chromowany
- butelka wykonana z tworzywa
- dozowanie manualne
- zespół pompy Heavy-Duty
- pojemność: 240 ml

- push button: chromed brass
- bottle made of plastic
- manual dosing
- Heavy-Duty pump assembly
- capacity: 240 ml

KZ-ZP56
KZ-ZP57

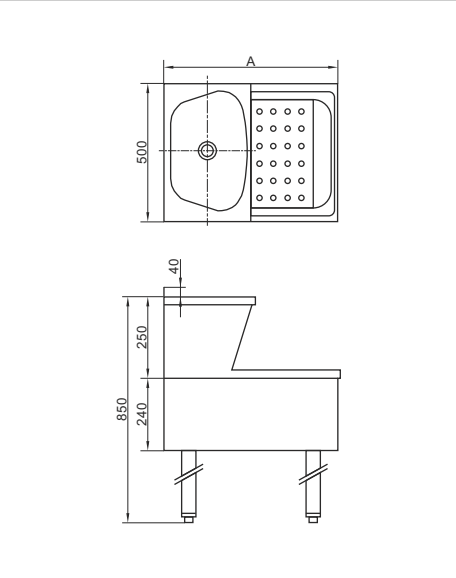

ZLEW PORZĄDKOWY
CLEANING CORNER SINK

- wykonany ze stali nierdzewnej AISI-304
- wyposażony w: kran, odpływy, syfon i węże przyłączeniowe
- umywalka: 440 x 285 x 130 mm
- komora: 400 x 400 x 200 mm
- możliwość montażu ściennego

- made of stainless steel AISI-304
- set includes: faucet, drains, bottle trap and flexible hoses
- hand wash basin: 440 x 285 x 130 mm
- sink bowl: 400 x 400 x 200 mm
- possibility for wall mounting

SYMBOL	KZ-ZP56	KZ-ZP57
WYMIAR (A) DIMENSION	A=600 mm	A=700 mm
WYMIARY (HxSxG) DIMENSIONS (HxWxD)	500 x 600 x 850 mm	500 x 700 x 850 mm

KZ-ZP55

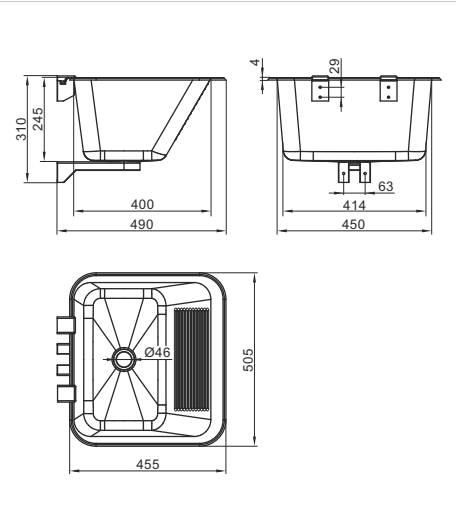

WYMIARY (SxGxH) DIMENSIONS (WxDxH)	505 x 455 x 245 mm

ZLEW PORZĄDKOWY
CLEANING CORNER SINK

- wykonana ze stali kwasoodpornej AISI-304 elektropolerowanej
- w komplecie uchwyty ścienne

- made of electropolished stainless steel AISI-304
- wall brackets inculded

KZ-S414785

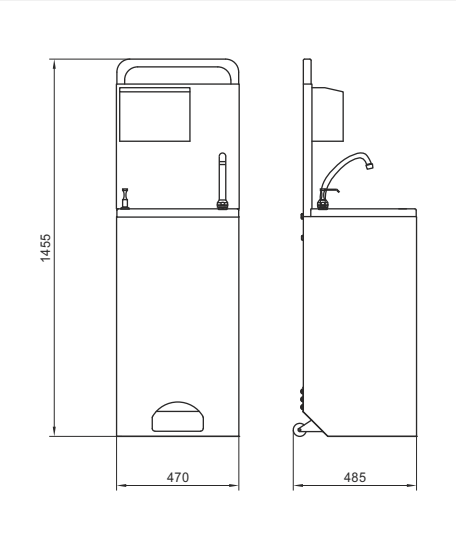

MOBILNY ZESTAW UMYWALKOWY
MOBILE HAND WASH BASIN SET

- wykonany ze stali nierdzewnej
- nie potrzebuje podpięcia do mediów zewnętrznych (woda, kanalizacja, prąd)
- zestaw mobilny – Non-Touch – pompka nożna
- w zestawie dozownik mydła oraz chusteczek
- zbiorniki na wodę czystą i brudną (pojemność 2x20L)

- made of stainless steel
- it does not require connection to external water sources, drain sewage, electricity
- mobile set – Non-Touch – foot pump
- set includes a soap dispenser and towels dispenser
- tanks for clean and dirty water (capacity 2x20L)

KZ-E15

BEST SELLER

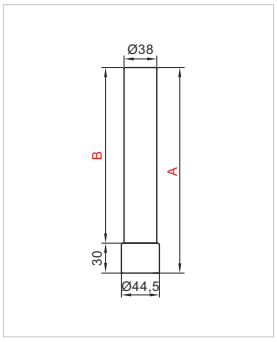

KZ-E15

OTWÓR MONTAŻOWY
MOUNTING HOLE Ø49 mm

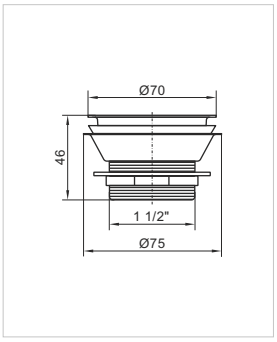

RURA PRZELEWOWA Ø38
OVERFLOW PIPE Ø38

- wykonana ze stali kwasoodpornej AISI-304
- made of stainless steel AISI-304

ODPŁYW 1 1/2"
DRAIN 1 1/2"

- wykonany ze stali nierdzewnej, nakrętka aluminiowa
- made of stainless steel, aluminium nut

SYMBOL	KZ-E15-160	KZ-E15-200	KZ-E15-220	KZ-E15-230	KZ-E15-250	KZ-E15-280	KZ-E15-300	KZ-E15-330	KZ-E15 (odpływ / drain)
WYMIARY (A) DIMENSIONS	A=160 mm, B=130 mm	A=200 mm, B=170 mm	A=220 mm, B=190 mm	A=230 mm, B=200 mm	A=250 mm, B=220 mm	A=280 mm, B=250 mm	A=300 mm, B=270 mm	A=330 mm, B=300 mm	–

KZ-E15...N

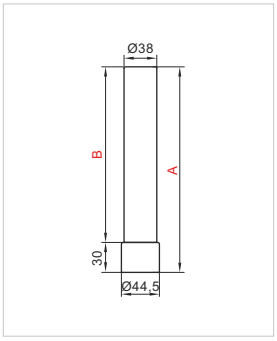

KZ-E15N

OTWÓR MONTAŻOWY
MOUNTING HOLE Ø49 mm

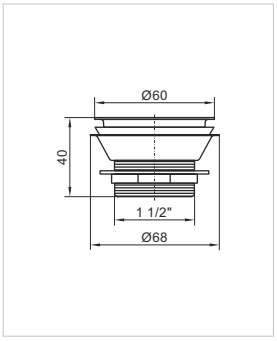

RURA PRZELEWOWA Ø38
OVERFLOW PIPE Ø38

- wykonana ze stali kwasoodpornej AISI-304
- made of stainless steel AISI-304

ODPŁYW 1 1/2"
DRAIN 1 1/2"

- wykonany ze stali nierdzewnej, nakrętka aluminiowa
- made of stainless steel, aluminium nut

SYMBOL	KZ-E15-200N	KZ-E15-220N	KZ-E15-230N	KZ-E15-260N	KZ-E15-280N	KZ-E15N (odpływ / drain)
WYMIARY (A) DIMENSIONS	A=200 mm, B=170 mm	A=220 mm, B=190 mm	A=230 mm, B=200 mm	A=260 mm, B=230 mm	A=280 mm, B=250 mm	–

KZ-E20

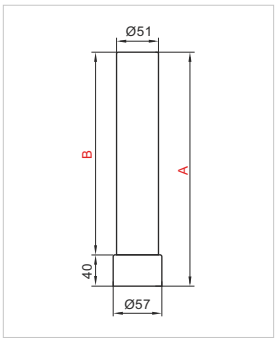

KZ-E20

OTWÓR MONTAŻOWY
MOUNTING HOLE Ø54 mm

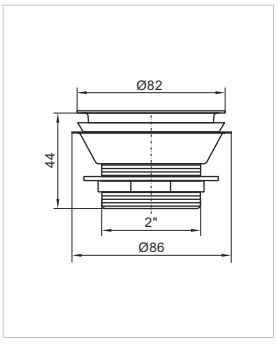

RURA PRZELEWOWA Ø51
OVERFLOW PIPE Ø51

- wykonana ze stali kwasoodpornej AISI-304
- made of stainless steel AISI-304

ODPŁYW 2"
DRAIN 2"

- wykonany ze stali nierdzewnej, nakrętka aluminiowa
- made of stainless steel, aluminium nut

SYMBOL	KZ-E20-170	KZ-E20-210	KZ-E20-240	KZ-E20-290	KZ-E20-340	KZ-E20-390	KZ-E20-420	KZ-E20 (odpływ / drain)
WYMIARY (A) DIMENSIONS	A=170 mm, B=130 mm	A=210 mm, B=170 mm	A=240 mm, B=200 mm	A=290 mm, B=250 mm	A=340 mm, B=300 mm	A=390 mm, B=350 mm	A=420 mm, B=380 mm	–

KZ-165 / KZ-230
KZ-280 / KZ-330

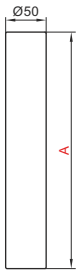

OTWÓR MONTAŻOWY
MOUNTING HOLE

KZ-ODPŁYW 1 1/2"	Ø52 mm
KZ-ODPŁYW 2"	Ø54 mm

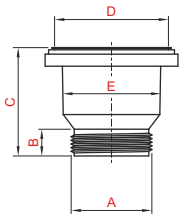

RURA PRZELEWOWA Ø50
OVERFLOW PIPE Ø50

- wykonana ze stali kwasoodpornej AISI-304
- made of stainless steel AISI-304

ODPŁYW
DRAIN

- wykonany z PCV oraz stali nierdzewnej
- made of PVC and stainless steel

SYMBOL	KZ-165	KZ-180	KZ-230	KZ-280	KZ-330	KZ-ODPŁYW 1 1/2" (odpływ / drain)	KZ-ODPŁYW 2" (odpływ / drain)
WYMIARY (A, B, C) DIMENSIONS	A=165 mm	A=180 mm	A=230 mm	A=280 mm	A=330 mm	A=1 1/2", B=15,5 mm, C=63 mm, D=Ø66 mm, E=Ø56 mm	A=2", B=17 mm, C=59 mm, D=Ø70 mm, E=Ø60 mm

KZ-Z

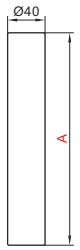

KZ-PIL018
KZ-PIL022

OTWÓR MONTAŻOWY
MOUNTING HOLE

KZ-PIL018	Ø48 mm
KZ-PIL022	Ø62 mm

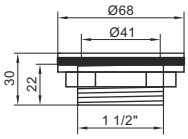

RURA PRZELEWOWA Ø40
OVERFLOW PIPE Ø40

- wykonana ze stali kwasoodpornej AISI-304
- made of stainless steel AISI-304

ODPŁYW ODLEW
CAST DRAIN

- wykonany ze stopu mosiądzu, chromowany
- made of brass alloy, chromed

SYMBOL	KZ-Z-180	KZ-Z-230	KZ-Z-280	KZ-Z-330	KZ-Z-380	KZ-PIL018 (odpływ / drain)
WYMIAR (A) DIMENSION	A=180 mm	A=230 mm	A=280 mm	A=330 mm	A=380 mm	–

KZ-TF

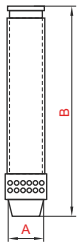

KZ-PIL018
KZ-PIL022

OTWÓR MONTAŻOWY
MOUNTING HOLE

KZ-PIL018	Ø54 mm
KZ-PIL022	Ø60 mm

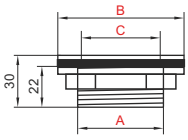

RURA PRZELEWOWA
OVERFLOW PIPE

- wykonana ze stali nierdzewnej AISI-304
- made of stainless steel AISI-304

ODPŁYW ODLEW
CAST DRAIN

- wykonany ze stopu mosiądzu, chromowany
- made of brass alloy, chromed

SYMBOL	KZ-TF-2018	KZ-TF-2518	KZ-TF-3018	KZ-TF-2022	KZ-TF-2522	KZ-TF-3022	KZ-PIL018 (odpływ / drain)	KZ-PIL022 (odpływ / drain)
WYMIAR (A) DIMENSION	A=Ø40 mm, B=200 mm	A=Ø40 mm, B=250 mm	A=Ø40 mm, B=300 mm	A=Ø50 mm, B=200 mm	A=Ø50 mm, B=250 mm	A=Ø50 mm, B=300 mm	A=1 1/2", B=Ø68 mm, C=Ø40 mm	A=2", B=Ø75 mm, C=Ø50 mm

KZ-TI

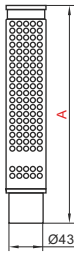

KZ-TI-D

OTWÓR MONTAŻOWY
MOUNTING HOLE Ø49 mm

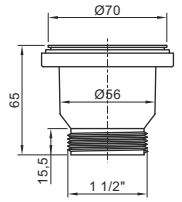

RURA PRZELEWOWA
OVERFLOW PIPE

- wykonana z poliamidu i stali kwasoodpornej AISI-304
- made of polyamide and stainless steel AISI-304

ODPŁYW
DRAIN

- wykonany z PCV oraz stali nierdzewnej
- made of PVC and stainless steel

SYMBOL	KZ-TI-180	KZ-TI-190	KZ-TI-230	KZ-TI-280	KZ-TI-D (odpływ / drain)
WYMIAR (A) DIMENSION	A=180 mm	A=190 mm	A=230 mm	A=280 mm	1 1/2"

KZ-502

OTWÓR MONTAŻOWY
MOUNTING HOLE Ø52 mm

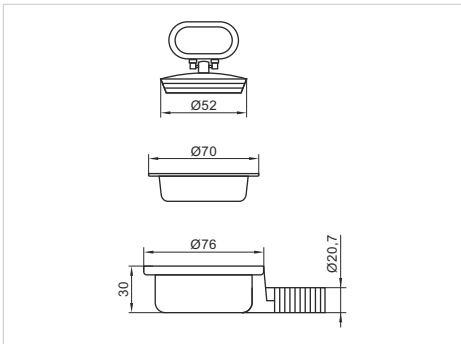

ODPŁYW 1 1/2" Z KORKIEM
DRAIN 1 1/2" WITH PLUG

- wykonany z PCV oraz stali nierdzewnej
- made of PVC and stainless steel

KZ-155I

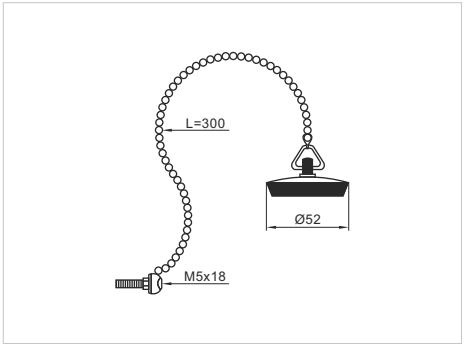

KOREK SPUSTOWY
CHAIN PLUG

- osłona korka wykonana ze stali nierdzewnej
- pasuje do odpływu **KZ-T**
- chain plugs with stainless steel cover
- fits to **KZ-T** drain

KZ-T

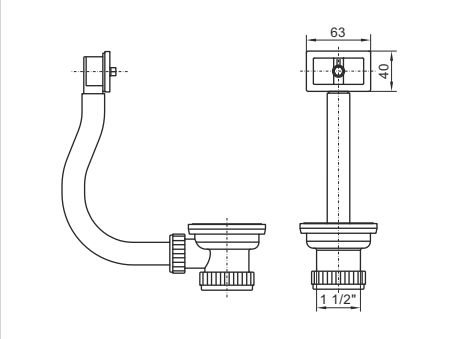

ODPŁYW Z PRZELEWEM 1 1/2"
OVERFLOW WITH DRAIN 1 1/2"

- wykonany z PCV oraz stali nierdzewnej
- stosowany do zlewu z przelewem
- made of PVC and stainless steel
- using to sink with overflow

KZ-K40

AIFO PRODUCTION
BEST SELLER

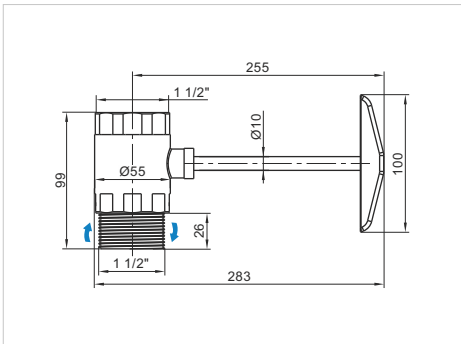

ZAWÓR KULOWY DŹWIGNIOWY
BALL VALVE WITH LEVER

- wykonany z mosiądzu chromowanego
- odkręcany gwint (po odkręceniu gwintu otrzymujemy do dyspozycji wewnętrzny żeński)
- made of chromed brass
- screw thread (after unscrewing the thread, we have access to the internal female)

KZ-RL3953

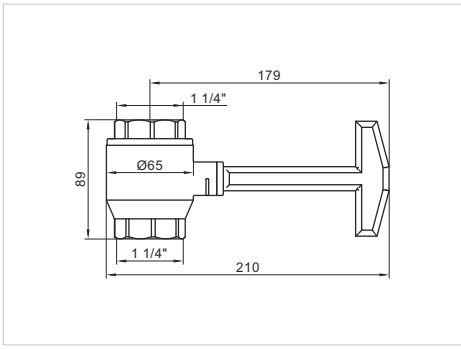

ZAWÓR KULOWY DŹWIGNIOWY
BALL VALVE WITH LEVER

- wykonany z PCV
- kolor szary
- made of PVC
- color grey

KZ-D50 / KZ-D53

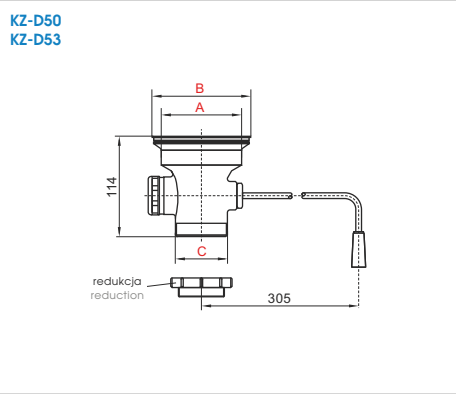

KZ-D10 / KZ-D13

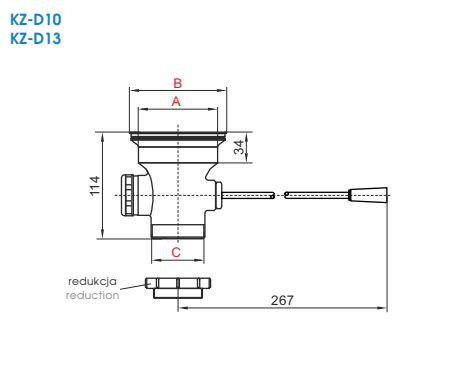

ODPŁYW Z MECHANIZMEM OTWIERANIA
LEVER HANDLE BOX PATTERN DRAIN

- wykonany ze stali nierdzewnej oraz niklowanego odlewu brązu
- made of stainless steel and nickel cast bronze

SYMBOL	KZ-D50-4161 KZ-D10-4161	KZ-D50-4160 KZ-D10-4160	KZ-D50-7100 KZ-D10-7300	KZ-D50-7200 KZ-D10-7400	KZ-D53-7100 KZ-D13-7300	KZ-D53-7200 KZ-D13-7400
WYMIARY (A, B, C) DIMENSIONS	A=3" (76 mm), B=4" (102 mm), C=1 1/2"	A=3" (76 mm), B=4" (102 mm), C=2"	A=3 1/2" (89 mm), B=4 1/2" (114 mm), C=1 1/2"	A=3 1/2" (89 mm), B=4 1/2" (114 mm), C=2"	A=3 1/2" (89 mm), B=4 1/2" (114 mm), C=1 1/2"	A=3 1/2" (89 mm), B=4 1/2" (114 mm), C=2"
TYP SITKA STRAINER TYPE						

SYMBOL	KZ-D50-4151 KZ-D10-4151	KZ-D50-4150 KZ-D10-4150	KZ-D50-7110 KZ-D10-7310	KZ-D50-7210 KZ-D10-7410	KZ-D53-7110	KZ-D53-7210
WYMIARY (A, B, C) DIMENSIONS	A=3" (76 mm), B=4" (102 mm), C=1 1/2"	A=3" (76 mm), B=4" (102 mm), C=2"	A=3 1/2" (89 mm), B=4 1/2" (114 mm), C=1 1/2"	A=3 1/2" (89 mm), B=4 1/2" (114 mm), C=2"	A=3 1/2" (89 mm), B=4 1/2" (114 mm), C=1 1/2"	A=3 1/2" (89 mm), B=4 1/2" (114 mm), C=2"
TYP SITKA STRAINER TYPE						

KZ-E50-1000
KZ-E50-4580
KZ-E48-4660

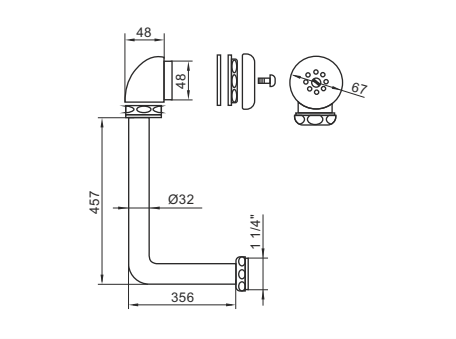

ZESTAW PRZELEWOWY
OVERFLOW SET

- sitko odpływu wykonane ze stali nierdzewnej i niklowanego odlewu brązu
- rura przelewowa wykonana z mosiądzu chromowanego
- **KZ-E50-1000** jest to zestaw zawierający sitko przelewu oraz rurę przelewową

- drain grid made of stainless steel and nickel cast bronze
- overflow pipe made of chromed brass
- **KZ-E50-1000** is set include drain grid and overflow pipe

KZ-D50-7200C
KZ-D-R

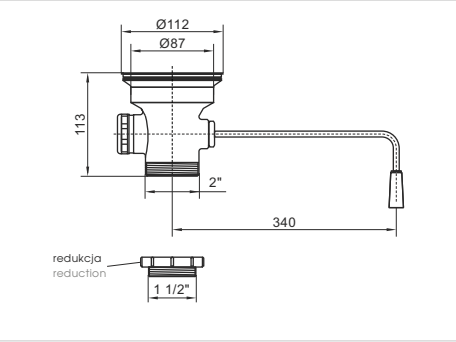

ODPŁYW Z MECHANIZMEM OTWIERANIA
LEVER HANDLE BOX PATTERN DRAIN

- odpływ wykonany ze stali nierdzewnej oraz niklowanego odlewu brązu
- **KZ-D-R** lub **KZ-Y006** - redukcja 2"x1 1/2"

- made of stainless steel and nickel cast bronze
- **KZ-D-R** or **KZ-Y006** - reduction 2"x1 1/2"

KZ-ODPŁYW 3 1/2"

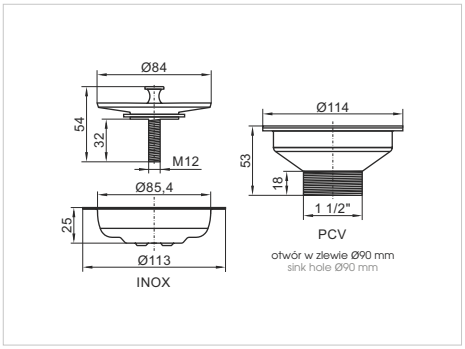

ODPŁYW 3 1/2"
DRAIN 3 1/2"

- wykonany z PCV oraz stali nierdzewnej
- made of PVC and stainless steel

KZ-D10-ODPŁYW 3 1/2"

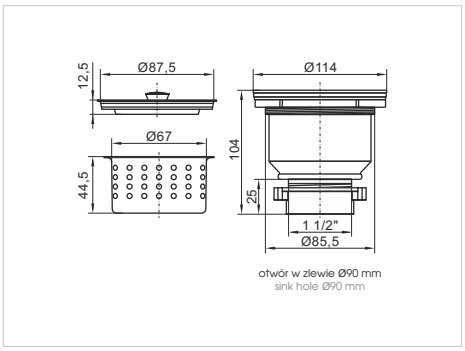

ODPŁYW 3 1/2"
DRAIN 3 1/2"

- wykonany ze stali nierdzewnej oraz PCV
- do przykręcania
- made of stainless steel and PVC
- to screwing

KZ-D11A-ODPŁYW 5 1/2"

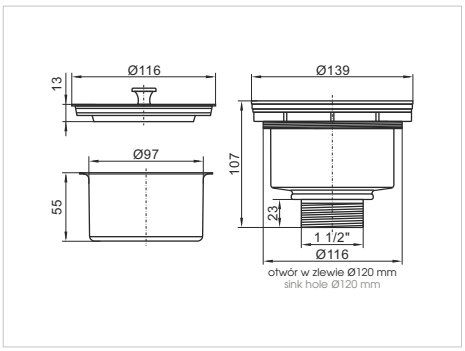

ODPŁYW 5 1/2"
DRAIN 5 1/2"

- wykonany ze stali nierdzewnej oraz PCV
- do przykręcania
- made of stainless steel and PVC
- to screwing

KZ-D12-420

AIFO PRODUCTION
BEST SELLER

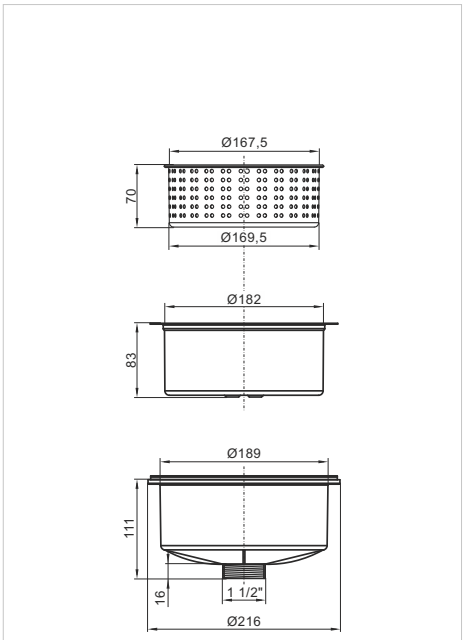

ODPŁYW Z SITEM
DRAIN WITH STRAINER BASKET

- wykonany ze stali nierdzewnej oraz PCV
- do przykręcania
- otwór montażowy: Ø183 mm
- pojemność sita: 1,6 l
- pasuje do zaworu kulowego z dźwignią **KZ-K40** (str. 35)
- możliwość wykonania przetłoczenia w komorach AiFO
- made of stainless steel and PVC
- to screwing
- mounting hole Ø183 mm
- bucket volume: 1,6 l
- fits for ball valve with lever **KZ-K40** (on page 35)
- the possibility of pressing hole for drain in the AiFO bowls

KZ-ODPŁYW 5 1/2"

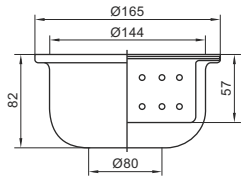

ODPŁYW 5 1/2"
DRAIN 5 1/2"

- wykonany ze stali nierdzewnej
- do wspawania
- 3 częściowy: misa, sito i pokrywa

- made of stainless steel
- to welding
- 3 pieces: bowl, strainer and cover

KZ-D05

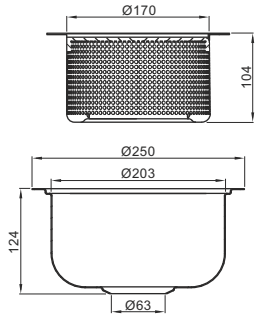

ODPŁYW Z SITEM
DRAIN WITH A STRAINER

- wykonany ze stali nierdzewnej
- do wspawania
- 2 częściowy: misa i sito

- made of stainless steel
- to welding
- 2 pieces: bowl and strainer

AG-SPBI (CZ/BA)

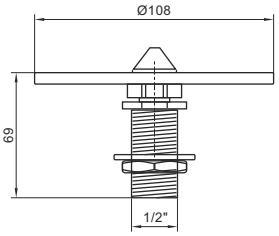

AG-SPBI2 (CZ/BA)

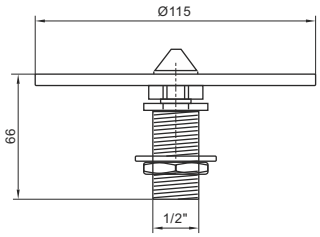

SPRYSKIWACZ DO SZKLANEK
GLASS SPRAYER

- automatyczne spryskiwanie po naciśnięciu kołnierza
- dostępne w kolorze białym (BA) lub czarnym (CZ)
- zalecane ciśnienie robocze to 2-4 bar
- przyłącze 1/2"
- opcjonalnie: zawór mieszający (1/2") **AG-MW20**

- automatic spraying after flange press
- available in white (BA) or black color (CZ)
- recommended working pressure is 2-4 bar
- connection 1/2"
- optional: mixing valve (1/2") **AG-MW20**

Opcjonalnie */ Optional*
Zawór mieszający (1/2") AG-MW20
Mixing valve (1/2") AG-MW20

AG-GR500

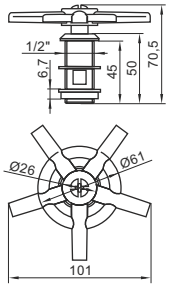

SPRYSKIWACZ DO SZKLANEK
GLASS SPRAYER

- zawór płuczący wykonany z chromu
- kołnierz wykonany z poliamidu
- automatyczne spryskiwanie po naciśnięciu kołnierza

- rinse valve made of chrome plated
- flange made of polyamide
- automatic spraying after flange press

ODPŁYW ZE ZINTEGROWANYM SPRYSKIWACZEM DO SZKLANEK
DRAIN WITH INTEGRATED GLASS SPRAYER

KZ-SPB SET

- pozwala na wstępne mycie brudnych szklanek bez wysiłku i rozpryskiwania wody
- innowacyjne rozwiązanie eliminuje konieczność wiercenia dodatkowych otworów w zlewie w celu zamontowania zewnętrznego spryskiwacza
- zestaw zawiera wszystkie niezbędne części do instalacji (model odpływu do sprecyzowania przy zamówieniu)
- przedłużenie **KZ-SPB-E** do mycia wysokich naczyń (kieliszki, butelki, itp.) na zapytanie
- łatwy montaż bez konieczności wzywania fachowej pomocy
- przy zamówieniu należy sprecyzować typ zlewu (odpływ Ø115 z przelewem, odpływ Ø115 bez przelewu, odpływ Ø80 bez przelewu)

- allows you to pre-wash dirty glasses with no effort or splashing of water
- innovative solution eliminates the need to drill extra holes in the basin to install an external sprayer
- set includes all necessary parts for assembly (drain model to be specified when ordering)
- an extension **KZ-SPB-E** for washing tall dishes (tall glasses, bottles, etc.) on request
- easy to install without calling in professional help
- when ordering, please specify the type of sink (Ø115 drain with overflow, Ø115 drain without overflow, Ø80 drain without overflow)

GOTOWE ZESTAWY SYSTEMU KZ-SPB
READY-MADE KZ-SPB SYSTEM SETS

KZ-SPB-1 SET

spryskiwacz do szklanek 3/8" ze zlewem i odpływem
glass sprayer with sink and drain 3/8"

KZ-SPB-2 SET

odpływ umywalkowy 3/8" (Ø80, przemysłowy) z przyłączem czystej wody
3/8" drain (Ø80, industrial) with clean water inlet

KZ-SPB-3 SET

odpływ umywalkowy 3/8" (Ø115) z przyłączem czystej wody
3/8" drain (Ø115) with clean water inlet

KZ-SPB-4 SET

odpływ umywalkowy 3/8" (Ø115) z przyłączem czystej wody i przelewem
3/8" drain (Ø115) with clean water inlet and overflow

KZ-SPB-5 SET

spryskiwacz do szklanek 3/8" (czarny, typ amerykański)
glass sprayer 3/8" (black, American type)

KZ-SPB-E

lanca natryskowa do mycia wysokich naczyń
sprayer lance for spraying tall dishes

KZ-70013525

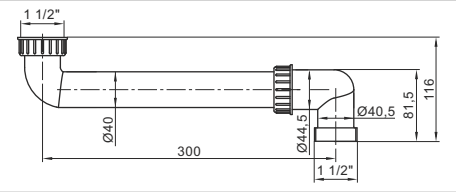

RURA ODPŁYWOWA 1 1/2"
SINK CONNECTION PIPE 1 1/2"

- wykonany z PCV
- kolor: biały

- made of PVC
- color: white

KZ-Syfon rurowy 1 1/2" PCV

BEST SELLER

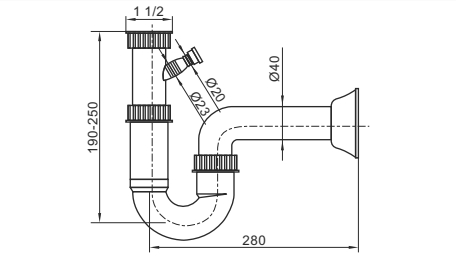

SYFON RUROWY 1 1/2"
SINK P-TRAP 1 1/2"

- wykonany z PCV
- kolor: biały

- made of PVC
- color: white

KZ-SYFON fi50

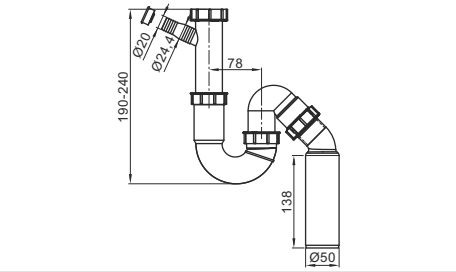

SYFON RUROWY fi50
SINK P-TRAP fi50

- wykonany z PCV
- kolor: biały

- made of PVC
- color: white

KZ-Syfon rurowy
podwójny 1 1/2" PCV

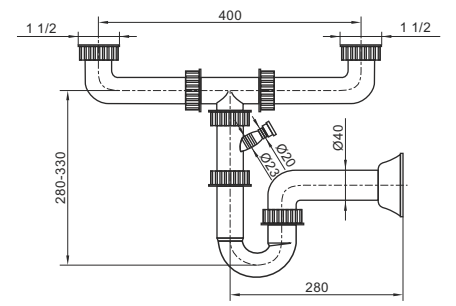

SYFON RUROWY PODWÓJNY 1 1/2"
DOUBLE SINK P-TRAP 1 1/2"

- wykonany z PCV
- kolor: biały

- made of PVC
- color: white

KZ-Syfon 1 1/2"

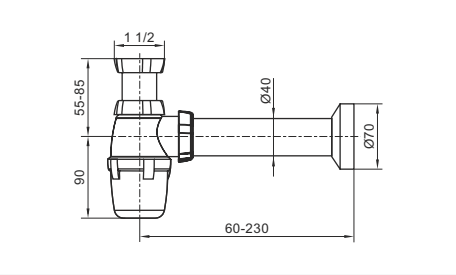

SYFON 1 1/2"
BOTTLE TRAP 1 1/2"

- wykonany z PCV
- kolor: biały

- made of PVC
- color: white

KZ-Syfon rurowy 1 1/2"
KZ-Syfon rurowy 1 1/4"

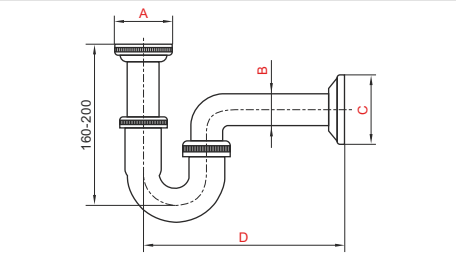

SYFON RUROWY
SINK P-TRAP

- wykonany z mosiądzu chromowanego

- made of chromed brass

SYMBOL	KZ-Syfon rurowy 1 1/2"	KZ-Syfon rurowy 1 1/4"
WYMIARY DIMENSIONS	A=1 1/2", B=Ø40 mm, C=Ø78 mm, D=270 mm	A=1 1/4", B=Ø32 mm, C=Ø65 mm, D=250 mm

AG-1/05FE

BEST SELLER

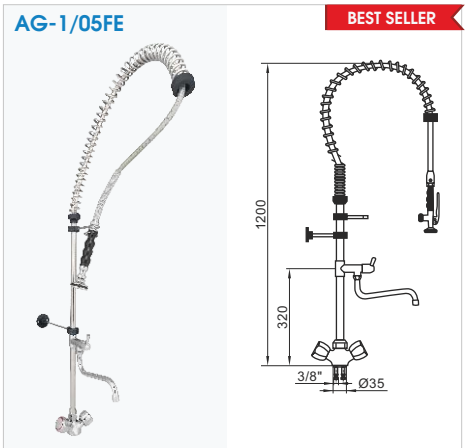

AG-1FE

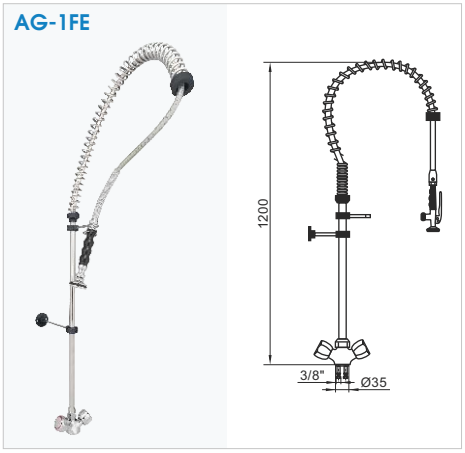

BATERIA STOJĄCA ZE SPRYSKIWACZEM
PRE-RINSE STANDING UNIT

- głowice zaworów samosmarowne, niezacieralne
- nierdzewny, izolowany wąż zbrojony wzmacniany na końcach
- korpus: mosiądz chromowany
- pokrętła stalowe chromowane
- sprężyna stalowa chromowana
- przepływ wody od 9 l/min do 15 l/min przy ciśnieniu 2 do 4 bar
- otwór montażowy Ø35 mm
- oil bathed headwork valves
- ss-braided flexible hose reinforced at the ends
- body: chromed brass
- polished chrome knobs
- spring - chromed steel
- flow rate 9 l/min to 15 l/min at pressure 2 to 4 bar
- counter hole diameter Ø35 mm

AG-1M/05FE

BEST SELLER

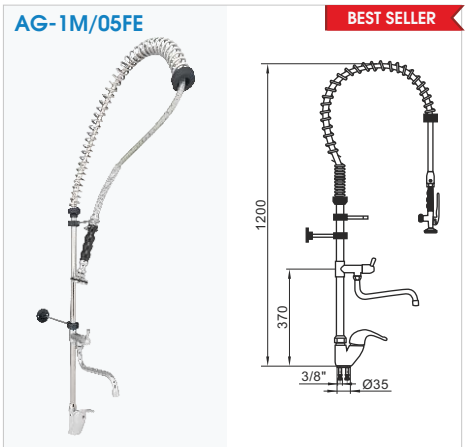

AG-1M

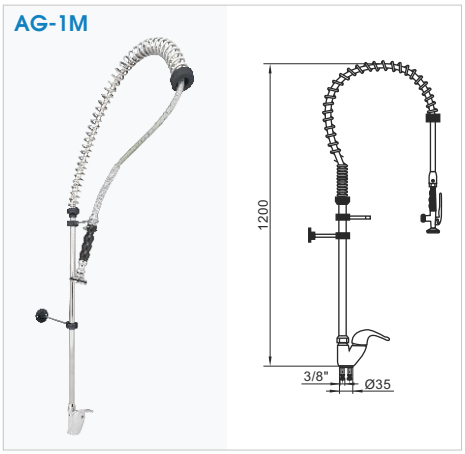

BATERIA STOJĄCA ZE SPRYSKIWACZEM
PRE-RINSE STANDING UNIT

- głowice ceramiczne
- nierdzewny, izolowany wąż zbrojony wzmacniany na końcach
- korpus: mosiądz chromowany
- pokrętło wraz z dźwignią stalowe chromowane
- sprężyna stalowa chromowana
- przepływ wody od 9 l/min do 15 l/min przy ciśnieniu 2 do 4 bar
- otwór montażowy Ø35 mm
- ceramic headwork valves
- ss-braided flexible hose reinforced at the ends
- body: chromed brass
- polished chrome knobs and lever
- spring - chromed steel
- flow rate 9 l/min to 15 l/min at pressure 2 to 4 bar
- counter hole diameter Ø35 mm

AG-1/05SPC

AG-1SPC

BATERIA STOJĄCA ZE SPRYSKIWACZEM
PRE-RINSE STANDING UNIT

- głowice zaworów samosmarowne, niezacieralne
- przegub kulowy między wężem a spryskiwaczem
- automatyczne zamykanie dopływu wody
- korpus: mosiądz chromowany
- pokrętła stalowe chromowane
- sprężyna gazowa amortyzuje ruch spryskiwacza
- przepływ wody od 9 l/min do 15 l/min przy ciśnieniu 2 do 4 bar
- otwór montażowy Ø35 mm
- oil bathed headwork valves
- ball joint between the hose and sprayer
- automatic stops the flow of water
- body: chromed brass
- polished chrome knobs
- gas spring absorbs movement of the sprayer
- flow rate 9 l/min to 15 l/min at pressure 2 to 4 bar
- counter hole diameter Ø35 mm

inne modele baterii ze spryskiwaczem na zapytanie / other pre-rinse unit on request

AG-9/05FE

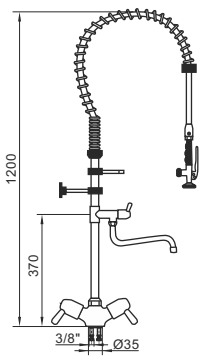

AG-9FE

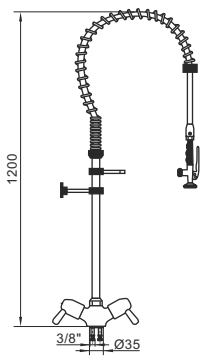

BATERIA STOJĄCA ZE SPRYSKIWACZEM
PRE-RINSE STANDING UNIT

- głowice ceramiczne
- nierdzewny, izolowany wąż zbrojony wzmacniany na końcach
- pokrętła stalowe chromowane
- sprężyna stalowa chromowana
- obrotowa wylewka
- przepływ wody od 9 l/min do 15 l/min przy ciśnieniu 2 do 4 bar
- przyłącza: 3/8"
- ceramic headwork valves
- ss-braided flexible hose reinforced at the ends
- polished chrome knobs
- spring - chromed steel
- swiveling spout
- flow rate 9 l/min to 15 l/min at pressure 2 to 4 bar
- connections: 3/8"

AG-100

BEST SELLER

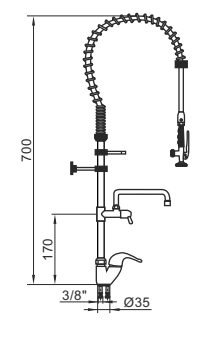

AG-100C

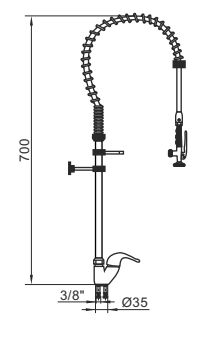

BATERIA STOJĄCA ZE SPRYSKIWACZEM
PRE-RINSE STANDING UNIT

- głowice ceramiczne
- nierdzewny, izolowany wąż zbrojony wzmacniany na końcach
- korpus: mosiądz chromowany
- pokrętło wraz z dźwignią stalowe chromowane
- sprężyna stalowa chromowana
- przepływ wody od 9 l/min do 15 l/min przy ciśnieniu 2 do 4 bar
- otwór montażowy Ø35 mm
- ceramic headwork valves
- ss-braided flexible hose reinforced at the ends
- body: chromed brass
- polished chrome knobs and lever
- spring - chromed steel
- flow rate 9 l/min to 15 l/min at pressure 2 to 4 bar
- counter hole diameter Ø35 mm

AG-3/05FE

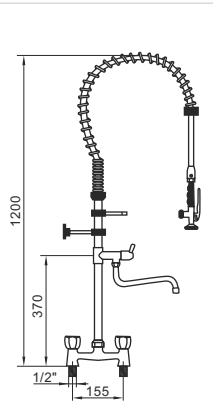

AG-3FE

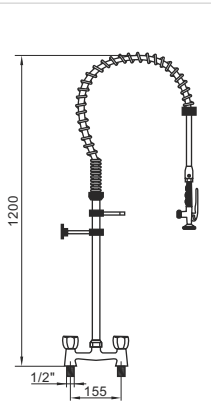

BATERIA STOJĄCA DWUOTWOROWA ZE SPRYSKIWACZEM
PRE-RINSE UNIT WITH TWO HOLES MIXER

- głowice zaworów samosmarowne, niezacieralne
- nierdzewny, izolowany wąż zbrojony wzmacniany na końcach
- pokrętła stalowe chromowane
- sprężyna stalowa chromowana
- sprężyna stalowa chromowana
- przepływ wody od 9 l/min do 15 l/min przy ciśnieniu 2 do 4 bar
- oil bathed headwork valves
- SS-braided flexible hose reinforced at the ends
- polished chrome knobs
- spring - chromed steel
- flow rate 9 l/min to 15 l/min at pressure 2 to 4 bar

AG-1/05SPC-TS

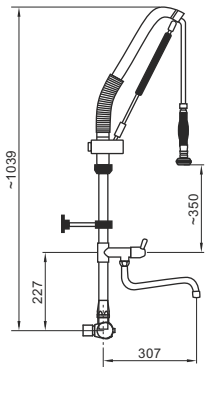

AG-TSM

mieszacz z okuciami
mixing with fittings

AG-PCP

wykończenie: poler
finish: polished

AG-PCS

wykończenie: satyna
finish: satin

przykład zastosowania
application example

BATERIA ŚCIENNA ZE SPRYSKIWACZEM
WALL MOUNT PRE-RINSE UNIT

- nierdzewny, izolowany wąż zbrojony, wzmacniany na końcach (1000mm)
- sprężyna stalowa chromowana
- szybkozłączki węża i spryskiwacza
- obrotową wylewką
- głowice zaworów samosmarowne, niezacieralne
- przyłącze: rozstaw 160 mm - gwint M26X1,5

- SS-braided flexible hose reinforced at the ends(1000mm)
- spring - chromed steel
- hose and sprayer quick couplers
- swiveling spout
- oil bathed headwork valves
- connection: holes distance 160 mm – thread M26X1.5

inne modele baterii ze spryskiwaczem na zapytanie / other pre-rinse unit on request

AG-D30M

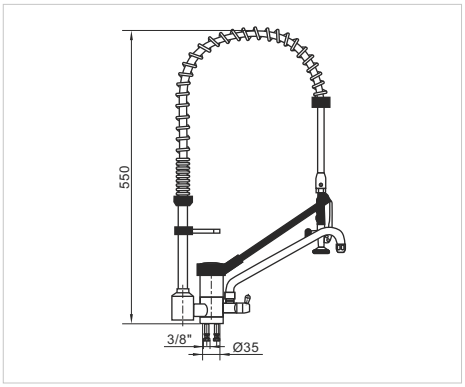

BATERIA STOJĄCA ZE SPRYSKIWACZEM
PRE-RINSE STANDING UNIT

- głowice ceramiczne
- nierdzewny, izolowany wąż zbrojony wzmacniany na końcach
- pokrętła i sprężyna stalowe chromowane
- obrotowa wylewka
- przepływ wody od 9 l/min do 15 l/min przy ciśnieniu 2 do 4 bar
- przyłącza: 3/8"
- ceramic headwork valves
- ss-braided flexible hose reinforced at the ends
- polished chrome steel knobs and spring
- swiveling spout
- flow rate 9 l/min to 15 l/min at pressure 2 to 4 bar
- connections: 3/8"

AG-03

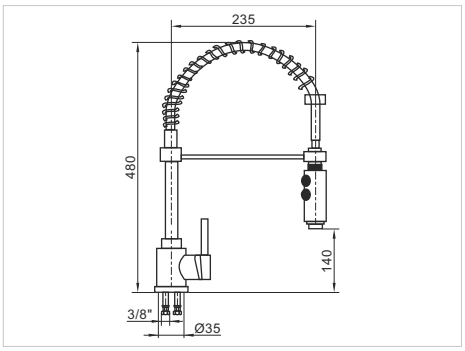

KRAN MIESZAJĄCY
MIXING FAUCET

- głowica ceramiczna
- dźwignia stalowa chromowana
- sprężyna stalowa chromowana
- obrotowa wylewka
- przepływ wody od 26 l/min do 32 l/min przy ciśnieniu 3 do 5 bar
- otwór montażowy Ø35 mm
- ceramic headwork valve
- polished chrome lever
- spring - chromed steel
- swiveling spout
- flow rate 26 l/min to 32 l/min at pressure 3 to 5 bar
- counter hole diameter Ø35 mm

AG-MF3

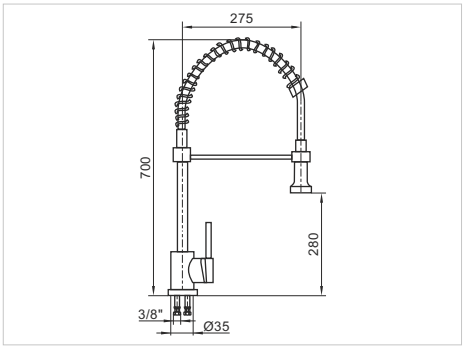

KRAN MIESZAJĄCY
MIXING FAUCET

- głowica ceramiczna
- w całości wykonany ze stali nierdzewnej AISI-304
- obrotowa wylewka
- przepływ wody od 26 l/min do 32 l/min przy ciśnieniu 3 do 5 bar
- otwór montażowy Ø35 mm
- ceramic headwork valve
- whole made of stainless steel AISI-304
- swiveling spout
- flow rate 26 l/min to 32 l/min at pressure 3 to 5 bar
- counter hole diameter Ø35 mm

AG-530A

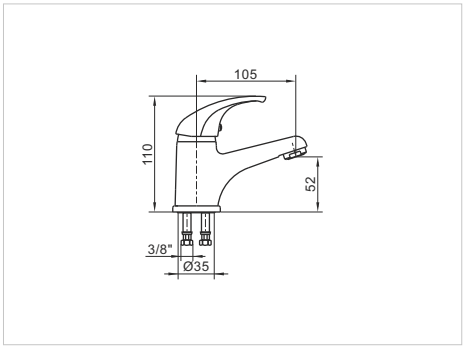

KRAN MIESZAJĄCY
MIXING FAUCET

- głowica ceramiczna
- dźwignia stalowa chromowana
- przepływ wody od 9 l/min do 15 l/min przy ciśnieniu 2 do 4 bar
- otwór montażowy Ø35 mm
- ceramic headwork valve
- polished chrome lever
- flow rate 9 l/min to 15 l/min at pressure 2 to 4 bar
- counter hole diameter Ø35 mm

AG-305KBF

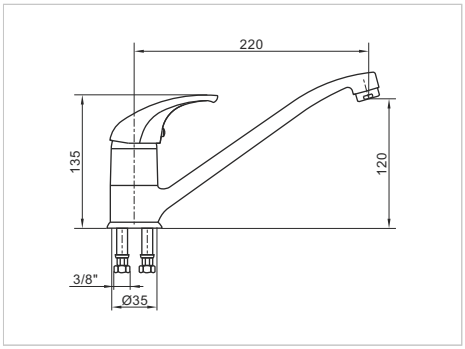

KRAN MIESZAJĄCY
MIXING FAUCET

- głowica ceramiczna
- korpus: mosiądz chromowany
- dźwignia stalowa chromowana
- obrotowa wylewka
- przepływ wody od 26 l/min do 32 l/min przy ciśnieniu 3 do 5 bar
- otwór montażowy Ø35 mm
- ceramic headwork valve
- body: chromed brass
- polished chrome lever
- swiveling spout
- flow rate 26 l/min to 32 l/min at pressure 3 to 5 bar
- counter hole diameter Ø35 mm

AG-305BF

BEST SELLER

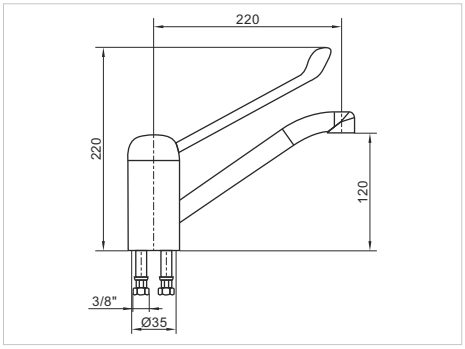

KRAN MIESZAJĄCY ŁOKCIOWY
ELBOW MIXING FAUCET

- głowica ceramiczna
- korpus: mosiądz chromowany
- dźwignia stalowa chromowana
- obrotowa wylewka
- przepływ wody od 26 l/min do 32 l/min przy ciśnieniu 3 do 5 bar
- otwór montażowy Ø35 mm
- ceramic headwork valve
- body: chromed brass
- polished chrome lever
- swiveling spout
- flow rate 26 l/min to 32 l/min at pressure 3 to 5 bar
- counter hole diameter Ø35 mm

AG-232

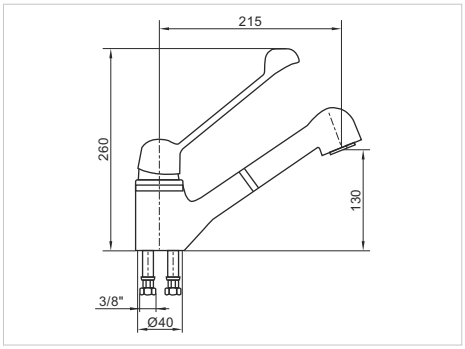

KRAN MIESZAJĄCY ŁOKCIOWY
ELBOW MIXING FAUCET

- głowica ceramiczna
- korpus: mosiądz chromowany
- dźwignia stalowa chromowana
- wyciągana wylewka o długości 1 m
- przepływ wody od 23 l/min do 28 l/min przy ciśnieniu 3 do 5 bar
- otwór montażowy Ø40 mm
- ceramic headwork valve
- body: chromed brass
- polished chrome lever
- removable spray head, hose length 1 m
- flow rate 23 l/min to 28 l/min at pressure 3 to 5 bar
- counter hole diameter Ø40 mm

AG-232K

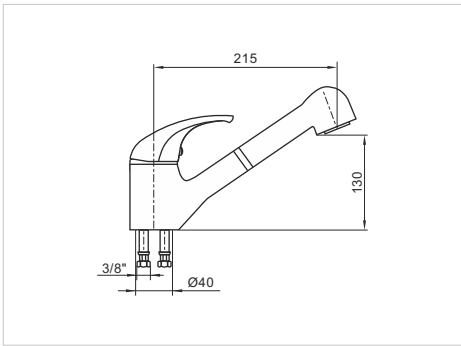

KRAN MIESZAJĄCY
MIXING FAUCET

- głowica ceramiczna
- dźwignia stalowa chromowana
- wyciągana wylewka o długości 1 m
- przepływ wody od 23 l/min do 28 l/min przy ciśnieniu 3 do 5 bar
- otwór montażowy Ø40 mm
- ceramic headwork valve
- polished chrome lever
- removable spray head, hose length 1 m
- flow rate 23 l/min to 28 l/min at pressure 3 to 5 bar
- counter hole diameter Ø40 mm

AG-MFBS

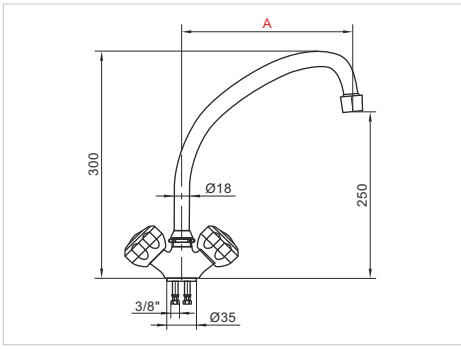

KRAN MIESZAJĄCY
MIXING FAUCET

- głowice zaworów samosmarowne, niezacieralne
- korpus: mosiądz chromowany
- pokrętła stalowe chromowane
- obrotowa wylewka
- przepływ wody od 30 l/min do 36 l/min przy ciśnieniu 3 do 5 bar
- otwór montażowy Ø35 mm
- oil bathed headwork valves
- body: chromed brass
- polished chrome knobs
- swiveling spout
- flow rate 30 l/min to 36 l/min at pressure 3 to 5 bar
- counter hole diameter Ø35 mm

SYMBOL	AG-MFBS15	AG-MFBS20	AG-MFBS25	AG-MFBS30
WYLEWKA (A) SPOUT	A=150 mm	A=200 mm	A=250 mm	A=300 mm

AG-MS

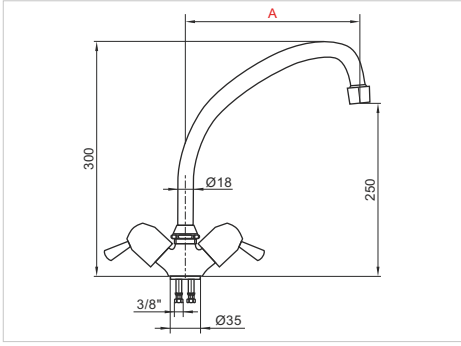

KRAN MIESZAJĄCY
MIXING FAUCET

- głowice ceramiczne
- pokrętła stalowe chromowane
- obrotowa wylewka
- przepływ wody od 30 l/min do 36 l/min przy ciśnieniu 3 do 5 bar
- otwór montażowy Ø35 mm
- ceramic headwork valves
- polished chrome knobs
- swiveling spout
- flow rate 30 l/min to 36 l/min at pressure 3 to 5 bar
- counter hole diameter Ø35 mm

SYMBOL	AG-MS920	AG-MS925	AG-MS930
WYLEWKA (A) SPOUT	A=200 mm	A=250 mm	A=300 mm

AG-308

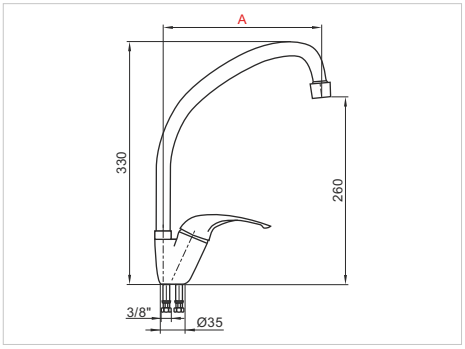

KRAN MIESZAJĄCY
MIXING FAUCET

- głowica ceramiczna
- dźwignia stalowa chromowana
- obrotowa wylewka
- przepływ wody od 26 l/min do 32 l/min przy ciśnieniu 3 do 5 bar
- otwór montażowy Ø35 mm
- ceramic headwork valve
- polished chrome lever
- swiveling spout
- flow rate 26 l/min to 32 l/min at pressure 3 to 5 bar
- counter hole diameter Ø35 mm

SYMBOL	AG-308-20	AG-308-25	AG-308-30
WYLEWKA (A) SPOUT	A=200 mm	A=250 mm	A=300 mm

AG-MS2
AG-MS3

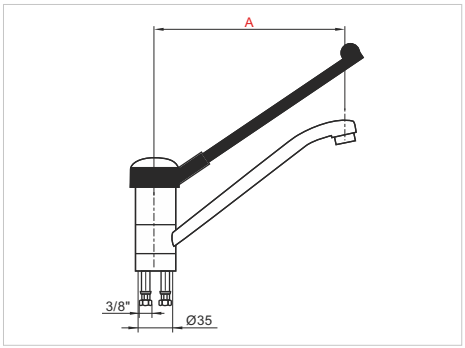

KRAN MIESZAJĄCY ŁOKCIOWY
ELBOW MIXING FAUCET

- głowica ceramiczna
- obrotowa wylewka
- przepływ wody od 26 l/min do 32 l/min przy ciśnieniu 3 do 5 bar
- otwór montażowy Ø35 mm
- ceramic headwork valve
- swiveling spout
- flow rate 26 l/min to 32 l/min at pressure 3 to 5 bar
- counter hole diameter Ø35 mm

SYMBOL	AG-MS2	AG-MS3
WYLEWKA (A) SPOUT	A=200 mm	A=300 mm

AG-B2
AG-B3

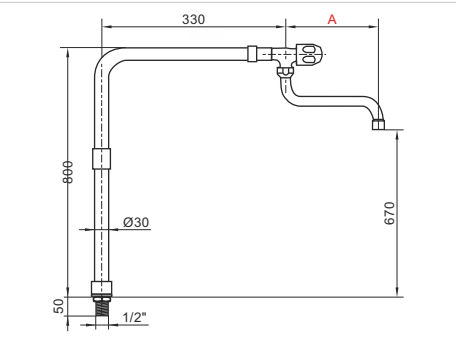

BATERIA STOJĄCA KOLUMNOWA
COLUMN TAP

- głowica zaworu samosmarowna, niezacieralna
- obrotowa kolumna i wylewka
- przepływ wody od 92 l/min do 104 l/min przy ciśnieniu 3 do 5 bar
- oil bathed headwork valve
- swiveling column and spout
- flow rate 92 l/min to 104 l/min at pressure 3 to 5 bar

SYMBOL	AG-B2	AG-B3
WYLEWKA (A) SPOUT	A=200 mm	A=300 mm

AG-MFP03

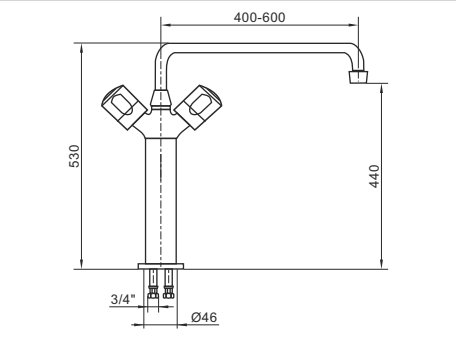

KRAN Z TELESKOPOWĄ WYLEWKĄ
FAUCET WITH TELESCOPIC SPOUT

- głowice zaworów samosmarowne, niezacieralne
- pokrętła stalowe chromowane
- obrotowa, teleskopowa wylewka
- przepływ wody od 92 l/min do 104 l/min przy ciśnieniu 3 do 5 bar
- otwór montażowy Ø46 mm
- oil bathed headwork valves
- polished chrome knobs
- swiveling, telescopic spout
- flow rate 92 l/min to 104 l/min at pressure 3 to 5 bar
- counter hole diameter Ø46 mm

AG-P

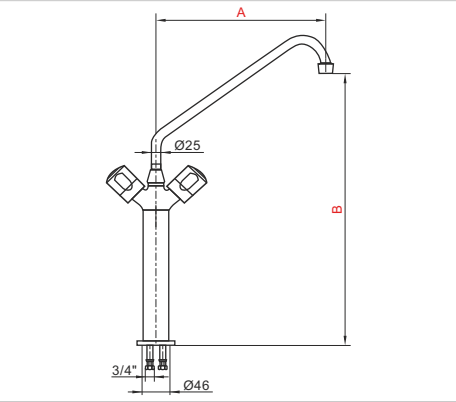

KRAN MIESZAJĄCY
MIXING FAUCET

- głowice zaworów samosmarowne, niezacieralne
- pokrętła stalowe chromowane
- obrotowa wylewka
- otwór montażowy Ø46 mm
- oil bathed headwork valves
- polished chrome knobs
- swiveling spout
- counter hole diameter Ø46 mm

SYMBOL	AG-P202	AG-P252	AG-P302	AG-P203	AG-P253	AG-P303	AG-P204	AG-P254	AG-P304
WYMIARY DIMENSIONS	A=200 mm, B=450 mm	A=250 mm, B=450 mm	A=300 mm, B=450 mm	A=200 mm, B=550 mm	A=250 mm, B=550 mm	A=300 mm, B=550 mm	A=200 mm, B=650 mm	A=250 mm, B=650 mm	A=300 mm, B=650 mm

AG-01

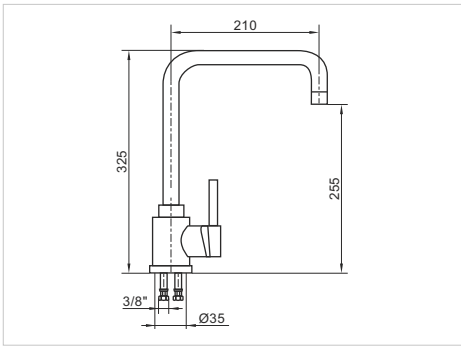

KRAN MIESZAJĄCY
MIXING FAUCET

- głowica ceramiczna
- dźwignia stalowa chromowana
- obrotowa wylewka
- przepływ wody od 26 l/min do 32 l/min przy ciśnieniu 3 do 5 bar
- otwór montażowy Ø35 mm
- ceramic headwork valve
- polished chrome lever
- swiveling spout
- flow rate 26 l/min to 32 l/min at pressure 3 to 5 bar
- counter hole diameter Ø35 mm

AG-02

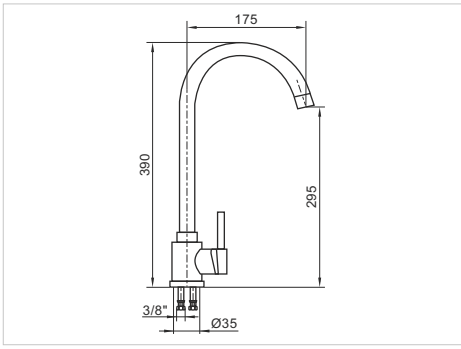

KRAN MIESZAJĄCY
MIXING FAUCET

- głowica ceramiczna
- dźwignia stalowa chromowana
- obrotowa wylewka
- przepływ wody od 26 l/min do 32 l/min przy ciśnieniu 3 do 5 bar
- otwór montażowy Ø35 mm
- ceramic headwork valve
- polished chrome lever
- swiveling spout
- flow rate 26 l/min to 32 l/min at pressure 3 to 5 bar
- counter hole diameter Ø35 mm

AG-MF1

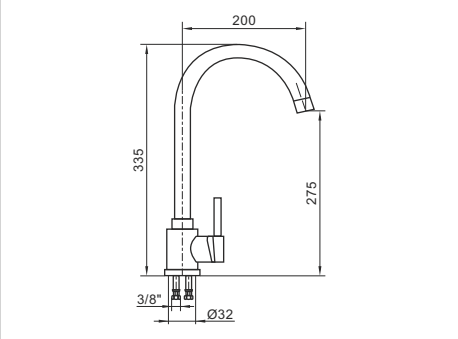

KRAN MIESZAJĄCY
MIXING FAUCET

- głowica ceramiczna
- w całości wykonany ze stali nierdzewnej AISI-304
- obrotowa wylewka
- przepływ wody od 26 l/min do 32 l/min przy ciśnieniu 3 do 5 bar
- otwór montażowy Ø35 mm
- ceramic headwork valve
- whole made of stainless steel AISI-304
- swiveling spout
- flow rate 26 l/min to 32 l/min at pressure 3 to 5 bar
- counter hole diameter Ø35 mm

AG-MF4

BEST SELLER

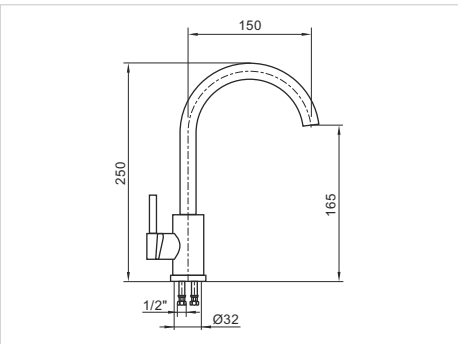

KRAN MIESZAJĄCY
MIXING FAUCET

- głowica ceramiczna
- w całości wykonany ze stali nierdzewnej AISI-304
- obrotowa wylewka

- ceramic headwork valve
- whole made of stainless steel AISI-304
- swiveling spout

AG-MF2

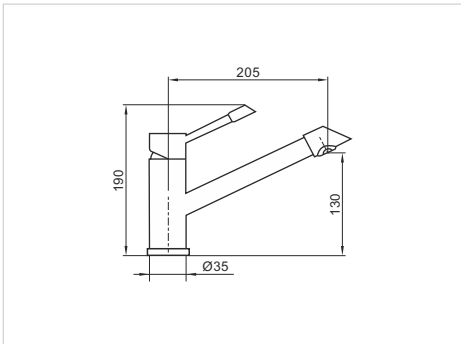

KRAN MIESZAJĄCY
MIXING FAUCET

- głowica ceramiczna
- w całości wykonany ze stali nierdzewnej AISI-304
- obrotowa wylewka
- przepływ wody od 26 l/min do 32 l/min przy ciśnieniu 3 do 5 bar
- otwór montażowy Ø35 mm
- ceramic headwork valve
- whole made of stainless steel AISI-304
- swiveling spout
- flow rate 26 l/min to 32 l/min at pressure 3 to 5 bar
- counter hole diameter Ø35 mm

AG-210

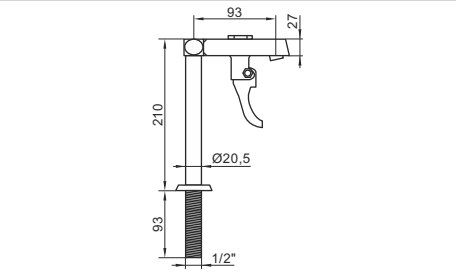

NALEWAK
FILLER NOZZLE

- materiał: mosiądz chromowany
- przepływ wody od 26 l/min do 36 l/min przy ciśnieniu 3 do 5 bar
- otwór montażowy Ø22 mm
- material: chromed brass
- flow rate 26 l/min to 36 l/min at pressure 3 to 5 bar
- counter hole diameter Ø22 mm

AG-P9

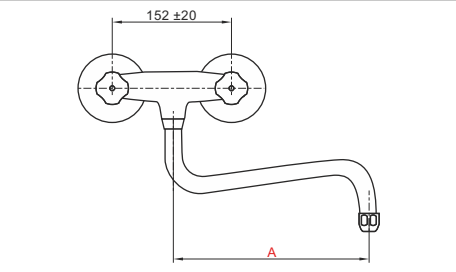

KRAN MIESZAJĄCY DWUOTWOROWY
TWO HOLES MIXING FAUCET

- głowice zaworów samosmarowne, niezacieralne
- pokrętła stalowe chromowane
- obrotowa wylewka
- oil bathed headwork valves
- polished chrome knobs
- swiveling spout

SYMBOL	AG-P920	AG-P925	AG-P930
WYLEWKA (A) SPOUT	A=200 mm	A=250 mm	A=300 mm

AG-PR

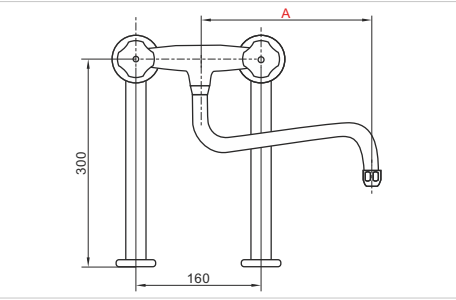

KRAN MIESZAJĄCY DWUOTWOROWY
TWO HOLES MIXING FAUCET

- głowice zaworów samosmarowne, niezacieralne
- pokrętła stalowe chromowane
- obrotowa wylewka
- oil bathed headwork valves
- polished chrome knobs
- swiveling spout

SYMBOL	AG-PR20	AG-PR25	AG-PR30
WYLEWKA (A) SPOUT	A=200 mm	A=250 mm	A=300 mm

AG-8200
AG-82MX

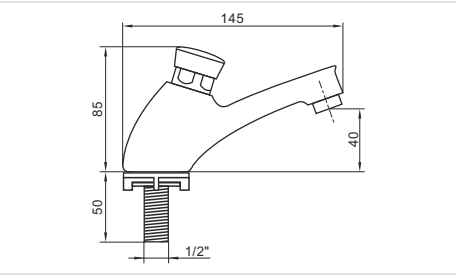

KRAN URUCHAMIANY PRZYCISKIEM
BUTTON TAP

- korpus: mosiądz chromowany
- kran z włącznikiem czasowym
- **AG-82MX** wyposażony w mieszacz ręczny
- body: chromed brass
- faucet with pulsing switch
- **AG-82MX** control lever on the side

SYMBOL	AG-8200	AG-82MX
PRZYŁĄCZE CONNECTION	1/2"	M10x1

AG-9400

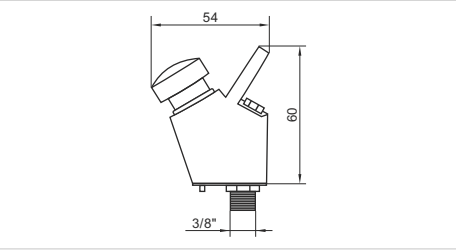

KRAN URUCHAMIANY PRZYCISKIEM
BUTTON TAP

- korpus: mosiądz chromowany
- natychmiastowe otwieranie/zamykanie
- regulowany strumień wody
- otwór montażowy Ø25 mm
- body: chromed brass
- instantaneous opening/closing
- adjusting water jet
- counter hole diameter Ø25 mm

AG-306

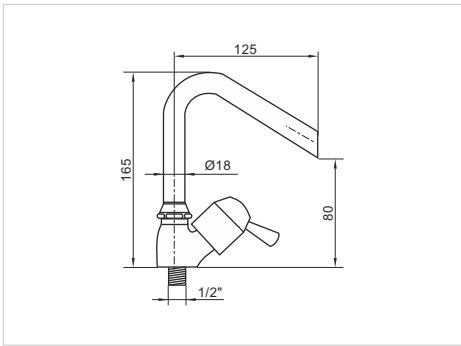

NALEWAK
FILLER NOZZLE

- materiał: mosiądz chromowany
- obrotowa wylewka 90°
- otwór montażowy Ø22 mm
- material: chromed brass
- swiveling spout 90°
- counter hole diameter Ø22 mm

AG-306/17

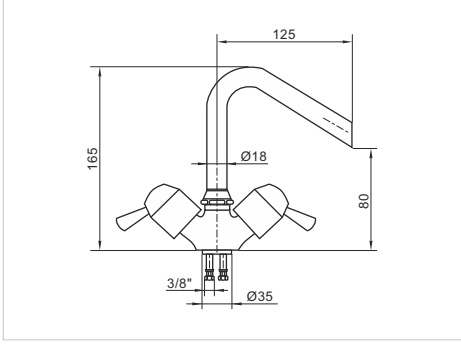

NALEWAK
FILLER NOZZLE

- materiał: mosiądz chromowany
- obrotowa wylewka 90°
- otwór montażowy Ø35 mm
- material: chromed brass
- swiveling spout 90°
- counter hole diameter Ø35 mm

AG-910
AG-912

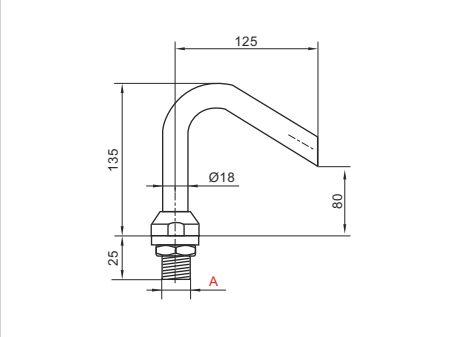

NALEWAK
FILLER NOZZLE

- materiał: mosiądz chromowany
- obrotowa wylewka 90°
- przepływ wody od 26 l/min do 32 l/min przy ciśnieniu 3 do 5 bar
- otwór montażowy Ø22 mm (**AG-910**) lub Ø28 mm (**AG-912**)
- material: chromed brass
- swiveling spout 90°
- flow rate 26 l/min to 32 l/min at pressure 3 to 5 bar
- counter hole diameter Ø22 mm (**AG-910**) or Ø28 mm (**AG-912**)

SYMBOL	AG-910	AG-912
PRZYŁĄCZE (A) CONNECTION	1/2"	3/4"

AG-SF
AG-SF INOX

BEST SELLER

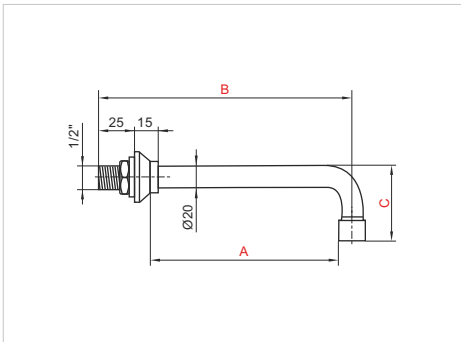

RURKA WYLEWOWA ŚCIENNA
WALL MOUNT SPOUT TUBE

- wykonana z mosiądzu chromowanego lub ze stali nierdzewnej AISI-304
- przepływ wody od 26 l/min do 32 l/min przy ciśnieniu 3 do 5 bar
- otwór montażowy Ø22 mm
- spout tube made of chromed brass or stainless steel AISI-304
- flow rate 26 l/min to 32 l/min at pressure 3 to 5 bar
- counter hole diameter Ø22 mm

SYMBOL	AG-115SF	AG-150SF	AG-170SF	AG-190SF	AG-115SF INOX	AG-180SF INOX	AG-190SF INOX
WYMIARY DIMENSIONS	A=115 mm B=155 mm C=75 mm	A=150 mm B=200 mm C=75 mm	A=170 mm B=220 mm C=75 mm	A=190 mm B=235 mm C=75 mm	A=105 mm B=155 mm C=90 mm	A=170 mm B=210 mm C=90 mm	A=190 mm B=240 mm C=75 mm

AG-W001

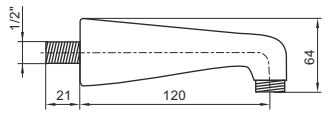

WYLEWKA ŚCIENNA
WALL MOUNT SPOUT

- materiał: mosiądz chromowany
- wylewka ścienna z przyłączem gwintowanym
- na zapytanie dostępny perlator z gwintem żeńskim

- material: chromed brass
- wall mount spout with threaded connection
- aerator with female thread available on request

AG-W002

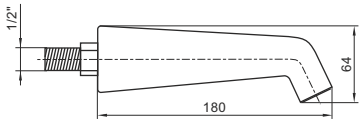

WYLEWKA ŚCIENNA
WALL MOUNT SPOUT

- materiał: mosiądz chromowany
- wylewka ścienna z przyłączem gwintowanym
- material: chromed brass
- wall mount spout with threaded connection

AG-170T(M)
AG-170T
AG-170T(D)

BEST SELLER

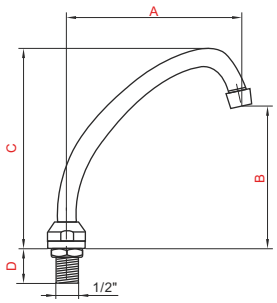

RURKA WYLEWOWA
SPOUT TUBE

- materiał: mosiądz chromowany
- obrotowa wylewka
- przepływ wody od 26 l/min do 32 l/min przy ciśnieniu 3 do 5 bar
- otwór montażowy Ø22 mm
- material: chromed brass
- swiveling spout
- flow rate 26 l/min to 32 l/min at pressure 3 to 5 bar
- counter hole diameter Ø22 mm

SYMBOL	AG-170T(M)	AG-170T	AG-170T(D)
WYMIARY DIMENSIONS	A=135 mm, B=145 mm, C=195 mm, D=22 mm	A=180 mm, B=175 mm, C=225 mm, D=22 mm	A=180 mm, B=215 mm, C=275 mm, D=52 mm

AG-1126CE

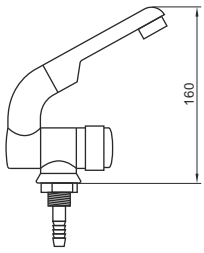

KRAN Z WŁĄCZNIKIEM ELEKTRYCZNYM
ELECTRIC WATER FAUCET WITH SWITCH

- wykonany z PCV
- w komplecie pompa zanurzeniowa 10 l/min., zasilanie: 12 V
- made of PVC
- set include submersible water pump 10 l/min., supply voltage: 12 V

AG-8025E

BEST SELLER

AG-8025EP
pilot sterujący na zapytanie
remote controller for request

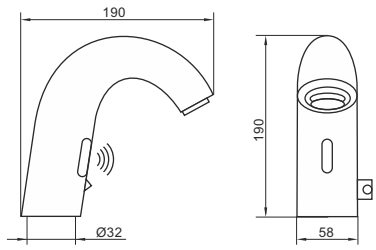

PRZYŁĄCZA
CONNECTIONS 1/2"

KRAN ELEKTRYCZNY NA FOTOKOMÓRKĘ
ELECTRICAL TAP ON PHOTOCELL

- korpus: mosiądz chromowany
- zasięg działania czujnika do 10 cm
- funkcja start/stop
- zasilany bateriami 4x1.5V (napięcie wyjściowe 6V) lub napięciem sieciowym 230 V
- przepływ wody ok. 6 l/min przy ciśnieniu 3 bar
- wyposażony w mieszacz ręczny
- na zapytanie pilot sterujący **AG-8025EP**
- body: chromed brass
- operating distance up to 10 cm
- start/stop function
- powered by batteries 4x1.5V (output voltage 6V) or supply voltage 230 V
- flow rate 6 l/min at pressure 3 bar
- control lever on the side
- **AG-8025EP** remote controller for request

AG-3180
AG-3190

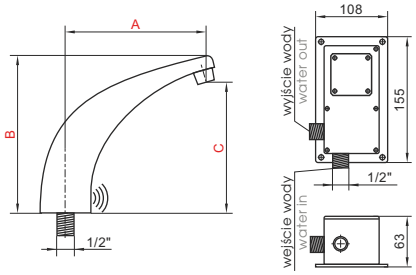

KRAN ELEKTRYCZNY NA FOTOKOMÓRKĘ
ELECTRICAL TAP ON PHOTOCELL

- korpus: mosiądz chromowany
- zasięg działania czujnika do 60 cm
- funkcja start/stop
- zasilany bateriami lub napięciem sieciowym 230 V
- przepływ wody ok. 6 l/min przy ciśnieniu 3 bar
- otwór montażowy Ø25 mm
- body: chromed brass
- operating distance up to 60 cm
- start/stop function
- powered by batteries or supply voltage 230 V
- flow rate 6 l/min at pressure 3 bar
- counter hole diameter Ø25 mm

SYMBOL	AG-3180	AG-3190
WYMIARY DIMENSIONS	A=140 mm, B=120 mm, C=85 mm	A=130 mm, B=155 mm, C=120 mm

AG-8021E

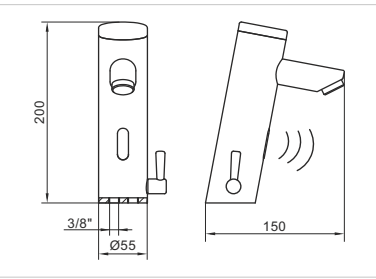

PRZYŁĄCZA
CONNECTIONS 3/8"

KRAN ELEKTRYCZNY NA FOTOKOMÓRKĘ
ELECTRICAL TAP ON PHOTOCELL

- korpus: mosiądz chromowany
- zasięg działania czujnika do 15 cm
- funkcja start/stop
- zasilany bateriami lub napięciem sieciowym 230 V
- wyposażony w mieszacz ręczny
- body: chromed brass
- operating distance up to 15 cm
- start/stop function
- powered by batteries or supply voltage 230 V
- control lever on the side

AG-832E

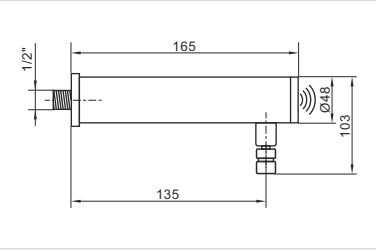

KRAN ELEKTRYCZNY ŚCIENNY NA FOTOKOMÓRKĘ
WALL MOUNT ELECTRICAL TAP ON PHOTOCELL

- zasięg działania czujnika do 60 cm
- funkcja start/stop
- zasilany bateriami
- przepływ wody ok. 6 l/min przy ciśnieniu 3 bar
- operating distance up to 60 cm
- start/stop function
- powered by batteries
- flow rate 6 l/min at pressure 3 bar

AG-985

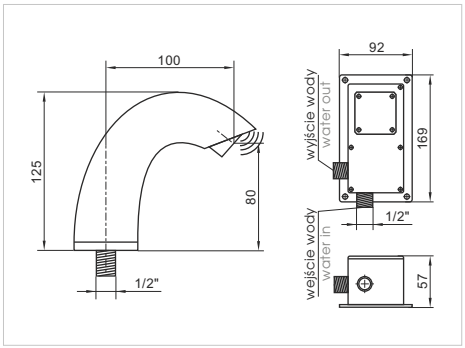

KRAN ELEKTRYCZNY NA FOTOKOMÓRKĘ
ELECTRICAL TAP ON PHOTOCELL

- korpus: mosiądz chromowany
- zasięg działania czujnika do 15 cm
- funkcja start/stop
- zasilany bateriami lub napięciem sieciowym 230 V
- przepływ wody ok. 6 l/min przy ciśnieniu 3 bar
- otwór montażowy Ø25 mm
- body: chromed brass
- operating distance up to 15 cm
- start/stop function
- powered by batteries or supply voltage 230 V
- flow rate 6 l/min at pressure 3 bar
- counter hole diameter Ø25 mm

AG-150E

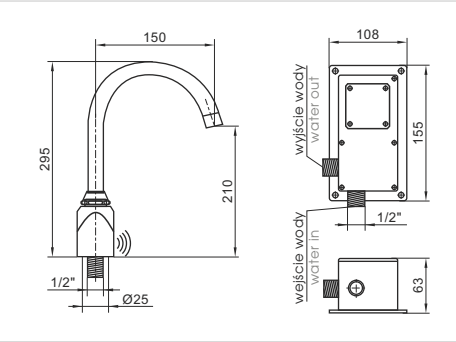

KRAN ELEKTRYCZNY NA FOTOKOMÓRKĘ
ELECTRICAL TAP ON PHOTOCELL

- zasięg działania czujnika do 60 cm
- funkcja start/stop
- zasilany bateriami lub napięciem sieciowym 230 V
- przepływ wody ok. 6 l/min przy ciśnieniu 3 bar
- otwór montażowy Ø25 mm
- operating distance up to 60 cm
- start/stop function
- powered by batteries or supply voltage 230 V
- flow rate 6 l/min at pressure 3 bar
- counter hole diameter Ø25 mm

AG-8821E

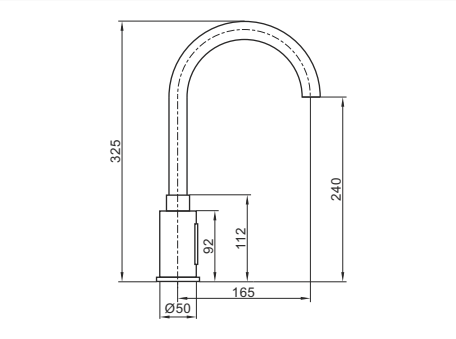

KRAN ELEKTRYCZNY NA FOTOKOMÓRKĘ
ELECTRICAL TAP ON PHOTOCELL

- materiał: mosiądz chromowany
- obrotowa wylewka
- zasilany bateriami lub napięciem sieciowym 230 V
- zasięg działania czujnika do 17 cm
- material: chromed brass
- swiveling spout
- powered by batteries or supply voltage 230 V
- operating distance up to 17 cm

AG-CC125 B / E

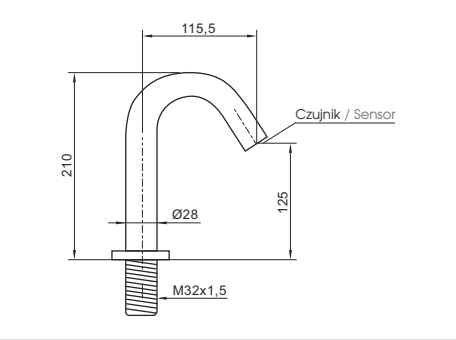

KRAN ELEKTRYCZNY NA FOTOKOMÓRKĘ
ELECTRICAL TAP ON PHOTOCELL

- materiał: stal nierdzewna AISI-304
- zasięg czujnika: 8~14 cm
- zalecane ciśnienie robocze: 1 - 8 barów
- otwór montażowy: 35 mm
- typ zasilania: **AG-CC125 B** (baterie 4xAA), **AG-CC125 E** (100~240V~50/60Hz, 0,15A)
- material: stainless steel AISI-304
- sensor range: 8~14 cm
- recommend working pressure: 1 - 8 bar
- mounting hole: 35 mm
- power supply type: **AG-CC125 B** (batteries 4xAA), **AG-CC125 E** (100~240V~50/60Hz, 0,15A)

AG-3015N
AG-3015NP

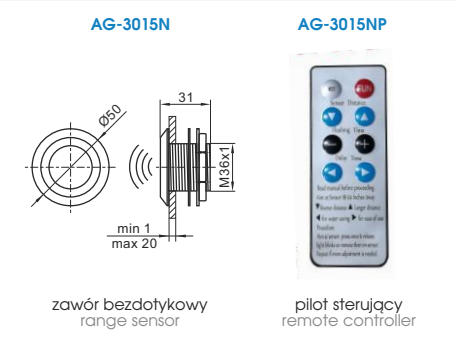

BEZDOTYKOWY ZAWÓR UMYWALKOWY
RANGE SENSOR FOR FAUCETS

- zasięg działania czujnika do 30 cm
- funkcja start/stop
- zasilany bateriami lub napięciem z sieci 230 V (IP54)
- maksymalny czas przepływu wody 30-60 s
- opcjonalnie pilot do regulacji **AG-3015NP**, dystansu czujki, czasu wypływu i zwłoki zamknięcia
- operating distance up to 30 cm
- start/stop function
- powered by batteries or supply voltage 230 V (IP54)
- maximum water flow time 30-60 sec
- optional remote controller **AG-3015NP** to adjust sensor distance, flushing and delay time

AG-20

BEST SELLER

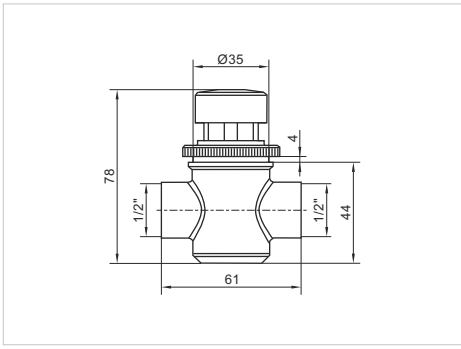

WYŁĄCZNIK CZASOWY KOLANOWY
PULSING SWITCH

- czas przepływu wody 10 s
- współpracuje z zaworem mieszającym
- przyłącza: 1/2"

- water flow time 10 sec
- perfectly fits with water mixer
- connections: 1/2"

AG-35

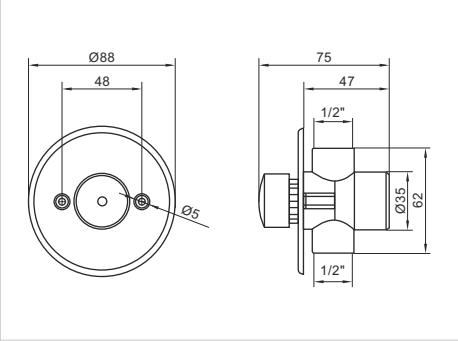

WYŁĄCZNIK CZASOWY KOLANOWY
PULSING SWITCH

- czas przepływu wody 4-25 s (regulacja)
- współpracuje z zaworem mieszającym
- przyłącza: 1/2"

- water flow time 4-25 sec (adjustable)
- perfectly fits with water mixer
- connections: 1/2"

AG-RCP

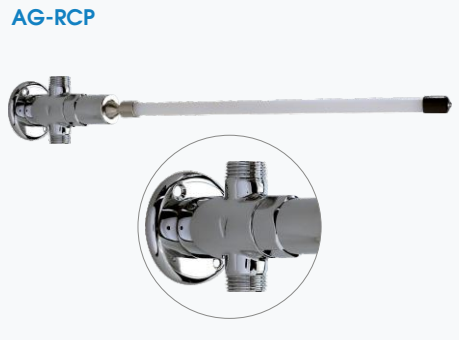

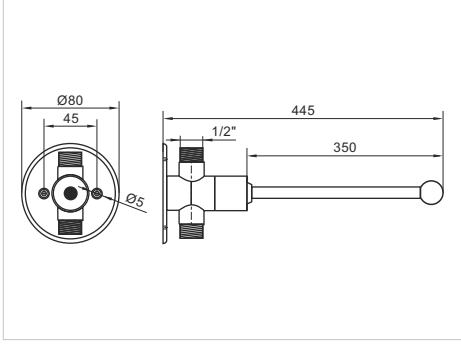

DRĄŻEK KOLANOWY
KNEE OPERATED TAP

- czas przepływu wody 10 s
- współpracuje z zaworem mieszającym
- przyłącza: 1/2"

- water flow time 10 sec
- perfectly fits with water mixer
- connections: 1/2"

AG-MW20

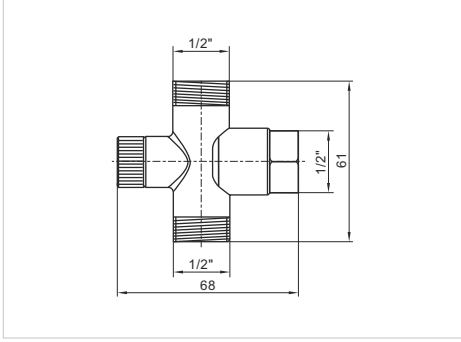

ZAWÓR MIESZAJĄCY
MIXING VALVE

- regulacja temp. za pomocą pokrętła
- współpracuje z wyłącznikiem czasowym
- przyłącza: 1/2"

- adjusting temp. by knob
- perfectly fits with pulsing switch
- connections: 1/2"

AG-MW20ECO

BEST SELLER

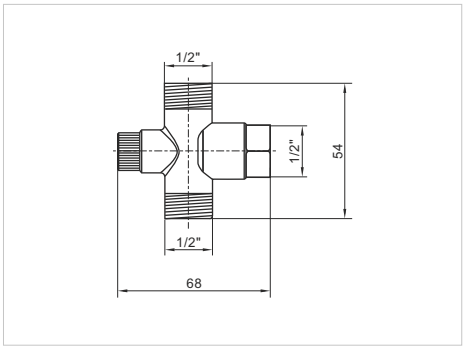

ZAWÓR MIESZAJĄCY
MIXING VALVE

- regulacja temp. za pomocą pokrętła
- współpracuje z wyłącznikiem czasowym
- przyłącza: 1/2"

- adjusting temp. by knob
- perfectly fits with pulsing switch
- connections: 1/2"

AG-MW824

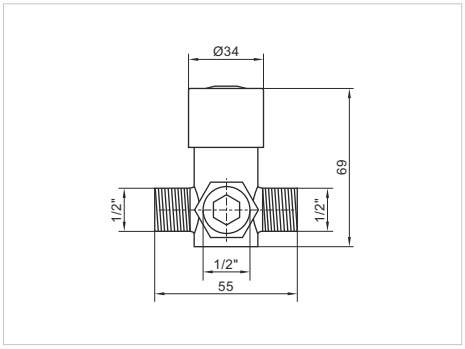

ZAWÓR MIESZAJĄCY
MIXING VALVE

- regulacja temp. za pomocą pokrętła
- współpracuje z wyłącznikiem czasowym
- przyłącza: 1/2"

- adjusting temp. by knob
- perfectly fits with pulsing switch
- connections: 1/2"

AG-MW830

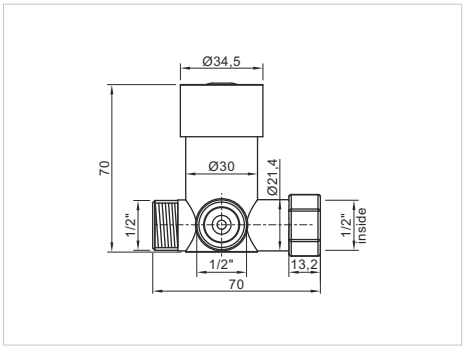

ZAWÓR MIESZAJĄCY
MIXING VALVE

- regulacja temp. za pomocą pokrętła
- współpracuje z wyłącznikiem czasowym
- przyłącza: 1/2"

- adjusting temp. by knob
- perfectly fits with pulsing switch
- connections: 1/2"

AG-MW20L

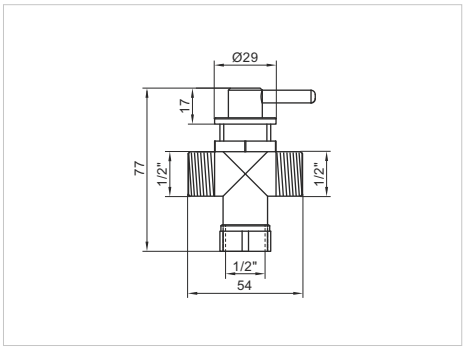

ZAWÓR MIESZAJĄCY Z DŹWIGNIĄ
MIXING VALVE WITH LEVER

- regulacja temp. za pomocą dźwigni
- montaż w panelu
- współpracuje z wyłącznikiem czasowym
- przyłącza: 1/2"

- adjusting temp. by lever
- mounting in the panel
- perfectly fits with pulsing switch
- connections: 1/2"

AG-MWCT

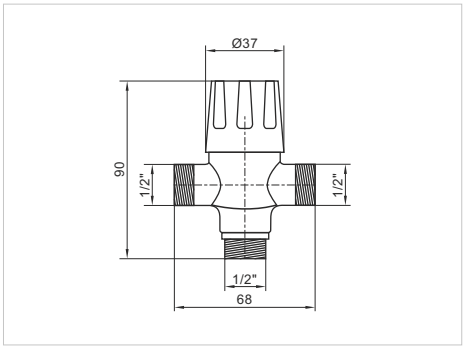

ZAWÓR MIESZAJĄCY Z TERMOSTATEM
MIXING VALVE WITH TEMP. ADJUSTER

- regulacja temp. za pomocą pokrętła (7 stopniowa skala regulacji)
- współpracuje z wyłącznikiem czasowym
- przyłącza: 1/2"

- adjusting temp. by knob (7 points adjustment scale)
- perfectly fits with pulsing switch
- connections: 1/2"

AG-MW8700R

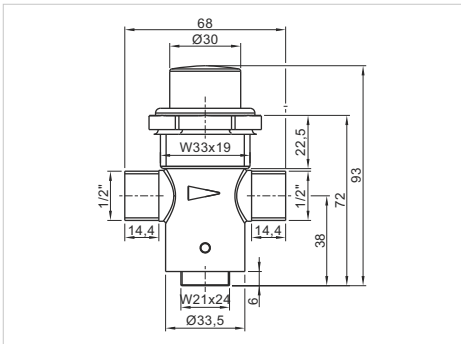

WYŁĄCZNIK CZASOWY KOLANOWY
PULSING SWITCH

- czas przepływu wody 10 s lub z regulacją 0-40 s
- przepływ wody: 17 l/min.
- przyłącza 1/2"

- water flow time 10 sec or adjustable 0-40 sec
- water flow rate: 17 l/min.
- connection 1/2"

AG-MW8600

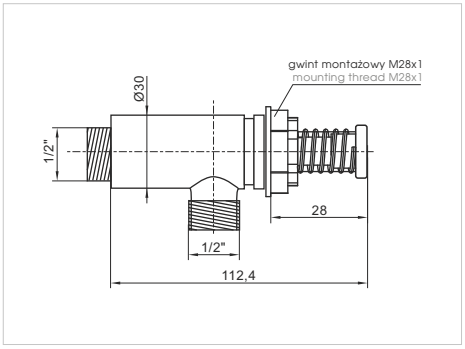

WYŁĄCZNIK CZASOWY KOLANOWY
PULSING SWITCH

- współpracuje z zaworem mieszającym
- przyłącza 1/2"

- perfectly fits with water mixer
- connection 1/2"

AG-MW8600ECO

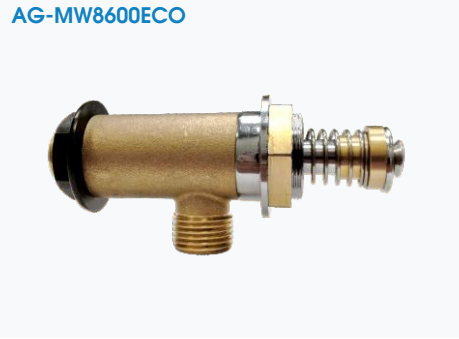

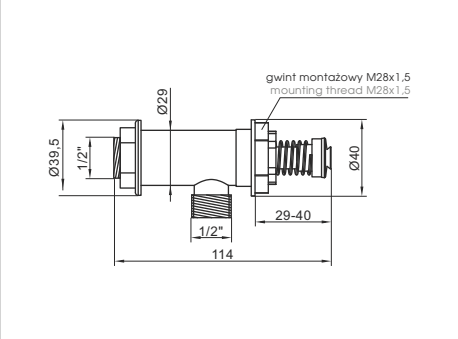

WYŁĄCZNIK CZASOWY KOLANOWY
PULSING SWITCH

- współpracuje z zaworem mieszającym
- przyłącza 1/2"

- perfectly fits with water mixer
- connection 1/2"

AG-171

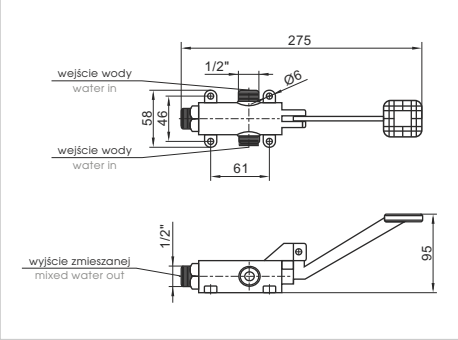

PEDAŁ MIESZAJĄCY
MIXING PEDAL

- równomierne mieszanie wody (brak regulacji)
- przyłącza 1/2"

- equal water mixing (not adjustable)
- connection 1/2"

AG-864P

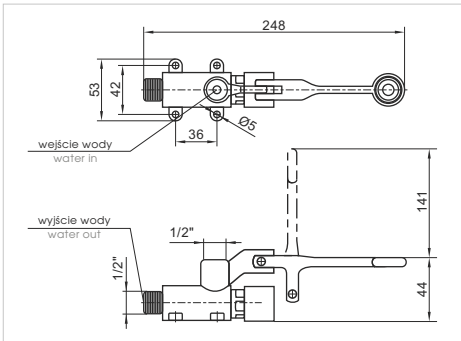

PEDAŁ Z WYŁĄCZNIKIEM CZASOWYM
TIMED PEDAL TAP

- czas przepływu wody 7-10 s
- możliwy montaż podłogowy lub ścienny

- water flow time 7-10 sec
- possible floor or wall mounting

AG-NR
AG-NR19

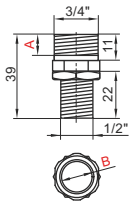

NYPEL REDUKCYJNY
REDUCING NIPPLE

- wykonany z mosiądzu chromowanego
- made of chromed brass

SYMBOL	AG-NR	AG-NR19
WYMIARY DIMENSIONS	A=8,5 mm, B=Ø18 mm	A=10 mm, B=Ø19 mm
PRZYŁĄCZA CONNECTIONS	3/4" x 1/2"	3/4" x 1/2"

AG-NRF22

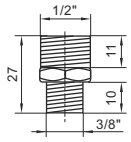

NYPEL REDUKCYJNY
REDUCING NIPPLE

- wykonany z mosiądzu chromowanego
- made of chromed brass

SYMBOL	AG-NRF22
PRZYŁĄCZA CONNECTIONS	1/2" x 3/8"

AG-PS5

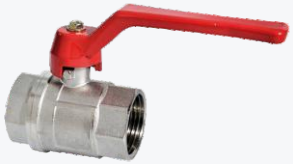

ZAWÓR KULOWY
BALL VALVE

- wykonany z mosiądzu chromowanego
- made of chromed brass

SYMBOL	AG-PS509	AG-PS510	AG-PS512
PRZYŁĄCZA CONNECTIONS	3/8"	1/2"	3/4"

AG-PS6

ZAWÓR KULOWY
BALL VALVE

- wykonany z mosiądzu chromowanego
- made of chromed brass

SYMBOL	AG-PS608	AG-PS609	AG-PS610	AG-PS612
PRZYŁĄCZA CONNECTIONS	1/4"	3/8"	1/2"	3/4"

AG-P10Z
AG-P15Z

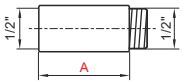

PRZEDŁUŻKA
EXTENSION

- wykonana z mosiądzu
- made of brass

SYMBOL	AG-P10Z	AG-P15Z
PRZYŁĄCZA CONNECTIONS	1/2"	1/2"
WYMIAR (A) DIMENSION	A=10 mm	A=15 mm

AG-N09
AG-N10
AG-N12

KRÓCIEC DWUSTRONNY
THREADED NIPPLE

- wykonany z mosiądzu
- made of brass

SYMBOL	AG-N09	AG-N10	AG-N12
PRZYŁĄCZE (A) CONNECTION	A=3/8"	A=1/2"	A=3/4"

AG-KZZ1/2

AG-KWZ1/2

AG-KWW1/2

KOLANKO
ELBOW

- wykonana z mosiądzu
- made of brass

SYMBOL	AG-KZZ1/2	AG-KWZ1/2	AG-KWW1/2
PRZYŁĄCZA CONNECTIONS	1/2" x 1/2"	1/2" x 1/2"	1/2" x 1/2"

AG-GW12

AG-GW10

AG-GW09

MUFA REDUKCYJNA
REDUCING COUPLING

- wykonany z mosiądzu
- made of brass

SYMBOL	AG-GW12	AG-GW10	AG-GW09
PRZYŁĄCZA CONNECTIONS	3/4" x 1/2"	1/2" x 1/2"	1/2" x 3/8"

AG-3X

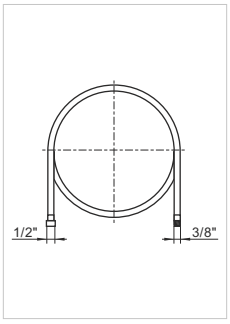

WĄŻ W OPLOCIE
BRAIDED HOSE

- przyłącza: 1/2" x 3/8"
- w oplocie ze stali nierdzewnej

- connections: 1/2" x 3/8"
- stainless steel braid

SYMBOL	AG-3X50	AG-3X00	AG-3X200
DŁUGOŚĆ LENGTH	0,5 m	1,3 m	2 m

AG-X

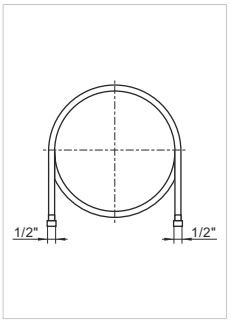

WĄŻ W OPLOCIE
BRAIDED HOSE

- przyłącza: 1/2" x 1/2"
- w oplocie ze stali nierdzewnej

- connections: 1/2" x 1/2"
- stainless steel braid

SYMBOL	AG-X30	AG-X40	AG-X50	AG-X60	AG-X100
DŁUGOŚĆ LENGTH	0,3 m	0,4 m	0,5 m	0,6 m	1 m

AG-1K, AG-4K

HEAVY DUTY

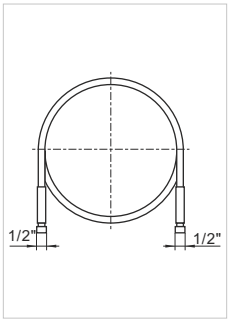

WĄŻ DO BATERII ZE SPRYSKIWACZEM
HOSE FOR PRE-RINSE UNIT

- przyłącza: 1/2"
- wzmocniony na końcach

- connections: 1/2"
- reinforced ends

SYMBOL	AG-1K	AG-4K
DŁUGOŚĆ LENGTH	1,1 m	2 m

AG-K100

HEAVY DUTY

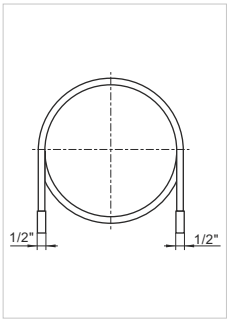

WĄŻ DO BATERII ZE SPRYSKIWACZEM
HOSE FOR PRE-RINSE UNIT

- przyłącza: 1/2"
- w pancerzu ze stali nierdzewnej

- connections: 1/2"
- in stainless steel armor - high durability

SYMBOL	AG-K100
DŁUGOŚĆ LENGTH	1 m

AG-3X200XM

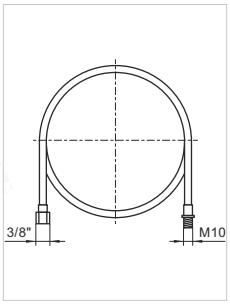

WĄŻ DO BATERII ZE SPRYSKIWACZEM
HOSE FOR PRE-RINSE UNIT

- wąż w oplocie ze stali nierdzewnej
- długość: 2 m

- stainless steel braided hose
- length: 2 m

SYMBOL	AG-3X200XM
DŁUGOŚĆ LENGTH	2 m

AG-3R200

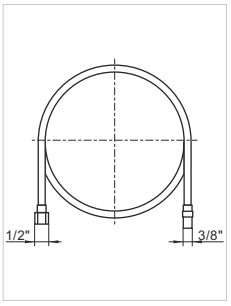

WĄŻ GUMOWY
RUBBER HOSE

- wąż elastyczny gumowy
- długość: 2 m

- flexible rubber hose
- length: 2 m

SYMBOL	AG-3R200
DŁUGOŚĆ LENGTH	2 m

AG-AV10L12

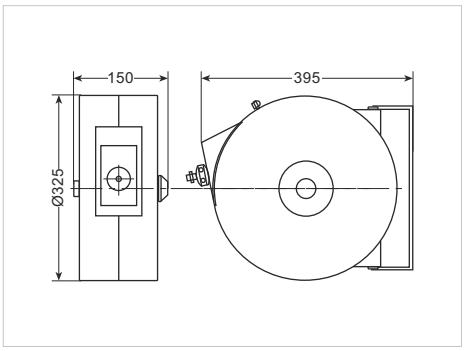

KOMPLETNY BĘBEN PODWIESZANY
HANGING HOSE REEL

- system bębnowy z chowanym wężem oraz blokadą
- obudowa ze stali nierdzewnej
- wąż o długości 10 m, śr. wewn. Ø10 mm i zewn. Ø13 mm
- maksymalna dopuszczalna temp.: 70°C
- maksymalne ciśnienie: 20 bar
- przyłącze 3/8"

- hose reel system with retractable hose and blocade
- stainless steel housing
- hose of length 10 m, int. diameter Ø10 mm and ext. diameter Ø13 mm
- maximum operating temp.: 70°C
- maximum pressure: 20 bar
- connection 3/8"

SYMBOL	AG-PSTPOT0	AG-PSTIX0
PRZYŁĄCZE CONNECTION	1/2"	1/2"

PRZYKŁAD ZASTOSOWANIA W KOTLE WARZELNYM
EXAMPLE OF APPLICATION IN BOILING PAN

AG-RSNV16IX
AG-RSNV18IX
AG-RSNV22IX

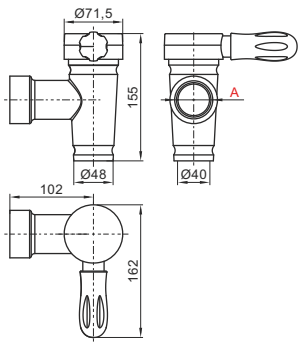

ZAWÓR KOTŁA WARZELNEGO
DRAIN TAP FOR BOILING PAN

- wykonany ze stali nierdzewnej AISI-304
- otwarcie 180°
- silikonowe uszczelki
- na zapytanie o-ringi uszczelniające do zaworów:
  - **AG-RSNVIXOR37** (37x4,5 mm)
  - **AG-RSNVIXOR53** (53x4 mm)
- made of stainless steel AISI-304
- opening 180°
- silicone gaskets
- sealing O-rings for valves on request:
  - **AG-RSNVIXOR37** (37x4,5 mm)
  - **AG-RSNVIXOR53** (53x4 mm)

o-ring uszczelniający
na zapytanie
sealing o-ring on request

SYMBOL	AG-RSNV16IX	AG-RSNV18IX BEST SELLER	AG-RSNV22IX
PRZYŁĄCZE (A) CONNECTION	1 1/4"	1 1/2"	2"

AG-RSAG18B **1 1/2"**

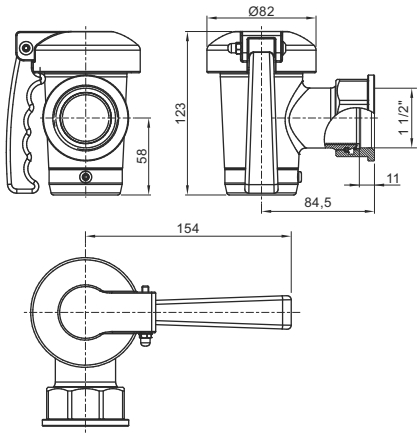

ZAWÓR KOTŁA WARZELNEGO
DRAIN TAP FOR BOILING PAN

- korpus wykonany z mosiądzu chromowanego, kaptur i rączka z poliamidu wzmocnionego włóknem szklanym.
- otwarcie 180°
- obrotowe złącze żeńskie

- body is made of chrome-plated brass, while the cap and handle are made of glass fiber-reinforced polyamide
- opening 180°
- rotating female connector

AG-RSAG22B **2"**

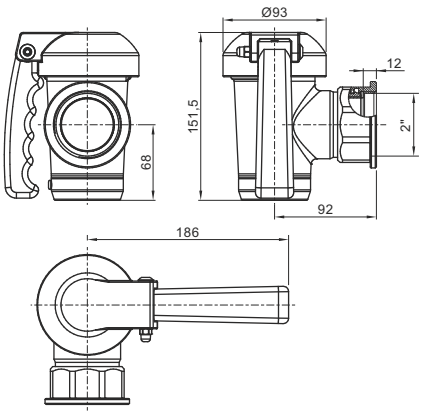

ZAWÓR KOTŁA WARZELNEGO
DRAIN TAP FOR BOILING PAN

- korpus wykonany z mosiądzu chromowanego, kaptur i rączka z poliamidu wzmocnionego włóknem szklanym.
- otwarcie 180°
- obrotowe złącze żeńskie

- body is made of chrome-plated brass, while the cap and handle are made of glass fiber-reinforced polyamide
- opening 180°
- rotating female connector

AG-RSAF18B **1 1/2"**

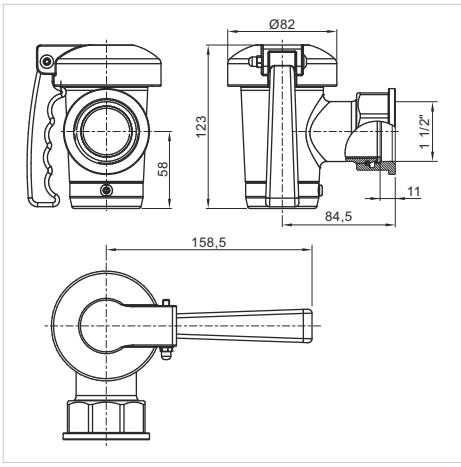

ZAWÓR KOTŁA WARZELNEGO
DRAIN TAP FOR BOILING PAN

- korpus wykonany z mosiądzu chromowanego, kaptur i rączka z poliamidu wzmocnionego włóknem szklanym.
- otwarcie 180°
- stała ośmiokątna nakrętka

- body is made of chrome-plated brass, while the cap and handle are made of glass fiber-reinforced polyamide
- opening 180°
- fixed octagonal nut

AG-RSAF22B **2"**

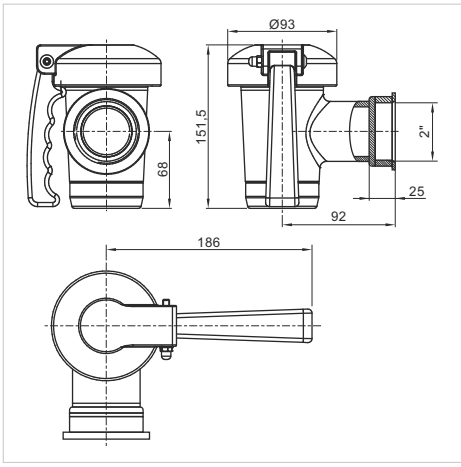

ZAWÓR KOTŁA WARZELNEGO
DRAIN TAP FOR BOILING PAN

- korpus wykonany z mosiądzu chromowanego, kaptur i rączka z poliamidu wzmocnionego włóknem szklanym.
- otwarcie 180°
- stała ośmiokątna nakrętka

- body is made of chrome-plated brass, while the cap and handle are made of glass fiber-reinforced polyamide
- opening 180°
- fixed octagonal nut

AG-TUBGR150
AG-TUBGR1000

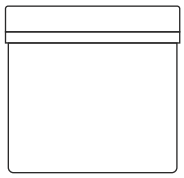

SMAR
ALIMENTARY FAT

- stosowany do zaworów kotłów warzelnych
- waga: 150 g lub 1000 g

- using for drain taps
- weight: 150 g or 1000 g

AG-RDGP10

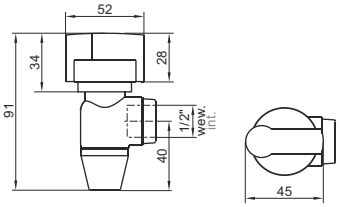

ZAWÓR SPUSTOWY OLEJU 1/2"
OIL DRAIN VALVE 1/2"

- wykonany z chromowanego mosiądzu
- odporny na temperaturę do +300°C
- przyłącza: 1/2"

- made of chromed brass
- resistant for temperature up to +300°C
- connection: 1/2"

KZ-BCR

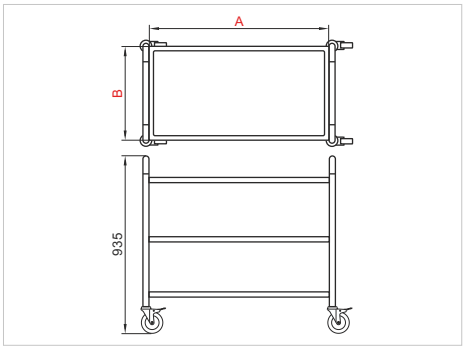

WÓZEK KELNERSKI
SERVING TROLLEY

- wykonany ze stali nierdzewnej AISI-304
- obciążenie do 145 kg
- wyposażony w gumowe kółka

- made of stainless steel AISI-304
- loading up to 145 kg
- equipped with rubber castors

SYMBOL	KZ-CSE-2ECO	KZ-CSE-3ECO	KZ-CSE-2/80X50	KZ-CSE-3/80X50	KZ-CSE-2/90X50	KZ-CSE-3/90X50	KZ-CSE-2/100X50
WYMIARY DIMENSIONS	A=825 mm B=505 mm	A=825 mm B=505 mm	A=800 mm B=500 mm	A=800 mm B=500 mm	A=900 mm B=500 mm	A=900 mm B=500 mm	A=1000 mm B=500 mm
PÓŁKI SHELVES	2	3	2	3	2	3	2

SYMBOL	KZ-CSE-3/100X50	KZ-CSE-2/90X60	KZ-CSE-3/90X60	KZ-CSE-2/100X60	KZ-CSE-3/100X60	KZ-CSE-2/120X60	KZ-CSE-3/120X60
WYMIARY DIMENSIONS	A=1000 mm B=500 mm	A=900 mm B=600 mm	A=900 mm B=600 mm	A=1000 mm B=600 mm	A=1000 mm B=600 mm	A=1200 mm B=600 mm	A=1200 mm B=600 mm
PÓŁKI SHELVES	3	2	3	2	3	2	3

KZ-BCS

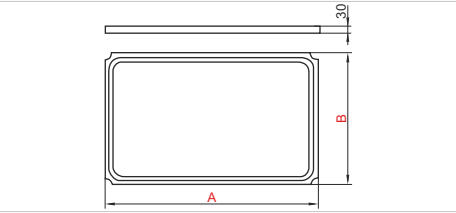

TACA DO WÓZKÓW BARMAŃSKICH
TRAY FOR THE BARTENDING TROLLEYS

- wykonana ze stali kwasoodpornej AISI-304
- grubość blachy: 1,0 mm
- do wspawania
- element tłoczony w całości

- made of stainless steel AISI-304
- sheet metal thickness: 1,0 mm
- fixing by welding
- one part stretch forming manufactured

SYMBOL	KZ-BCS-855	KZ-BCS-955	KZ-BCS-1055	KZ-BCS-856	KZ-BCS-956	KZ-BCS-1056
WYMIARY DIMENSIONS	A=800 mm B=500 mm	A=900 mm B=500 mm	A=1000 mm B=500 mm	A=800 mm B=600 mm	A=900 mm B=600 mm	A=1000 mm B=600 mm

KZ-BCR

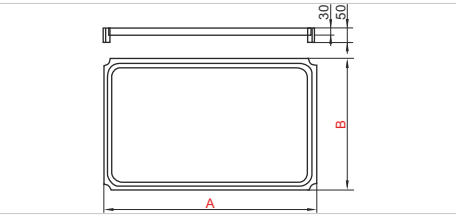

TACA DO WÓZKÓW BARMAŃSKICH
TRAY FOR THE BARTENDING TROLLEYS

- wykonana ze stali kwasoodpornej AISI-304
- grubość blachy: 1,0 mm
- do przykręcania
- element tłoczony w całości

- made of stainless steel AISI-304
- sheet metal thickness: 1,0 mm
- fixing by screws
- one part stretch forming manufactured

SYMBOL	KZ-BCR-855	KZ-BCR-955	KZ-BCR-1055	KZ-BCR-856	KZ-BCR-956	KZ-BCR-1056
WYMIARY DIMENSIONS	A=800 mm B=500 mm	A=900 mm B=500 mm	A=1000 mm B=500 mm	A=800 mm B=600 mm	A=900 mm B=600 mm	A=1000 mm B=600 mm

KZ-CGN

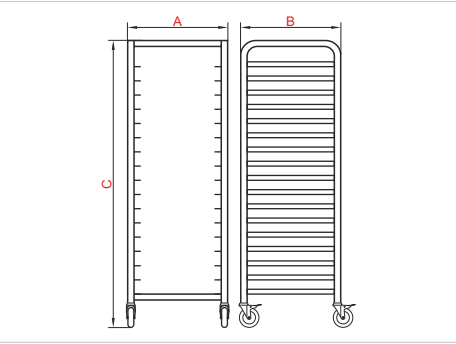

WÓZEK TRANSPORTOWY DO TAC I POJEMNIKÓW GN
MOBILE RACK FOR TRAYS AND GN CONTAINERS

- wykonany ze stali nierdzewnej AISI-304
- odległość między półkami 70 mm
- wyposażony w gumowe kółka

- made of stainless steel AISI-304
- space between shelves 70 mm
- equipped with rubber castors

SYMBOL	KZ-CGN-1109	KZ-CGN-1117	KZ-CGN-2109	KZ-CGN-2117	KZ-CGN-4060
WYMIARY DIMENSIONS	A=380 mm, B=550 mm, C=950 mm	A=380 mm, B=550 mm, C=1735 mm	A=590 mm, B=670 mm, C=950 mm	A=590 mm, B=670 mm, C=1735 mm	A=470 mm, B=620 mm, C=1735 mm
ROZMIAR SIZE	GN 1/1	GN 1/1	GN 2/1	GN 2/1	400 x 600 mm

KZ-KOSZ

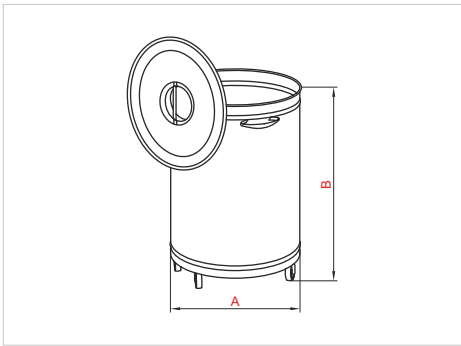

KOSZ NA ŚMIECI Z POKRYWĄ
DUSTBIN WITH LID

- wykonany ze stali kwasoodpornej AISI-304
- hermetyczne dno

- made of stainless steel AISI-304
- hermetic bottom

SYMBOL	KZ-KOSZ50	KZ-KOSZ75	KZ-KOSZ90
WYMIARY DIMENSIONS	A=Ø390 mm, B=605 mm	A=Ø450 mm, B=605 mm	A=Ø450 mm, B=685 mm
POJEMNOŚĆ CAPACITY	50 l	75 l	90 l

KZ-KOSZP

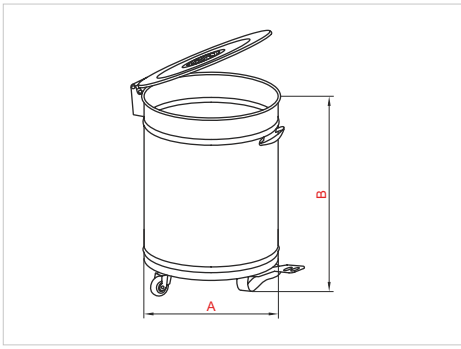

KOSZ NA ŚMIECI Z PEDAŁEM
FOOT PEDAL DUSTBIN

- wykonany ze stali kwasoodpornej AISI-304
- hermetyczne dno

- made of stainless steel AISI-304
- hermetic bottom

SYMBOL	KZ-KOSZP50 BEST SELLER	KZ-KOSZP75	KZ-KOSZP90
WYMIARY DIMENSIONS	A=Ø390 mm, B=605 mm	A=Ø450 mm, B=605 mm	A=Ø450 mm, B=685 mm
POJEMNOŚĆ CAPACITY	50 l	75 l	90 l

KZ-KOSZS

STOJAK NA WORKI DO ŚMIECI
TRASH BAG HOLDER

- wykonany ze stali kwasoodpornej AISI-202
- wymiary (HxSxG): 940 x 590 x 440 mm

- made of stainless steel AISI-202
- dimensions (HxWxD): 940 x 590 x 440 mm

KZ-KOSZC130

KOSZ ZE STALI NIERDZEWNEJ Z POKRYWĄ
STAINLESS CONTAINER WITH LID

- wykonany ze stali nierdzewnej AISI-304
- pojemność: 130 litrów
- wyposażony w gumowe kółka
- wymiary (HxSxG): 730 x 400 x 600 mm

- made of stainless steel AISI-304
- capacity: 130 liters
- equipped with rubber castors
- dimensions (HxWxD): 730 x 400 x 600 mm

POJEMNIKI GN ZE STALI NIERDZEWNEJ
STAINLESS STEEL GASTRONORM CONTAINERS

- wersja **STANDARD** wykonana ze stali kwasoodpornej **AISI-304** o grubości blachy **0,8 mm**
- wersja **BASIC „S"** - wykonana ze stali nierdzewnej **AISI-201** o grubości blachy **0,6/0,7 mm**
- optymalne rozwiązanie do przechowywania i transportu żywności
- mogą być stosowane w piecach konwekcyjnych, lodówkach, bemarach i podgrzewaczach

- **STANDARD** version made of stainless steel **AISI-304** of thickness **0,8 mm**
- **BASIC** version **"S"** made of stainless steel **AISI-201** of thickness **0,6/0,7 mm**
- perfect solutions for food storage and transport
- can be used in convection ovens, refrigerators, bain-maries and heaters

GN2/1

ROZMIAR / SIZE: **650 x 530 mm**

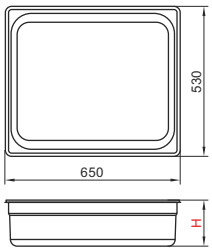

POJEMNIK GASTRONOMICZNY ZE STALI NIERDZEWNEJ
STAINLESS STEEL GASTRONORM CONTAINER

- wymiary: **650 x 530 mm**
- dimensions: **650 x 530 mm**

SYMBOL	KZ-GN2102 KZ-GN2102 S	KZ-GN2104 KZ-GN2104 S	KZ-GN21065 KZ-GN21065 S	KZ-GN2110 KZ-GN2110 S	KZ-GN2115 KZ-GN2115 S	KZ-GN2120 KZ-GN2120 S
WYSOKOŚĆ HEIGHT	H=20 mm	H=40 mm	H=65 mm	H=100 mm	H=150 mm	H=200 mm
POJEMNOŚĆ CAPACITY	6,5 l	12,0 l	18,5 l	30,0 l	44,5 l	58,5 l

GN1/1

ROZMIAR / SIZE: **530 x 325 mm**

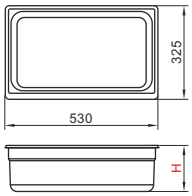

POJEMNIK GASTRONOMICZNY ZE STALI NIERDZEWNEJ
STAINLESS STEEL GASTRONORM CONTAINER

- wymiary: **530 x 325 mm**
- dimensions: **530 x 325 mm**

SYMBOL	KZ-GN1102 KZ-GN1102 S	KZ-GN1104 KZ-GN1104 S	KZ-GN11065 KZ-GN11065 S	KZ-GN1110 KZ-GN1110 S	KZ-GN1115 KZ-GN1115 S	KZ-GN1120 KZ-GN1120 S
WYSOKOŚĆ HEIGHT	H=20 mm	H=40 mm	H=65 mm	H=100 mm	H=150 mm	H=200 mm
POJEMNOŚĆ CAPACITY	2,5 l	5,5 l	9,0 l	14,0 l	21,0 l	28,0 l

GN2/3

ROZMIAR / SIZE: **354 x 325 mm**

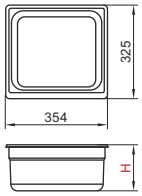

POJEMNIK GASTRONOMICZNY ZE STALI NIERDZEWNEJ
STAINLESS STEEL GASTRONORM CONTAINER

- wymiary: **354 x 325 mm**
- dimensions: **354 x 325 mm**

SYMBOL	KZ-GN2302 KZ-GN2302 S	KZ-GN2304 KZ-GN2304 S	KZ-GN23065 KZ-GN23065 S	KZ-GN2310 KZ-GN2310 S	KZ-GN2315 KZ-GN2315 S	KZ-GN2320 KZ-GN2320 S
WYSOKOŚĆ HEIGHT	H=20 mm	H=40 mm	H=65 mm	H=100 mm	H=150 mm	H=200 mm
POJEMNOŚĆ CAPACITY	1,8 l	3,5 l	5,5 l	9,0 l	13,5 l	18,0 l

GN1/2

ROZMIAR / SIZE: **325 x 265 mm**

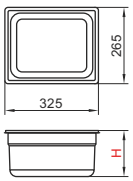

POJEMNIK GASTRONOMICZNY ZE STALI NIERDZEWNEJ
STAINLESS STEEL GASTRONORM CONTAINER

- wymiary: **325 x 265 mm**
- dimensions: **325 x 265 mm**

SYMBOL	KZ-GN1202 KZ-GN1202 S	KZ-GN1204 KZ-GN1204 S	KZ-GN12065 KZ-GN12065 S	KZ-GN1210 KZ-GN1210 S	KZ-GN1215 KZ-GN1215 S	KZ-GN1220 KZ-GN1220 S
WYSOKOŚĆ HEIGHT	H=20 mm	H=40 mm	H=65 mm	H=100 mm	H=150 mm	H=200 mm
POJEMNOŚĆ CAPACITY	1,2 l	2,5 l	4,0 l	6,5 l	9,5 l	12,5 l

GN1/3

ROZMIAR / SIZE: **325 x 176 mm**

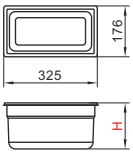

POJEMNIK GASTRONOMICZNY ZE STALI NIERDZEWNEJ
STAINLESS STEEL GASTRONORM CONTAINER

- wymiary: **325 x 176 mm**
- dimensions: **325 x 176 mm**

SYMBOL	KZ-GN1302 KZ-GN1302 S	KZ-GN1304 KZ-GN1304 S	KZ-GN13065 KZ-GN13065 S	KZ-GN1310 KZ-GN1310 S	KZ-GN1315 KZ-GN1315 S	KZ-GN1320 KZ-GN1320 S
WYSOKOŚĆ HEIGHT	H=20 mm	H=40 mm	H=65 mm	H=100 mm	H=150 mm	H=200 mm
POJEMNOŚĆ CAPACITY	0,7 l	1,5 l	2,5 l	4,0 l	5,7 l	7,7 l

GN1/4

ROZMIAR / SIZE: **265 x 162 mm**

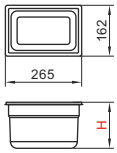

POJEMNIK GASTRONOMICZNY ZE STALI NIERDZEWNEJ
STAINLESS STEEL GASTRONORM CONTAINER

- wymiary: **265 x 162 mm**
- dimensions: **265 x 162 mm**

SYMBOL	KZ-GN1402 KZ-GN1402 S	KZ-GN1404 KZ-GN1404 S	KZ-GN14065 KZ-GN14065 S	KZ-GN1410 KZ-GN1410 S	KZ-GN1415 KZ-GN1415 S	KZ-GN1420 KZ-GN1420 S
WYSOKOŚĆ HEIGHT	H=20 mm	H=40 mm	H=65 mm	H=100 mm	H=150 mm	H=200 mm
POJEMNOŚĆ CAPACITY	0,5 l	1,0 l	1,8 l	2,8 l	4,0 l	5,5 l

GN2/4

ROZMIAR / SIZE: **530 x 162 mm**

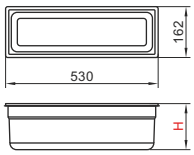

POJEMNIK GASTRONOMICZNY ZE STALI NIERDZEWNEJ
STAINLESS STEEL GASTRONORM CONTAINER

- wymiary: **530 x 162 mm**
- dimensions: **530 x 162 mm**

SYMBOL	KZ-GN2402	KZ-GN2404 KZ-GN2404 S	KZ-GN24065 KZ-GN24065 S	KZ-GN2410 KZ-GN2410 S	KZ-GN2415 KZ-GN2415 S
WYSOKOŚĆ HEIGHT	H=20 mm	H=40 mm	H=65 mm	H=100 mm	H=150 mm
POJEMNOŚĆ CAPACITY	1,1 l	2,4 l	4,0 l	6,0 l	9,0 l

GN2/8

ROZMIAR / SIZE: **325 x 132 mm**

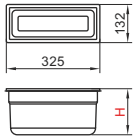

POJEMNIK GASTRONOMICZNY ZE STALI NIERDZEWNEJ
STAINLESS STEEL GASTRONORM CONTAINER

- wymiary: **325 x 132 mm**
- dimensions: **325 x 132 mm**

SYMBOL	KZ-GN28065	KZ-GN2810	KZ-GN2815
WYSOKOŚĆ HEIGHT	H=65 mm	H=100 mm	H=150 mm
POJEMNOŚĆ CAPACITY	1,5 l	2,7 l	4,2 l

GN1/6

ROZMIAR / SIZE: **176 x 162 mm**

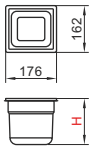

POJEMNIK GASTRONOMICZNY ZE STALI NIERDZEWNEJ
STAINLESS STEEL GASTRONORM CONTAINER

- wymiary: **176 x 162 mm**
- dimensions: **176 x 162 mm**

SYMBOL	KZ-GN16065 KZ-GN16065 S	KZ-GN1610 KZ-GN1610 S	KZ-GN1615 KZ-GN1615 S	KZ-GN1620 KZ-GN1620 S
WYSOKOŚĆ HEIGHT	H=65 mm	H=100 mm	H=150 mm	H=200 mm
POJEMNOŚĆ CAPACITY	1,0 l	1,6 l	2,4 l	3,4 l

GN1/9

ROZMIAR / SIZE: **176 x 108 mm**

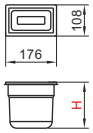

POJEMNIK GASTRONOMICZNY ZE STALI NIERDZEWNEJ
STAINLESS STEEL GASTRONORM CONTAINER

- wymiary: **176 x 108 mm**
- dimensions: **176 x 108 mm**

SYMBOL	KZ-GN19065 KZ-GN19065 S	KZ-GN1910 KZ-GN1910 S
WYSOKOŚĆ HEIGHT	H=65 mm	H=100 mm
POJEMNOŚĆ CAPACITY	0,5 l	0,9 l

GNC

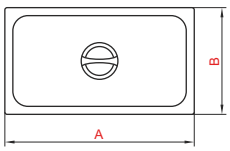

POKRYWKA DO POJEMNIKA GN ZE STALI NIERDZEWNEJ
STAINLESS STEEL GASTRONORM CONTAINER LID

- dostępna do wszystkich pojemników GN
- available to all sizes of GN containers

SYMBOL	KZ-GNC21 KZ-GNC21 S	KZ-GNC11 KZ-GNC11 S	KZ-GNC23 KZ-GNC23 S	KZ-GNC12 KZ-GNC12 S	KZ-GNC13 KZ-GNC13 S	KZ-GNC14 KZ-GNC14 S	KZ-GNC24 KZ-GNC24 S	KZ-GNC28	KZ-GNC16 KZ-GNC16 S	KZ-GNC19 KZ-GNC19 S
ROZMIAR SIZE	GN 2/1	GN 1/1	GN 2/3	GN 1/2	GN 1/3	GN 1/4	GN 2/4	GN 2/8	GN 1/6	GN 1/9
WYMIARY DIMENSIONS	A=650 mm B=530 mm	A=530 mm B=325 mm	A=354 mm B=325 mm	A=325 mm B=265 mm	A=325 mm B=176 mm	A=265 mm B=162 mm	A=530 mm B=162 mm	A=325 mm B=132 mm	A=176 mm B=162 mm	A=176 mm B=108 mm

KZ-100

LISTWA WSPORNIKOWA
SUPPORT BAR

- pozwala umieszczać pojemniki GN w ladach chłodniczych, bemarach, termosach
- allows to place GN containers in refrigerated counters, bain-maries, thermoses

SYMBOL	KZ-100315	KZ-100321	KZ-100531
DŁUGOŚĆ LENGTH	A=315 mm	A=325 mm	A=530 mm

KZ-VG21

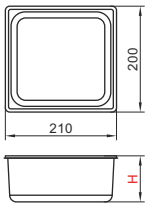

KUWETA DO LODÓW
ICE-CREAM CONTAINER

- wykonana ze stali nierdzewnej AISI-304
- wymiary: **210 x 200 mm**

- made of stainless steel AISI-304
- dimensions: **210 x 200 mm**

SYMBOL	KZ-VG2112	KZ-VG2115	KZ-VG2117	KZ-VG2118	KZ-VG2120
WYSOKOŚĆ HEIGHT	H=120 mm	H=150 mm	H=170 mm	H=180 mm	H=200 mm
POJEMNOŚĆ CAPACITY	3,5 l	4,3 l	4,9 l	5,2 l	5,8 l

KZ-VG25

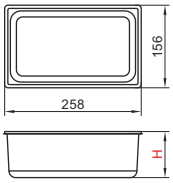

KUWETA DO LODÓW
ICE-CREAM CONTAINER

- wykonana ze stali nierdzewnej AISI-304
- wymiary: **258 x 156 mm**

- made of stainless steel AISI-304
- dimensions: **258 x 156 mm**

SYMBOL	KZ-VG2512	KZ-VG2515	KZ-VG2517
WYSOKOŚĆ HEIGHT	H=120 mm	H=150 mm	H=200 mm
POJEMNOŚĆ CAPACITY	3,5 l	4,2 l	4,7 l

KZ-VG33

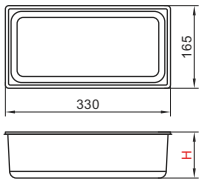

KUWETA DO LODÓW
ICE-CREAM CONTAINER

- wykonana ze stali nierdzewnej AISI-304
- wymiary: **330 x 165 mm**

- made of stainless steel AISI-304
- dimensions: **330 x 165 mm**

SYMBOL	KZ-VG3312	KZ-VG3315	KZ-VG3317	KZ-VG3318
WYSOKOŚĆ HEIGHT	H=120 mm	H=150 mm	H=170 mm	H=180 mm
POJEMNOŚĆ CAPACITY	5,0 l	6,0 l	7,0 l	7,5 l

KZ-VG36

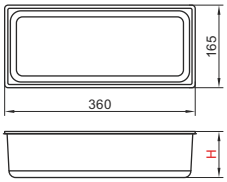

KUWETA DO LODÓW
ICE-CREAM CONTAINER

- wykonana ze stali nierdzewnej AISI-304
- wymiary: **360 x 165 mm**

- made of stainless steel AISI-304
- dimensions: **360 x 165 mm**

SYMBOL	KZ-VG3607	KZ-VG3612 BEST SELLER	KZ-VG3615	KZ-VG3618 BEST SELLER
WYSOKOŚĆ HEIGHT	H=70 mm	H=120 mm	H=150 mm	H=180 mm
POJEMNOŚĆ CAPACITY	3,0 l	5,2 l	6,5 l	8,0 l

KZ-VC

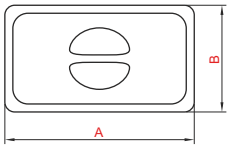

POKRYWKA DO KUWETY NA LODY
LID FOR ICE-CREAM CONTAINER

- wstępuje w 3 rozmiarach
- available in 3 sizes

SYMBOL	KZ-VC21	KZ-VC33	KZ-VC36
DO MODELU FOR MODEL	KZ-VG21	KZ-VG33	KZ-VG36
WYMIARY DIMENSIONS	A=210 mm, B=200 mm	A=330 mm, B=165 mm	A=360 mm, B=165 mm

KZ-VG363
KZ-VG362

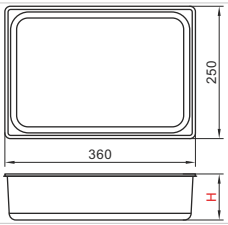

KUWETA DO LODÓW
ICE-CREAM CONTAINER

- wykonana ze stali nierdzewnej AISI-304
- wymiary: **360 x 250 mm**
- made of stainless steel AISI-304
- dimensions: **360 x 250 mm**

SYMBOL	KZ-VG3638	KZ-VG3622	KZ-VG3625	KZ-VG3628
WYSOKOŚĆ HEIGHT	H=80 mm	H=120 mm	H=150 mm	H=180 mm
POJEMNOŚĆ CAPACITY	5,5 l	8,5 l	10,5 l	13,0 l

KZ-VG42

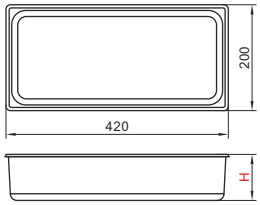

KUWETA DO LODÓW
ICE-CREAM CONTAINER

- wykonana ze stali nierdzewnej AISI-304
- wymiary: **420 x 200 mm**
- made of stainless steel AISI-304
- dimensions: **420 x 200 mm**

SYMBOL	KZ-VG4212	KZ-VG4215	KZ-VG4217	KZ-VG4218	KZ-VG4220	KZ-VG4225
WYSOKOŚĆ HEIGHT	H=122 mm	H=150 mm	H=170 mm	H=180 mm	H=200 mm	H=250 mm
POJEMNOŚĆ CAPACITY	8,0 l	10,0 l	11,0 l	12,0 l	13,0 l	16,5 l

KZ-VG36121

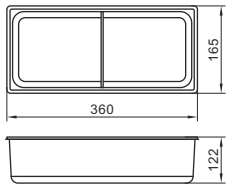

KUWETA DO LODÓW
ICE-CREAM CONTAINER

- wykonana ze stali nierdzewnej AISI-304
- wymiary: **360 x 165 mm**
- made of stainless steel AISI-304
- dimensions: **360 x 165 mm**

WYSOKOŚĆ HEIGHT	H=122 mm
POJEMNOŚĆ CAPACITY	5,2 l

KZ-VG1812

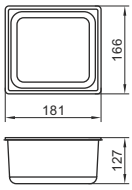

KUWETA DO LODÓW
ICE-CREAM CONTAINER

- wykonana ze stali nierdzewnej AISI-304
- wymiary: **181 x 166 mm**
- made of stainless steel AISI-304
- dimensions: **181 x 166 mm**

WYSOKOŚĆ HEIGHT	H=127 mm
POJEMNOŚĆ CAPACITY	2,7 l

KZ-PP3612

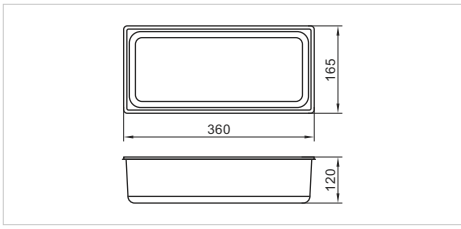

KUWETA DO LODÓW
ICE-CREAM CONTAINER

- wykonana z poliwęglanu
- wymiary: **360 x 165 mm**

- made of policarbonate
- dimensions: **360 x 165 mm**

WYSOKOŚĆ HEIGHT	H=120 mm
POJEMNOŚĆ CAPACITY	5,0 l

KZ-PP3608

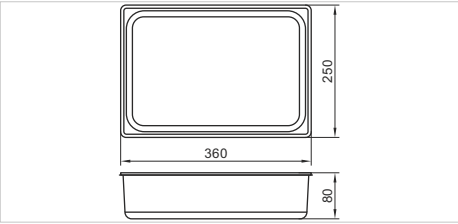

KUWETA DO LODÓW
ICE-CREAM CONTAINER

- wykonana z poliwęglanu
- wymiary: **360 x 250 mm**

- made of policarbonate
- dimensions: **360 x 250 mm**

WYSOKOŚĆ HEIGHT	H=80 mm
POJEMNOŚĆ CAPACITY	6,5 l

KZ-PP3612B

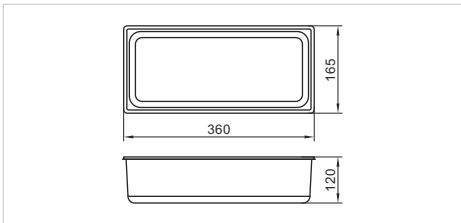

KUWETA DO LODÓW
ICE-CREAM CONTAINER

- wykonana z poliwęglanu
- wymiary: **360 x 165 mm**

- made of policarbonate
- dimensions: **360 x 165 mm**

WYSOKOŚĆ HEIGHT	H=120 mm
POJEMNOŚĆ CAPACITY	5,0 l

KZ-PP3608B

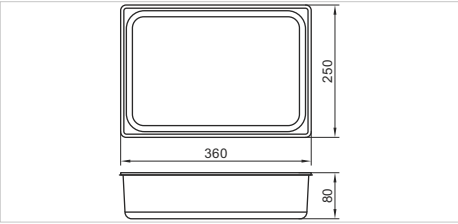

KUWETA DO LODÓW
ICE-CREAM CONTAINER

- wykonana z poliwęglanu
- wymiary: **360 x 250 mm**

- made of policarbonate
- dimensions: **360 x 250 mm**

WYSOKOŚĆ HEIGHT	H=80 mm
POJEMNOŚĆ CAPACITY	6,5 l

KZ-CP36

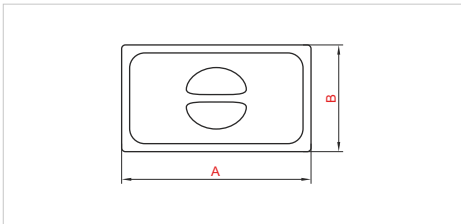

POKRYWKA DO KUWETY NA LODY
LID FOR ICE-CREAM CONTAINER

- występuje w 3 rozmiarach

- available in 3 sizes

SYMBOL	KZ-CP3616	KZ-CP3625D	KZ-CP3616D
TYP TYPE	płaska flat	wypukła dome	wypukła dome
WYMIARY DIMENSIONS	A=360 mm, B=166 mm	A=360 mm, B=250 mm	A=360 mm, B=165 mm

KP-CP-20-24

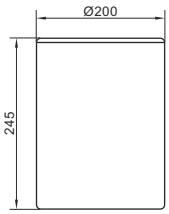

KUWETA OKRĄGŁA DO LODÓW
ICE-CREAM ROUND CONTAINER

- wykonana ze stali nierdzewnej AISI-304
- pojemność: 7,3 l
- made of stainless steel AISI-304
- capacity: 7,3 l

KP-CP-20-24AR

BEST SELLER

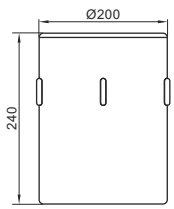

KUWETA OKRĄGŁA DO LODÓW ANTYROTACYJNA
ANTI-ROTATION ICE-CREAM ROUND CONTAINER

- wykonana ze stali nierdzewnej AISI-304
- pojemność: 7,3 l
- made of stainless steel AISI-304
- capacity: 7,3 l

KP-CP-K2

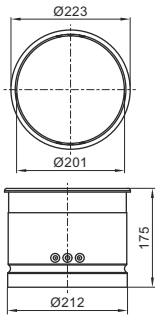

KOŁNIERZ MOCUJĄCY
MOUNTING FLANGE

- wykonany ze stali nierdzewnej AISI-304
- stosowany z kuwetami antyrotacyjnymi

- made of stainless steel AISI-304
- using with anti-rotation containers

KP-C-03C
KP-C24C
KP-C365

★ PREMIUM

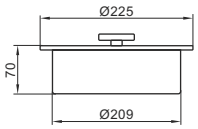

KOŁNIERZ Z POKRYWKĄ
MOUNTING FLANGE WITH LID

- wykonana ze stali nierdzewnej AISI-304
- stosowany z okrągłymi kuwetami na lody
- made of stainless steel AISI-304
- using with ice-cream round containers
  KP-C-03C zestaw / set
  KP-C24C pokrywka / lid
  KP-C365 kołnierz / mounting flange

KP-C-03 ECO
KP-C24C ECO
KP-C365 ECO

★ STANDARD

BEST SELLER

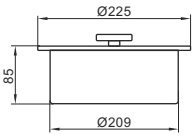

KOŁNIERZ Z POKRYWKĄ
MOUNTING FLANGE WITH LID

- wykonana ze stali nierdzewnej AISI-304
- stosowany z okrągłymi kuwetami na lody
- made of stainless steel AISI-304
- using with ice-cream round containers
  KP-C-03 ECO zestaw / set
  KP-C24C ECO pokrywka / lid
  KP-C365 ECO kołnierz / mounting flange

KP-CP-20-125

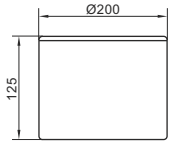

KUWETA OKRĄGŁA DO LODÓW
ICE-CREAM ROUND CONTAINER

- wykonana ze stali nierdzewnej AISI-304
- pojemność: 3,9 l
- made of stainless steel AISI-304
- capacity: 3,9 l

KP-CP-20-125AR

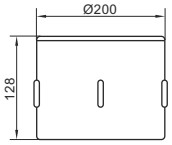

KUWETA OKRĄGŁA DO LODÓW ANTYROTACYJNA
ANTI-ROTATION ICE-CREAM ROUND CONTAINER

- wykonana ze stali nierdzewnej AISI-304
- pojemność: 3,9 l
- made of stainless steel AISI-304
- capacity: 3,9 l

KP-CPC

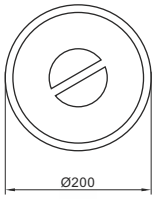

POKRYWKA DO KUWETY NA LODY
LID FOR ICE-CREAM CONTAINER

- wykonana z poliwęglanu
- made of polycarbonate

KP-SUP-14-15

pojemnik nie dołączony
containers not included

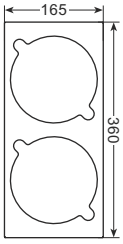

KOŁNIERZ MOCUJĄCY DO KUWET
SUPPORT FLANGE FOR CONTAINER

- wykonana ze stali nierdzewnej AISI-304
- kołnierz do kuwet na dodatki **KP-MCP-14-15**
- made of stainless steel AISI-304
- support flange for additives containers **KP-MCP-14-15**

KP-P1

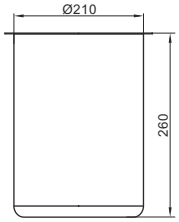

TUBA NA KUWETY DO LODÓW
TUBE FOR ICE-CREAM CONTAINERS

- wykonana ze stali nierdzewnej AISI-304
- tuba służy do przechowywania kuwet okrągłych **KP-CP**
- made of stainless steel AISI-304
- tube is used to store ice-cream round containers **KP-CP**

KP-P2

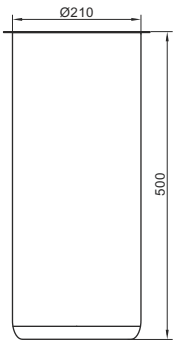

TUBA NA KUWETY DO LODÓW
TUBE FOR ICE-CREAM CONTAINERS

- wykonana ze stali nierdzewnej AISI-304
- tuba służy do przechowywania kuwet okrągłych **KP-CP**
- made of stainless steel AISI-304
- tube is used to store ice-cream round containers **KP-CP**

KP-MCP-14-15

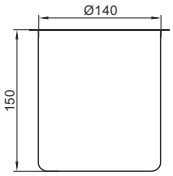

KUWETA NA DODATKI DO LODÓW
CONTAINER FOR ICE-CREAM ADDITIVES

- wykonana ze stali nierdzewnej AISI-304
- pojemność: 2,2 l
- made of stainless steel AISI-304
- capacity: 2,2 l

KP-CPMC

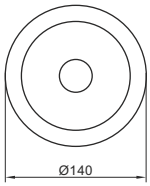

POKRYWKA DO KUWETY NA DODATKI
LID FOR ADDITIVES CONTAINER

- wykonana ze stali nierdzewnej AISI-304
- pokrywka stosowana do kuwety na dodatki **KP-MCP-14-15**
- made of stainless steel AISI-304
- lid using for additives container **KP-MCP-14-15**

KP-CC01

KP-CD01

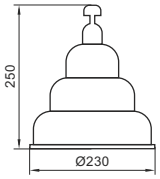

POKRYWKA DEKORACYJNA
DECORATIVE LID

- wykonana ze stali nierdzewnej AISI-304
- wykończenie:
  KP-CC01 - chrom
  KP-CD01 - złoty
- made of stainless steel AISI-304
- finish:
  KP-CC01 - chrome
  KP-CD01 - gold

KP-CC02

KP-CD02

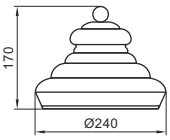

POKRYWKA DEKORACYJNA
DECORATIVE LID

- wykonana ze stali nierdzewnej AISI-304
- wykończenie:
  KP-CC02 - chrom
  KP-CD02 - złoty
- made of stainless steel AISI-304
- finish:
  KP-CC02 - chrome
  KP-CD02 - gold

KP-C-36S

lody nie są dołączone
ice-cream not included

STOJAK NA LODY
STICK HOLDER

- wykonany z przeźroczystego poliwęglanu
- made of transparent polycarbonate

WYMIARY (HxSxG) DIMENSIONS (HxWxD)	55 x 350 x 250 mm

KP-C-24C

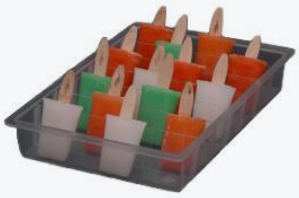

lody nie są dołączone
ice-cream not included

STOJAK NA LODY
STICK HOLDER

- wykonany z przeźroczystego poliwęglanu
- made of transparent polycarbonate

WYMIARY (HxSxG) DIMENSIONS (HxWxD)	55 x 350 x 245 mm

KP-AVP-27121

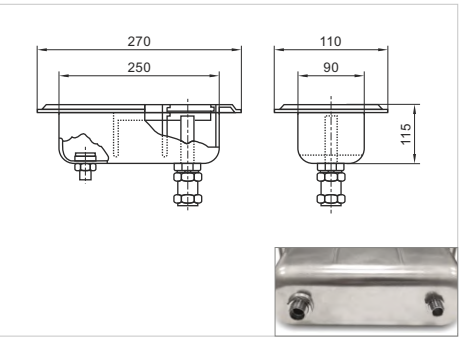

POJEMNIK DO MYCIA SZTUĆCÓW
UTENSIL WASHER FOR ICE-CREAM

- wykonany ze stali nierdzewnej AISI-304
- posiada przyłącza 3/8" i 1/2"

- made of stainless steel AISI-304
- connections 3/8" and 1/2"

KP-LVPCB
KP-LVPC

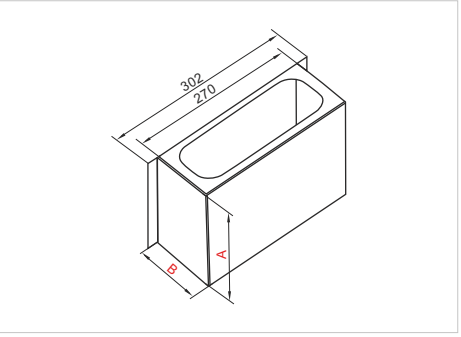

POJEMNIK DO MYCIA SZTUĆCÓW
UTENSIL WASHER FOR ICE-CREAM

- wykonany ze stali nierdzewnej AISI-304

- made of stainless steel AISI-304

SYMBOL	KP-LVPCB	KP-LVPC
PRODUKT PRODUCT	obudowa / body	pojemnik / washer
WYMIARY DIMENSIONS	A=122 mm, B=115 mm	A=111 mm, B=110 mm

KP-BVP-27122
KP-VPAC

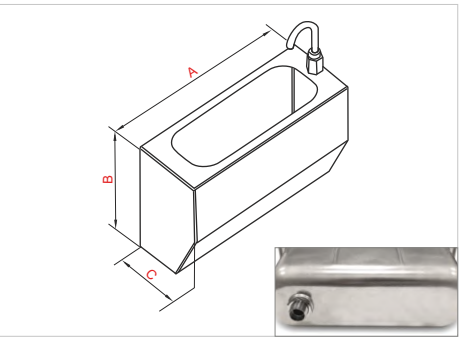

POJEMNIK DO MYCIA SZTUĆCÓW
UTENSIL WASHER FOR ICE-CREAM

- wykonany ze stali nierdzewnej AISI-304

- made of stainless steel AISI-304

SYMBOL	KP-VPAC	KP-BVP-27122
PRODUKT PRODUCT	obudowa / body	pojemnik / washer
WYMIARY DIMENSIONS	A=320 mm, B=235 mm, C=122 mm	A=270 mm, B=115 mm, C=85 mm

KP-AVPA SET

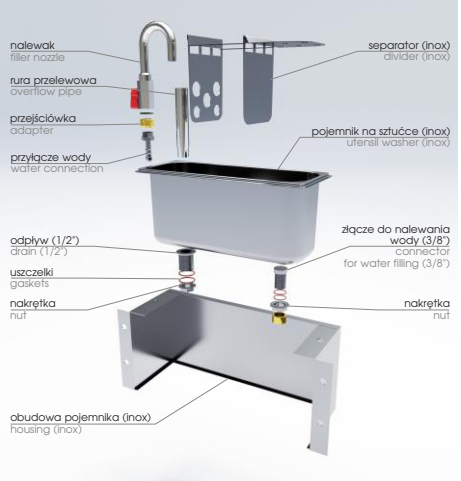

POJEMNIK DO MYCIA SZTUĆCÓW
UTENSIL WASHER FOR ICE-CREAM

- wykonany ze stali nierdzewnej AISI-304
- zestaw zawiera separatory, rurę przelewową oraz adapter montażowy
- otwór spustowy: 1/2"
- złącze do nalewania wody: 3/8"

- made of stainless steel AISI-304
- set includes a separators, overflow pipe and a mounting adapter
- drain hole: 1/2"
- connector for water filling: 3/8"

KP-VPACF

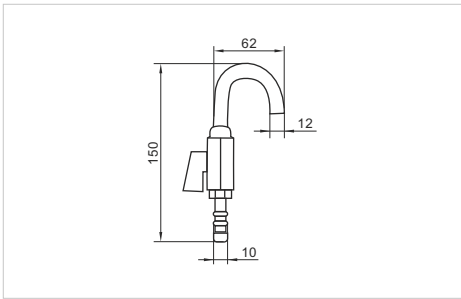

NALEWAK
FILLER NOZZLE

- wykonany z chromowanego mosiądzu
- made of chromed brass

KP-LVPCA

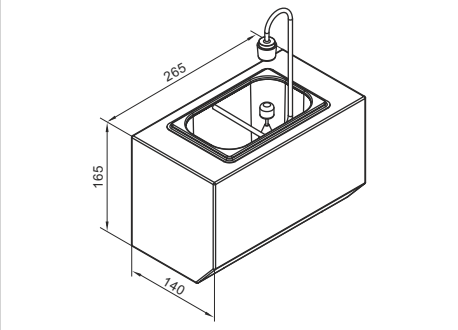

POJEMNIK DO MYCIA GAŁKOWNIC
UTENSIL WASHER
FOR ICE-CREAM SCOOPS

- wykonany ze stali nierdzewnej AISI-304
- zestaw wyposażony w wylewkę
- dodatkowo otwory umożliwiające podwieszenie
- wymiary (HxSxG): 165 x 265 x 140 mm

- made of stainless steel AISI-304
- the set include spout tube
- holes for hanging
- dimensions (HxWxD): 165 x 265 x 140 mm

KP-LVPCAD

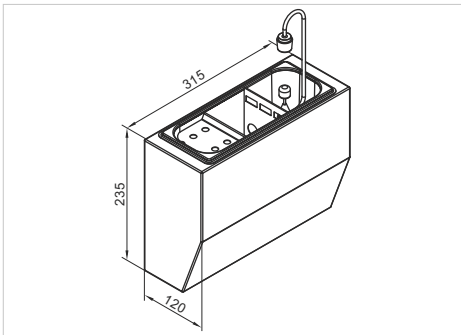

POJEMNIK DO MYCIA GAŁKOWNIC
UTENSIL WASHER
FOR ICE-CREAM SCOOPS

- wykonany ze stali nierdzewnej AISI-304
- zestaw wyposażony w wylewkę
- dodatkowo otwory umożliwiające podwieszenie
- wymiary (HxSxG): 235 x 315 x 120 mm

- made of stainless steel AISI-304
- the set include spout tube
- holes for hanging
- dimensions (HxWxD): 235 x 315 x 120 mm

KP-5202

STERYLIZATOR DO NOŻY
KNIFE STERILIZER

- wykonany ze stali nierdzewnej AISI-304
- wyjmowany wkład na 4 noże i 2 stalki
- temperatura pracy: 82-85°C
- moc grzałki / zasilanie: 1000 W / 230 V
- montaż ścienny
- wymiary (HxSxG): 385 x 200 x 160 mm

- made of stainless steel AISI-304
- removable insert for 4 knives and 2 sharpeners
- operating temperature: 82-85°C
- heater power / supply: 1000 W / 230 V
- wall mount
- dimensions (HxWxD): 385 x 200 x 160 mm

KP-5203

STERYLIZATOR DO NOŻY
KNIFE STERILIZER

- wykonany ze stali nierdzewnej AISI-304
- wyjmowany wkład na 4 noże i 2 stalki
- temperatura pracy: 0-85°C
- moc grzałki / zasilanie: 1500 W / 230 V
- montaż ścienny
- wymiary (HxSxG): 420 x 270 x 260 mm

- made of stainless steel AISI-304
- removable insert for 4 knives and 2 sharpeners
- operating temperature: 0-85°C
- heater power / supply: 1500 W / 230 V
- wall mount
- dimensions (HxWxD): 420 x 270 x 260 mm

KP-8151

przełącznik ON/OFF
switch ON/OFF

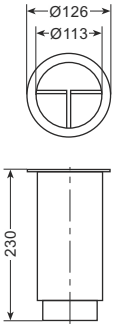

PODGRZEWACZ DO NOŻY
HEATED KNIFE SCRAPER

- wykonany ze stali nierdzewnej AISI-304
- moc: 150 W
- przełącznik ON/OFF
- termostat: 60°C
- made of stainless steel AISI-304
- power: 150 W
- switch ON/OFF
- thermostat: 60°C

KP-8150

przełącznik ON/OFF
switch ON/OFF

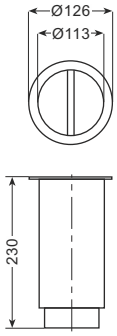

PODGRZEWACZ DO NOŻY
HEATED KNIFE SCRAPER

- wykonany ze stali nierdzewnej AISI-304
- moc: 150 W
- przełącznik ON/OFF
- termostat: 60°C
- made of stainless steel AISI-304
- power: 150 W
- switch ON/OFF
- thermostat: 60°C

KP-8153

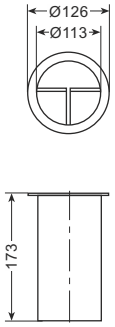

STOJAK DO CZYSZCZENIA NOŻY
KNIFE SCRAPER

- wykonany ze stali nierdzewnej AISI-304
- made of stainless steel AISI-304

KP-8152

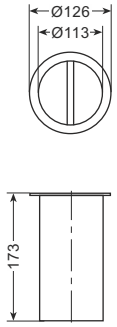

STOJAK DO CZYSZCZENIA NOŻY
KNIFE SCRAPER

- wykonany ze stali nierdzewnej AISI-304
- made of stainless steel AISI-304

KP-4842

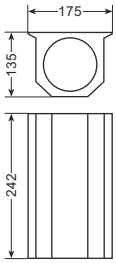

UCHWYT DO PODGRZEWACZA
HOLDER FOR KNIFE SCRAPER

- wykonany ze stali nierdzewnej AISI-304
- made of stainless steel AISI-304

KP-DG-5 BLACK

KP-DG-5 BLUE

KP-DG-5 RED

KP-DG-5 GREEN

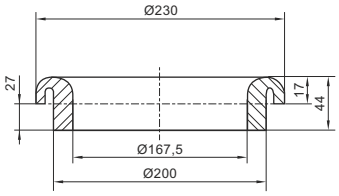

OSŁONA OTWORU RESZTKOWEGO
BUMPER SCRAP BLOCK RUBBER

- wykonana z gumy
- kolory: czarny, niebieski, czerwony oraz zielony

- made of rubber
- colors: black, blue, red and green

SYMBOL	KP-DG-5 BLACK	KP-DG-5 BLUE	KP-DG-5 RED	KP-DG-5 GREEN
KOLOR COLOR	czarny black	niebieski blue	czerwony red	zielony green

KP-DG-6 BLUE

KP-DG-6 YELLOW

KP-DG-6 GREEN

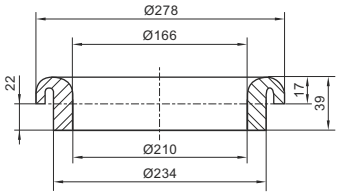

OSŁONA OTWORU RESZTKOWEGO
BUMPER SCRAP BLOCK RUBBER

- wykonana z gumy
- kolory: niebieski, czerwony oraz zielony

- made of rubber
- colors: blue, red and green

SYMBOL	KP-DG-6 BLUE	KP-DG-6 YELLOW	KP-DG-6 GREEN
KOLOR COLOR	niebieski blue	żółty yellow	zielony green

KP-DG7

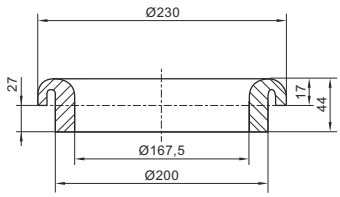

OSŁONA OTWORU RESZTKOWEGO
BUMPER SCRAP BLOCK RUBBER

- wykonana z gumy (NBR 70 ± 5 Shorea)

- made of rubber (NBR 70 ± 5 Shore'a)

SYMBOL	KP-DG-7 BLUE	KP-DG-7 YELLOW	KP-DG-7 GREEN	KP-DG-7 RED	KP-DG-7 BLACK	KP-DG-7 ORANGE	KP-DG-7 GREY
KOLOR COLOR	niebieski (RAL5015) blue (RAL5015)	żółty (RAL1016) yellow (RAL1016)	zielony (RAL6018) green (RAL6018)	czerwony (RAL3020) red (RAL3020)	czarny black	pomarańczowy orange	szary grey

KP-TPD-LC

POKRYWA OTWORU RESZTKOWEGO
SCRAP LID

- wykonana ze stali nierdzewnej
- z uchwytem
- stosowana z osłoną otworu resztkowego **KP-DG7**

- made of stainless steel
- with knob
- using with bumper scrap block rubber **KP-DG7**

KP-DG70

KP-DG71

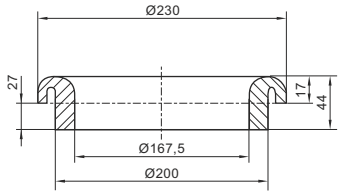

OSŁONA OTWORU RESZTKOWEGO
BUMPER SCRAP BLOCK RUBBER

- wykonana z gumy (NBR 70 ± 5 Shorea)
- silny magnes do wychwytywania metalowych sztućców
- magnes z powłoką PE na uchwycie ze stali nierdzewnej, wym. 120 x 35 mm
- **KP-DG70** - z uchwytem pełnym magnesu
  KP-DG71 - z półotwartym uchwytem
- made of rubber (NBR 70 ± 5 Shore'a)
- version with strong magnet to catch metal cutlery
- PE enclosed magnet on stainless steel plate, dim. 120x35 mm
- **KP-DG70** - ring with closed magnet
  KP-DG71 - ring with half open magnet

SYMBOL	KP-DG70-60 KP-DG71-60	KP-DG70-80 KP-DG71-80	KP-DG70-40 KP-DG71-40	KP-DG70-70 KP-DG71-70	KP-DG70-20 KP-DG71-20	KP-DG70-72 KP-DG71-72	KP-DG70-50 KP-DG71-50
KOLOR COLOR	niebieski (RAL5015) blue (RAL5015)	żółty (RAL1016) yellow (RAL1016)	zielony (RAL6018) green (RAL6018)	czerwony (RAL3020) red (RAL3020)	czarny black	pomarańczowy orange	szary grey

KP-TPD-L

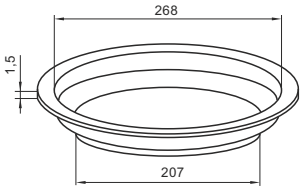

PIERŚCIEŃ OTWORU RESZTKOWEGO
WELDRING FOR WASTE SCRAP RINGS

- wykonana ze stali nierdzewnej
- przeznaczona do wspawania
- ułatwia czyszczenie gumy otworu resztkowego

- made of stainless steel
- to be welded in worktable
- facilitates the cleaning of the rubber scrap block

KP-DG
KP-DE

BEST SELLER

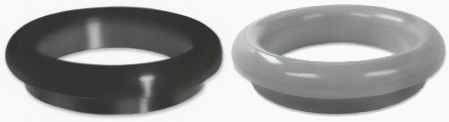

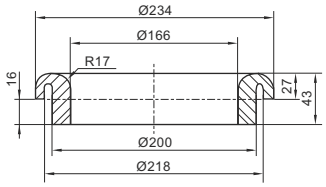

OSŁONA OTWORU RESZTKOWEGO
BUMPER SCRAP BLOCK RUBBER

- **KP-DG** wykonana z czarnego PCV
- **KP-DE** wykonana z szarego PCV

- **KP-DG** made of black PVC
- **KP-DE** made of grey PVC

KP-TPD

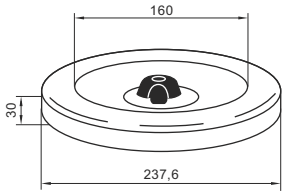

POKRYWA OTWORU RESZTKOWEGO
SCRAP LID

- wykonana ze stali kwasoodpornej AISI-304
- stosowana z osłoną otworu resztkowego **KP-DG** oraz **KP-DE**

- made of stainless steel AISI-304
- using with bumper scrap block rubber **KP-DG** and **KP-DE**

KP-DG-2 **KP-DS-2**

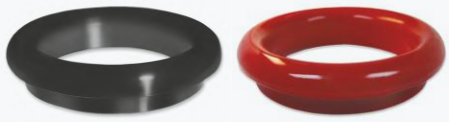

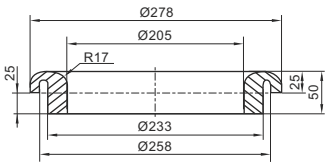

OSŁONA OTWORU RESZTKOWEGO
BUMPER SCRAP BLOCK RUBBER

- **KP-DG-2** wykonana z czarnej gumy
- **KP-DS-2** wykonana z czerwonego silikonu

- **KP-DG-2** made of black rubber
- **KP-DS-2** made of red silicone

KP-TPD-2

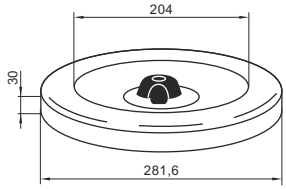

POKRYWA OTWORU RESZTKOWEGO
SCRAP LID

- wykonana ze stali kwasoodpornej AISI-304
- stosowana z osłoną otworu resztkowego **KP-DG-2** oraz **KP-DS-2**

- made of stainless steel AISI-304
- using with bumper scrap block rubber **KP-DG-2** and **KP-DS-2**

KP-DG-3

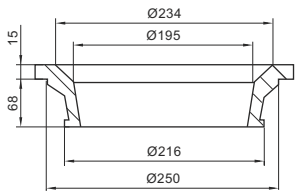

OSŁONA OTWORU RESZTKOWEGO
BUMPER SCRAP BLOCK RUBBER

- wykonana z czarnej gumy
- made of black rubber

KP-DG-4

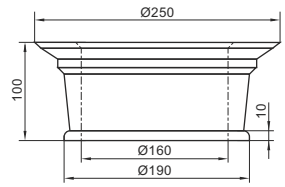

OSŁONA OTWORU RESZTKOWEGO
BUMPER SCRAP BLOCK RUBBER

- wykonana z szarego NBR
- made of grey NBR

KP-SK

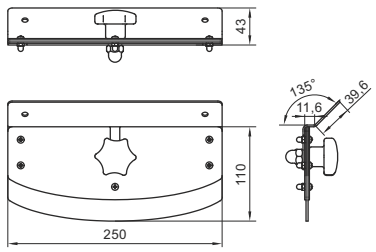

SKROBAK DO TALERZY
PLATES SCRAPER

- wykonany ze stali nierdzewnej z silikonowym ściągaczem
- made of stainless steel with silicone welt

KP-FLI

BEST SELLER

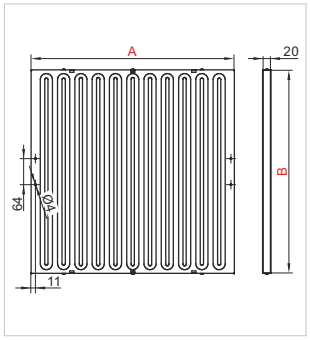

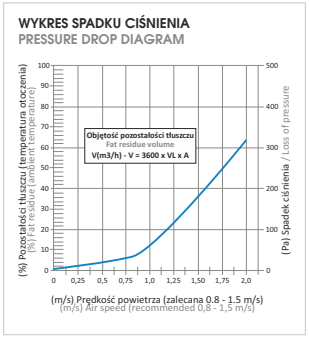

FILTR DO OKAPÓW
GREASE BAFFLE FILTER

- wykonany ze stali nierdzewnej AISI-430
- made of stainless steel AISI-430

SYMBOL	KP-FLI-3050	KP-FLI-4040	KP-FLI-4050	KP-FLI-4545	KP-FLI-5030	KP-FLI-5040	KP-FLI-5050
WYMIARY DIMENSIONS	A=300 mm B=500 mm	A=400 mm B=400 mm	A=400 mm B=500 mm	A=450 mm B=450 mm	A=500 mm B=300 mm	A=500 mm B=400 mm	A=500 mm B=500 mm

INNE ROZMIARY I KSZTAŁTY DOSTĘPNE NA ZAPYTANIE! / OTHER SIZES & SHAPES AVAILABLE ON REQUEST!

KP-FLI-A

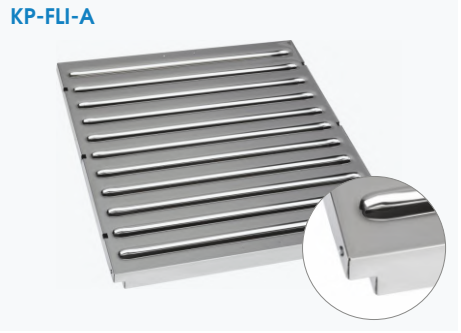

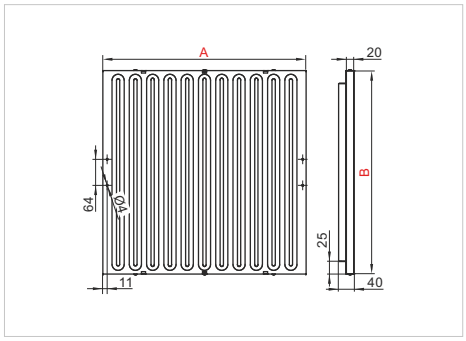

FILTR DO OKAPÓW
GREASE BAFFLE FILTER

- wykonany ze stali nierdzewnej AISI-304
- standard DIN 18869-5 & VDI 2052
- made of stainless steel AISI-304
- standard DIN 18869-5 & VDI 2052

SYMBOL	KP-FLI-4040-A	KP-FLI-5030-A	KP-FLI-5035-A	KP-FLI-5050-A
WYMIARY DIMENSIONS	A=400 mm B=400 mm	A=500 mm B=300 mm	A=500 mm B=350 mm	A=500 mm B=500 mm

INNE ROZMIARY I KSZTAŁTY DOSTĘPNE NA ZAPYTANIE! / OTHER SIZES & SHAPES AVAILABLE ON REQUEST!

WYKRES SPADKU CIŚNIEŃ
PRESSURE DROP DIAGRAM

KP-FLI-4040-A

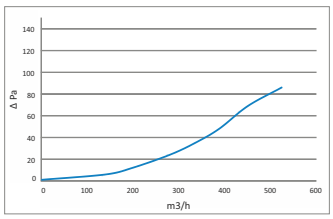

KP-FLI-5030-A

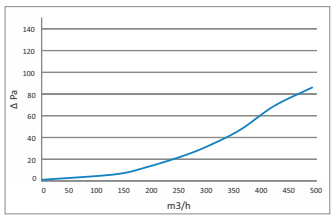

KP-FLI-5035-A

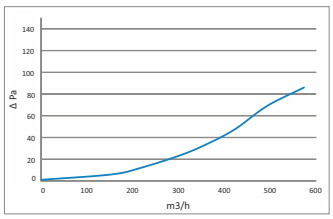

KP-FLI-5050-A

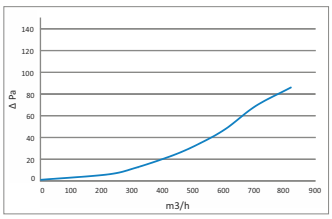

KP-FLI-39
KP-FLI-49

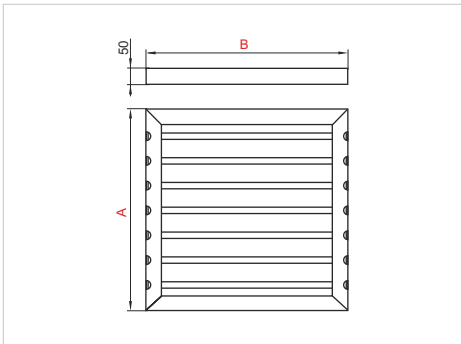

FILTR DO OKAPÓW
GREASE BAFLE FILTER

- wykonany ze stali nierdzewnej AISI-304
- made of stainless steel AISI-304

SYMBOL	KP-FLI-39	KP-FLI-49
WYMIARY DIMENSIONS	A=390 mm, B=490 mm	A=490 mm, B=490 mm

INNE ROZMIARY I KSZTAŁTY DOSTĘPNE NA ZAPYTANIE! / OTHER SIZES & SHAPES AVAILABLE ON REQUEST!

KP-DV-30-IX

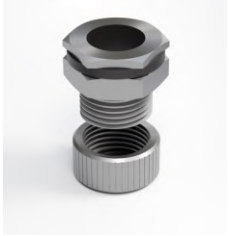

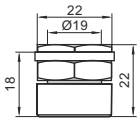

ZAWÓR SPUSTU OLEJU Z OKAPU
GREASE FILTER VALVE

- wykonana ze stali nierdzewnej AISI-304
- made of stainless steel AISI-304

KP-TFL-1

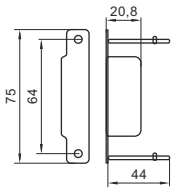

UCHWYT FILTRA
GREASE FILTER HANDLE

- wykonana ze stali nierdzewnej AISI-304
- made of stainless steel AISI-304

KP-FSI

AiFO PRODUCTION

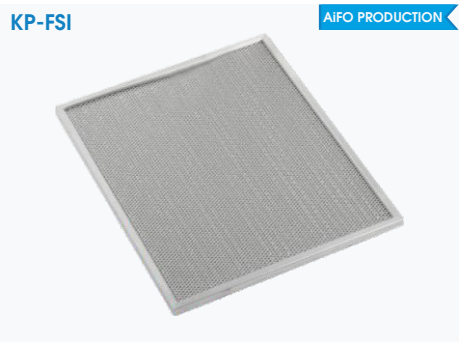

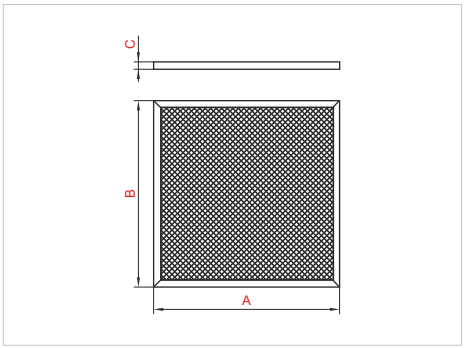

FILTR SIATKOWY PRZECIWTŁUSZCZOWY
WIRE MESH GREASE FILTER

- wykonywany wg specyfikacji klienta
- siatka: stal nierdzewna AISI-304
- ramka: AISI-304 / stal ocynkowana
- inne rozmiary dostępne na zapytanie

- made according to customer spec.
- wire mesh: stainless steel AISI-304
- frame: AISI-304 / zinc-coated steel
- other sizes available on request!

SYMBOL	KP-FSI-282x282x20	KP-FSI-355x355x20	KP-FSI-495x245x25	KP-FSI-495x495x25
WYMIARY DIMENSIONS	A=282 mm, B=282 mm, C=20 mm	A=355 mm, B=355 mm, C=20 mm	A=495 mm, B=245 mm, C=25 mm	A=495 mm, B=495 mm, C=25 mm

INNE ROZMIARY DOSTĘPNE NA ZAPYTANIE! / OTHER SIZES AVAILABLE ON REQUEST!

WYKRES SPADKU CIŚNIEŃ
PRESSURE DROP DIAGRAM

KP-FSI-495x245x25

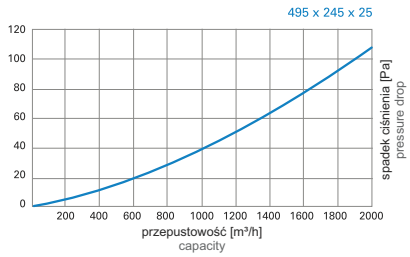

KP-FSI-495x495x25

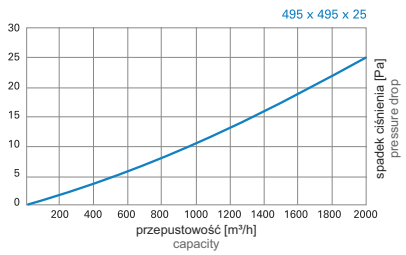

WYMIARY RAMKI (W x H) FRAME DIMENSIONS	495x245x25	495x495x25
GŁĘBOKOŚĆ FILTRA (D) FILTER DEPTH	25	25
OPÓR POCZĄTKOWY INITIAL RESISTANCE	40	25
ZALECANY OPÓR KOŃCOWY RECOMMENDED TERMINAL RESISTANCE	80	80
PRZEPŁYW POWIETRZA AIR FLOW	1000	2000
ZDOLNOŚĆ FILTROWANIA TŁUSZCZU FAT FILTERING EFFICIENCY	90	90

KP-LCE6225

KP-LCE1225

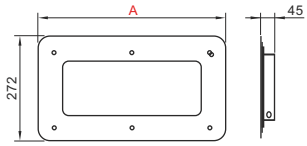

OPRAWA OŚWIETLENIOWA
CANOPY LAMP

- front ze stali nierdzewnej wyposażony w szkło hartowane bezpieczne 4 mm
- otwory do szybkiego montażu
- 3 świetlówki LED (5500 K)
- napięcie zasilania: 230 V
- certyfikaty: CE/EMC/ROHS
- stopień ochrony: IP65
- zużycie energii: 3x10W=30W (**KP-LCE6225**) i 3x15W=45W (**KP-LCE1225**)
- stainless steel front with 4 mm tempered safety glass
- holes for quick mounting
- 3 LED tubes (5500 K)
- supply voltage: 230 V
- certification: CE/EMC/ROHS
- protection class: IP65
- energy comsumption: 3x10W=30W (**KP-LCE6225**) and 3x15W=30W (**KP-LCE1225**)

SYMBOL	KP-LCE6225	KP-LCE1225
WYMIAR (A) DIMENSIONS	A=655 mm	A=1255 mm
OTWÓR MONTAŻOWY COUNTER HOLE	615 x 202 mm	1215 x 202 mm

KP-DA1

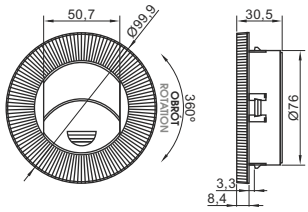

ZAWÓR WENTYLACYJNY
SPOT COOLER

- wykonany z czarnego tworzywa
- stosowany w okapach gastronomicznych w celu regulacji nawiewu i zwiększenia komfortu pracy personelu

- made of black plastic
- used in gastronomy hoods to regulate air flow and increase comfort of personnel

DZ-CF
DZ-CH
DZ-CV

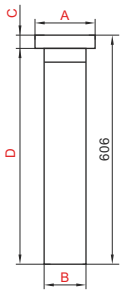

DOZOWNIK KUBKÓW
CUP DISPENSER

- wykonany ze stali nierdzewnej AISI-304
- do montażu w blacie

- made of stainless steel AISI-304
- in countertop mounting

ŚREDNICA KUBKÓW DIAMETER OF CUPS	Ø83-120 mm
POJEMNOŚĆ KUBKÓW CUPS CAPACITY	237-1420 ml
OTWÓR MONTAŻOWY COUNTER HOLE	Ø135 mm

SYMBOL	DZ-C3200CF / CH / CV	DZ-C3400CF / CH / CV	DZ-C3500CH / CV
ŚREDNICA KUBKÓW DIAMETER OF CUPS	Ø56-81 mm	Ø70-98 mm	Ø101-124 mm
POJEMNOŚĆ KUBKÓW CUPS CAPACITY	177-300 ml	350-710 ml	950-1360 ml
OTWÓR MONTAŻOWY COUNTER HOLE	Ø106 mm	Ø119 mm	Ø146 mm
WYMIARY DIMENSIONS	A=Ø137 mm, B=Ø97 mm, C=6 mm, D=600 mm	A=Ø150 mm, B=Ø110 mm, C=5 mm, D=601 mm	A=Ø173 mm, B=Ø135 mm, C=7 mm, D=599 mm

JAK DOBRAĆ DOZOWNIK? / HOW TO CHOOSE A DISPENSER?

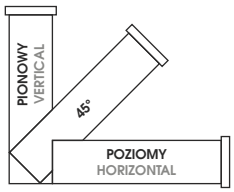

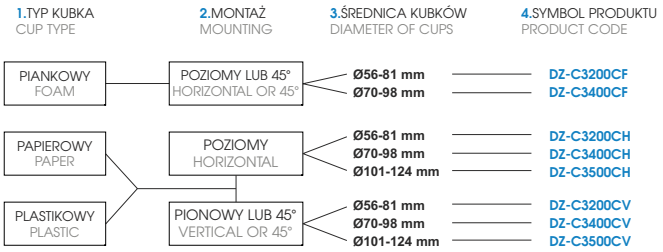

DZ-38850GEW

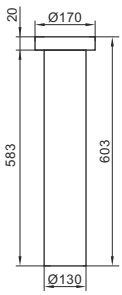

DOZOWNIK KUBKÓW
CUP DISPENSER

- wykonany ze stali nierdzewnej AISI-304
- do montażu pionowego

- made of stainless steel AISI-304
- vertical mounting

ŚREDNICA KUBKÓW DIAMETER OF CUPS	Ø83-120 mm
POJEMNOŚĆ KUBKÓW CUPS CAPACITY	237-1420 ml
OTWÓR MONTAŻOWY COUNTER HOLE	Ø135 mm

DZ-SC20RS
DZ-SC35RS

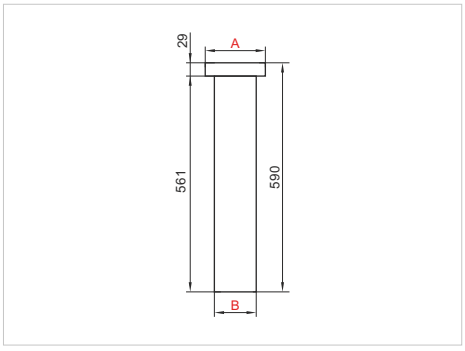

DOZOWNIK KUBKÓW
CUP DISPENSER

- wykonany ze stali nierdzewnej AISI-304
- do montażu pionowego
- na zamówienie możliwość dołączenia pierścienia silikonowego, umożliwiającego zastosowanie każdej średnicy kubka

- made of stainless steel AISI-304
- vertical mounting
- on request possibility to join a silicon ring, for application of each cup diameter

SYMBOL	DZ-SC20RS	DZ-SC35RS
ŚREDNICA KUBKÓW DIAMETER OF CUPS	Ø58-78 mm	Ø85-95 mm
POJEMNOŚĆ KUBKÓW CUPS CAPACITY	80-200 ml	250-500 ml
OTWÓR MONTAŻOWY COUNTER HOLE	Ø94 mm	Ø111 mm
WYMIARY DIMENSIONS	A=Ø127 mm, B=Ø87 mm	A=Ø146 mm, B=Ø106 mm

DZ-SF2000

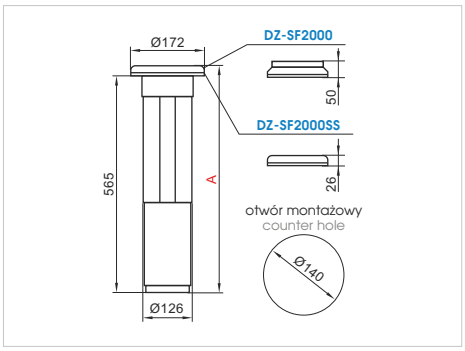

DOZOWNIK KUBKÓW
CUP DISPENSER

- wykonany z tworzywa odpornego na uderzenia
- model **DZ-SF2000SS** posiada pierścień ze stali nierdzewnej AISI-304
- do montażu pionowego i poziomego
- zestaw kompletny z uszczelkami

- made of high-impact plastic
- model **DZ-SF2000SS** with clamp ring made of stainless steel AISI-304
- vertical and horizontal mounting
- set complete with gaskets

SYMBOL	DZ-SF2000	DZ-SF2000SS
ŚREDNICA KUBKÓW DIAMETER OF CUPS	Ø57-117 mm	Ø57-117 mm
WYMIAR (A) DIMENSION	A=615 mm	A=591 mm
PIERŚCIEŃ CLAMP RING	czarne tworzywo black plastic	stal nierdzewna stainless steel

SYMBOL	DZ-SF2000-5A	DZ-SF2000-5B	DZ-SF2000-5E
ŚREDNICA KUBKÓW DIAMETER OF CUPS	Ø89-113 mm	Ø57-98 mm	Ø108-117 mm
PRODUKT PRODUCT	uszczelka gasket	uszczelka gasket	uszczelka gasket

DZ-CC

BEST SELLER

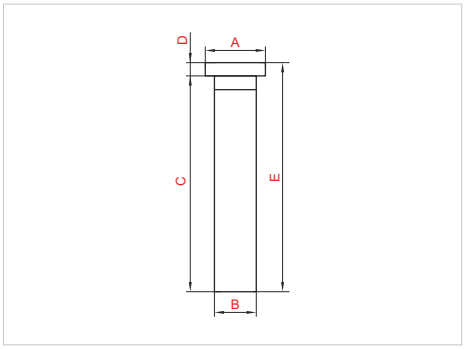

DOZOWNIK KUBKÓW
CUP DISPENSER

- wykonany z tworzywa odpornego na uderzenia
- do montażu pionowego

- made of high-impact plastic
- vertical mounting

SYMBOL	DZ-C2010C	DZ-C2210C	DZ-C2210C18	DZ-C2410C	DZ-C2410C18
ŚREDNICA KUBKÓW DIAMETER OF CUPS	Ø38-59 mm	Ø73-98 mm	Ø73-98 mm	Ø73-121 mm	Ø73-121 mm
POJEMNOŚĆ KUBKÓW CUPS CAPACITY	15-70 ml	178-710 ml	178-710 ml	236-1360 ml	236-1360 ml
OTWÓR MONTAŻOWY COUNTER HOLE	Ø83 mm	Ø124 mm	Ø124 mm	Ø146 mm	Ø146 mm
WYMIARY DIMENSIONS	A=Ø107 mm, B=Ø75 mm, C=393 mm D=22 mm, E=415 mm	A=Ø153 mm, B=Ø121 mm, C=578 mm D=18 mm, E=596 mm	A=Ø153 mm, B=Ø121 mm, C=435 mm D=18 mm, E=455 mm	A=Ø172 mm, B=Ø138 mm, C=578 mm D=18 mm, E=596 mm	A=Ø172 mm, B=Ø138 mm, C=435 mm D=18 mm, E=455 mm

DZ-C5250C
DZ-C5450C

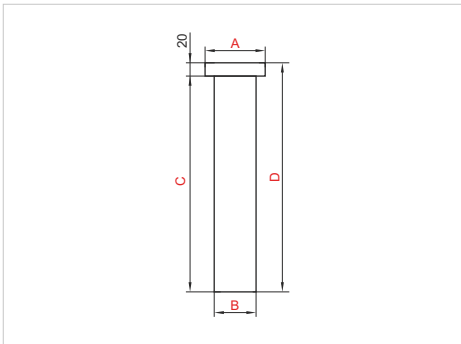

DOZOWNIK KUBKÓW
CUP DISPENSER

- wykonany z tworzywa odpornego na uderzenia
- do montażu pionowego lub 45°

- made of high-impact plastic
- mounting vertical or 45°

SYMBOL	DZ-C5250C	DZ-C5250C18	DZ-C5450C	DZ-C5450C18
ŚREDNICA KUBKÓW DIAMETER OF CUPS	Ø62-92 mm	Ø62-92 mm	Ø79-114 mm	Ø79-114 mm
POJEMNOŚĆ KUBKÓW CUPS CAPACITY	118-710 ml	118-710 ml	236-1301 ml	236-1301 ml
OTWÓR MONTAŻOWY COUNTER HOLE	Ø124 mm	Ø124 mm	Ø134 mm	Ø134 mm
WYMIARY DIMENSIONS	A=Ø156 mm, B=Ø105 mm, C=577 mm, D=597 mm,	A=Ø156 mm, B=Ø105 mm, C=437 mm, D=457 mm,	A=Ø177 mm, B=Ø126 mm, C=577 mm, D=597 mm,	A=Ø177 mm, B=Ø126 mm, C=437 mm, D=457 mm,

DZ-C2852A
DZ-C2853A
DZ-C2854A

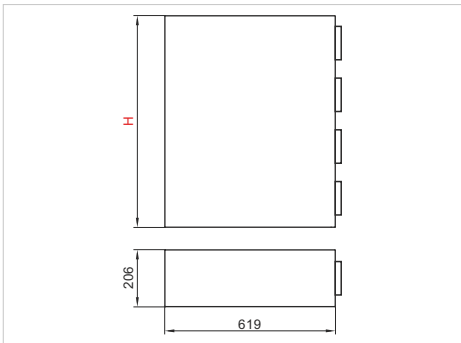

DOZOWNIK KUBKÓW
CUP DISPENSER

- podajniki wykonane z tworzywa odpornego na uderzenia
- obudowa ze stali nierdzewnej AISI-304
- możliwość wykonania obudowy wg specyfikacji klienta

- dispensers made of high-impact plastic
- housing made of stainless steel AISI-304
- on request made according to customer specification

SYMBOL	DZ-C2852	DZ-C2853	DZ-C2854
WYMIAR (H) DIMENSION (H)	H=406 mm	H=616 mm	H=768 mm
TYP DOZOWNIKA DISPENSER TYPE	2x **DZ-C5450C**	3x **DZ-C5450C**	4x **DZ-C5450C**

DZ-C2951BK
DZ-C2952BK
DZ-C2953BK

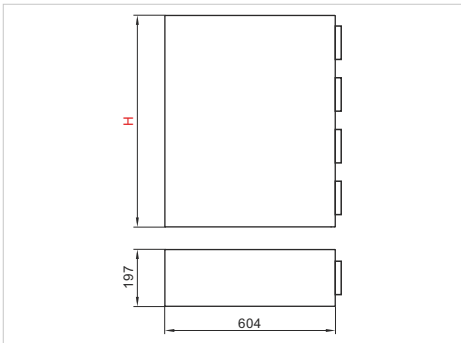

DOZOWNIK KUBKÓW
CUP DISPENSER

- podajniki wykonane z tworzywa odpornego na uderzenia
- obudowa z czarnego polistyrenu
- na zapytanie możliwość wykonania obudowy ze stali nierdzewnej AISI-304

- dispensers made of high-impact plastic
- housing made of black polystyrene
- on request possibility made of stainless steel AISI-304 body

SYMBOL	DZ-C2951BK	DZ-C2952BK	DZ-C2953BK
WYMIAR (H) DIMENSION (H)	H=197 mm	H=384 mm	H=568 mm
TYP DOZOWNIKA DISPENSER TYPE	**DZ-C5450C**	2x **DZ-C5450C**	3x **DZ-C5450C**

DZ-EF
DZ-EH
DZ-EV

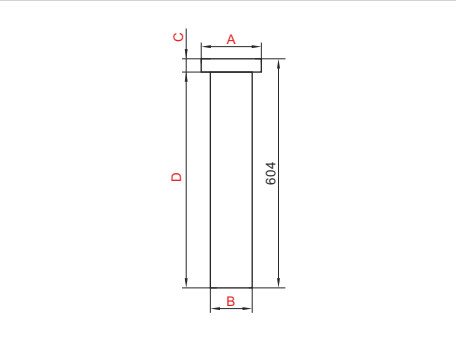

DOZOWNIK KUBKÓW
CUP DISPENSER

- wykonany ze stali nierdzewnej AISI-304
- do montażu ściennego

- made of stainless steel AISI-304
- wall mounting

SYMBOL	DZ-C3200EF / EH / EV	DZ-C3400EF / EH / EV	DZ-C3500EF / EH / EV
ŚREDNICA KUBKÓW DIAMETER OF CUPS	Ø56-81 mm	Ø70-98 mm	Ø101-124 mm
POJEMNOŚĆ KUBKÓW CUPS CAPACITY	177-300 ml	350-710 ml	950-1360 ml
WYMIARY DIMENSIONS	A=Ø102 mm, B=Ø97 mm, C=50 mm, D=580 mm	A=Ø114 mm, B=Ø110 mm, C=50 mm, D=580 mm	A=Ø139 mm, B=Ø134 mm, C=50 mm, D=580 mm

JAK DOBRAĆ DOZOWNIK? / HOW TO CHOOSE A DISPENSER?

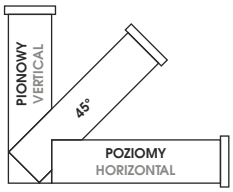

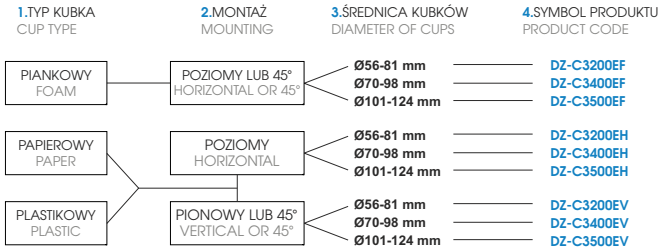

DZ-C3200P
DZ-C3400P
DZ-C3500P

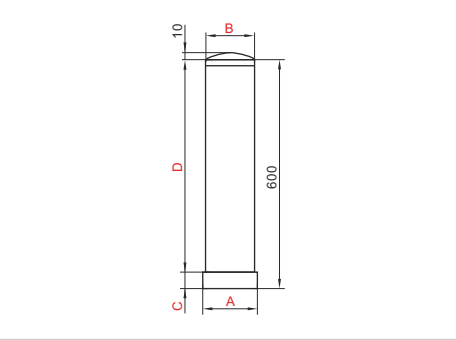

DOZOWNIK KUBKÓW
CUP DISPENSER

- wykonany ze stali nierdzewnej AISI-304
- do montażu ściennego

- made of stainless steel AISI-304
- wall mounting

SYMBOL	DZ-C3200P	DZ-C3400P	DZ-C3500P
ŚREDNICA KUBKÓW DIAMETER OF CUPS	Ø56-81 mm	Ø70-98 mm	Ø101-124 mm
POJEMNOŚĆ KUBKÓW CUPS CAPACITY	177-300 ml	350-710 ml	950-1360 ml
WYMIARY DIMENSIONS	A=Ø101 mm, B=Ø97 mm, C=50 mm, D=550 mm	A=Ø115 mm, B=Ø111 mm, C=50 mm, D=550 mm	A=Ø140 mm, B=Ø136 mm, C=50 mm, D=550 mm

DZ-C5250SM
DZ-C5450SM

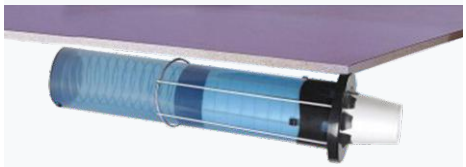

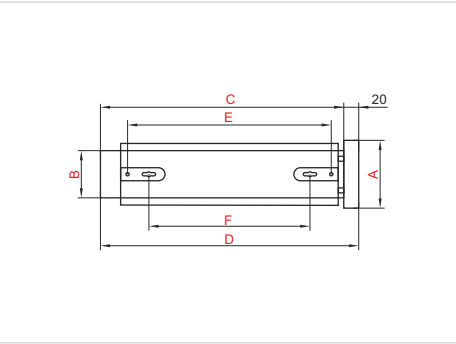

DOZOWNIK KUBKÓW
CUP DISPENSER

- wykonany z tworzywa odpornego na uderzenia
- do montażu poziomego

- made of high-impact plastic
- mounting horizontal

SYMBOL	DZ-C5250SM	DZ-C5450SM
ŚREDNICA KUBKÓW DIAMETER OF CUPS	Ø62-92 mm	Ø79-114 mm
POJEMNOŚĆ KUBKÓW CUPS CAPACITY	118-710 ml	236-1301 ml
WYMIARY DIMENSIONS	A=Ø156 mm, B=Ø105 mm, C=452 mm, D=472 mm, E=346,5 mm, F=270,5 mm	A=Ø177 mm, B=Ø126 mm, C=437 mm, D=457 mm, E=350 mm, F=275 mm

DZ-L2210
DZ-L2410

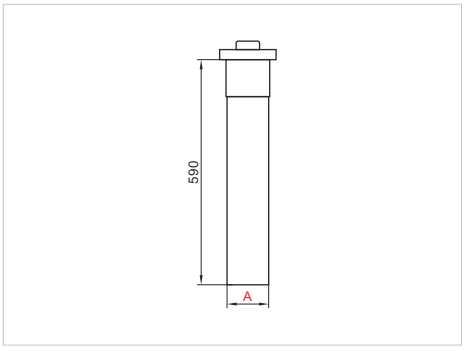

DOZOWNIK POKRYWEK
LID DISPENSER

- wykonany z tworzywa odpornego na uderzenia
- do pokrywek płaskich
- do montażu pionowego lub poziomego

- made of high-impact plastic
- for flat lids
- vertical or horizontal mounting

SYMBOL	DZ-L2410	DZ-L2210
ŚREDNICA POKRYWEK LIDS DIAMETER	Ø76-95 mm	Ø95-101 mm
OTWÓR MONTAŻOWY COUNTER HOLE	Ø146 mm	Ø146 mm
WYMIARY DIMENSIONS	A=Ø143 mm	A=Ø121 mm

DZ-C8503
DZ-C8504

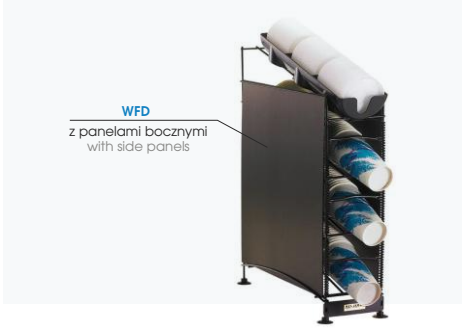

ORGANIZER NA KUBKI I POKRYWKI
CUP AND LID ORGANIZER

- wykonany ze stali lakierowanej na kolor czarny
- **DZ-C8503WFD** oraz **DZ-C8504WFD** są wyposażone w panele boczne

- made of black epoxy coated steel
- **DZ-C8503WFD** and **DZ-C8504WFD** are equipped with side panels

SYMBOL	DZ-C8503WF	DZ-C8504WF	DZ-C8503WFD	DZ-C8504WFD
WYMIARY (HxSxG) DIMENSIONS (HxWxD)	492 x 162 x 464 mm	620 x 162 x 464 mm	492 x 162 x 464 mm	620 x 162 x 464 mm
TYP ORGANIZERA ORGANIZER TYPE	**2x** kubki / cups **1x** pokrywki / lids	**3x** kubki / cups **1x** pokrywki / lids	**2x** kubki / cups **1x** pokrywki / lids **2x** panele boczne / side panels	**3x** kubki / cups **1x** pokrywki / lids **2x** panele boczne / side panels

DZ-L22CS
DZ-L22C
DZ-L24C

ORGANIZER
ORGANIZER

- wykonany z czarnego polistyrenu
- na zapytanie możliwość wykonania obudowy ze stali nierdzewnej AISI-304

- made of black polystyrene
- on request possibility made of stainless steel AISI-304 body

SYMBOL	DZ-L22CS2951BK	DZ-L22C2951BK	DZ-L24C2951BK
WYMIARY (HxSxG) DIMENSIONS (HxWxD)	568 x 197 x 645 mm	384 x 197 x 645 mm	384 x 197 x 645 mm
MODELE DOZOWNIKÓW DISPENSER MODELS	DZ-C5450C, DZ-L2200C	DZ-C5450C, DZ-L2200C	DZ-C5450C, DZ-L2400C
TYP ORGANIZERA ORGANIZER TYPE	kubki i słomki cups and straws	kubki i pokrywki cups and lids	kubki i pokrywki cups and lids

DZ-L2202
DZ-L2203
DZ-L2204

ORGANIZER NA POKRYWKI I SŁOMKI
LID AND STRAW ORGANIZER

- wykonany z czarnego polistyrenu
- na zapytanie możliwość wykonania obudowy ze stali nierdzewnej AISI-304

- made of black polystyrene
- on request possibility made of stainless steel AISI-304 body

SYMBOL	DZ-L2202	DZ-L2203	DZ-L2204
WYMIARY (HxSxG) DIMENSIONS (HxWxD)	476 x 140 x 330 mm	622 x 140 x 330 mm	762 x 140 x 330 mm
TYP DOZOWNIKA DISPENSER TYPE	**2x** pokrywki / lids **1x** słomki / straws	**3x** pokrywki / lids **1x** słomki / straws	**4x** pokrywki / lids **1x** słomki / straws

DZ-L2900

ORGANIZER NA SŁOMKI I PRZYPRAWY
CONDIMENT AND STRAW ORGANIZER

- wykonany z czarnego polistyrenu
- na zapytanie wersja ze stali nierdzewnej AISI-304

- made of black polystyrene
- on request made of stainless steel AISI-304

SYMBOL	DZ-L2900
WYMIARY (HxSxG) DIMENSIONS (HxWxD)	241 x 208 x 637 mm

DZ-L2150

ORGANIZER NA POKRYWKI I SŁOMKI
LID AND STRAW ORGANIZER

- wykonany ze stali nierdzewnej i tworzywa odpornego na uderzenia

- made of stainless steel and high-impact plastic

SYMBOL	DZ-L2150
WYMIARY (HxSxG) DIMENSIONS (HxWxD)	273 x 216 x 419 mm

DZ-L1014
DZ-L1022

ORGANIZER NA POKRYWKI I SŁOMKI
LID AND STRAW ORGANIZER

- wykonany ze stali nierdzewnej AISI-304 i tworzywa odpornego na uderzenia

- made of stainless steel AISI-304 and high-impact plastic

SYMBOL	DZ-L1014	DZ-L1022
WYMIARY (HxSxG) DIMENSIONS (HxWxD)	165 x 435 x 130 mm	165 x 641 x 130 mm

DZ-C8003WFS
DZ-C8005WFS

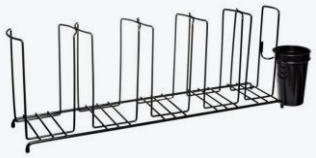

ORGANIZER NA KUBKI I POKRYWKI
CUP AND LID ORGANIZER

- wykonany ze stali lakierowanej na kolor czarny

- made of black powder coated steel

SYMBOL	DZ-C8003WFS	DZ-C8005WFS
WYMIARY (HxSxG) DIMENSIONS (HxWxD)	216 x 435 x 133 mm	216 x 695 x 133 mm

DZ-L320C

san jamar smart. safe. sanitary.

ORGANIZER NA SŁOMKI
IN-COUNTER STRAW DISPENSER

- wykonana ze stali nierdzewnej AISI-304

- made of stainless steel AISI-304

OTWÓR MONTAŻOWY COUNTER HOLE	Ø106 mm

DZ-L360C

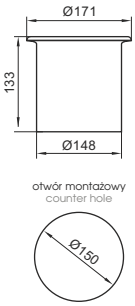

san jamar smart. safe. sanitary.

ZSYP NA ŚMIECI
IN-COUNTER LARGE TRASH CHUTE

- wykonana ze stali nierdzewnej AISI-304

- made of stainless steel AISI-304

OTWÓR MONTAŻOWY COUNTER HOLE	Ø150 mm

DZ-BD4005S

san jamar smart. safe. sanitary.

ORGANIZER BAROWY
THE DOME BAR CONDIMENT

- wykonany z tworzywa odpornego na uderzenia
- na zapytanie wersja ze stali nierdzewnej AISI-304

- made of high-impact plastic
- on request made of stainless steel AISI-304

WYMIARY (HxSxG) DIMENSIONS (HxWxD)	200 x 592 x 202 mm

DZ-PGN1/1

POJEMNIK NA SZTUĆCE
CUTLERY DISPENSER

- wykonany z szarego polipropylenu

- made of grey polypropylene

WYMIARY (HxSxG) DIMENSIONS (HxWxD)	100 x 530 x 325 mm

DZ-H2000

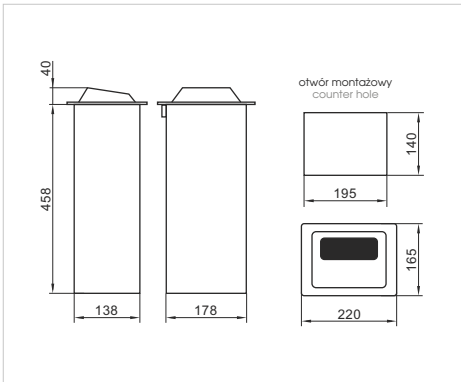

DOZOWNIK SERWETEK
NAPKIN DISPENSER

- wykonany ze stali nierdzewnej AISI-304
- pojemność: do 750 szt.
- otwór montażowy: 140 x 195 mm

- made of stainless steel AISI-304
- capacity: up to 750 pcs.
- counter hole: 140 x 195 mm

SYMBOL	DZ-H2000SS	DZ-H2000SC	DZ-H2001SS	DZ-H2005CLSS	DZ-H2005CLBK
TYP TYPE	minifold	minifold	fullfold	fullfold	fullfold
WYMIARY SERWETEK NAPKIN SIZES	96 x 167 mm	96 x 167 mm	(114-133) x 167 mm	(114-133) x 167 mm	(114-133) x 167 mm
WYKOŃCZENIE FINISH	SS	SC	SS	CLSS	CLBK

MATERIAŁ OBUDOWY I FRONTU? / MATERIAL OF THE BODY AND FACE?

FRONT
FACE

- SC — chrom satynowy / satin chrome
- SS — stal nierdzewna / stainless steel
- CL — przeźroczysty / transparent
- CLBK — przeźroczysty z czarną ramką / transparent with black frame

OBUDOWA
BODY

- SS — stal nierdzewna / stainless steel
- SC — chrom satynowy / satin chrome

DZ-1720

AiFO PRODUCTION

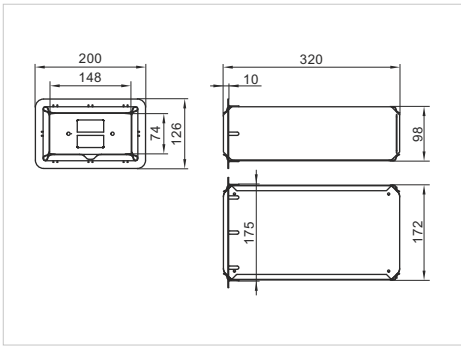

DOZOWNIK SERWETEK
NAPKIN DISPENSER

- wykonany ze stali nierdzewnej AISI-304
- otwór montażowy (HxS): 103 x 177 mm

- made of stainless steel AISI-304
- counter hole (HxW): 103 x 177 mm

DZ-1721
DZ-1721V

AiFO PRODUCTION

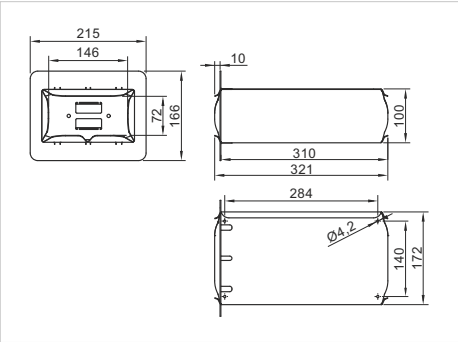

DOZOWNIK SERWETEK
NAPKIN DISPENSER

- wykonany ze stali nierdzewnej AISI-304
- dostępna również wersja pionowa, wolnostojąca, bez kołnierza **DZ-1721V**

- made of stainless steel AISI-304
- also available in a vertical, freestanding, without flange version **DZ-1721V**

DZ-4000-C10N

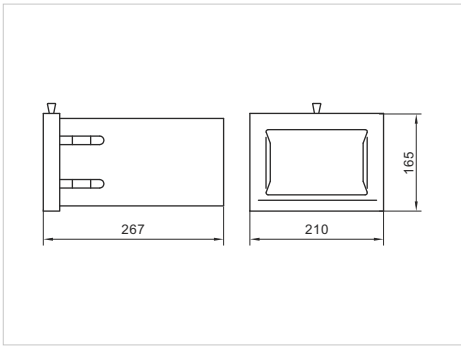

DOZOWNIK SERWETEK
NAPKIN DISPENSER

- wykonany ze stali nierdzewnej AISI-304
- pojemność: 250 szt.
- otwór montażowy (HxS): 137 x 185 mm

- made of stainless steel AISI-304
- capacity: 250 pcs.
- counter hole (HxW): 137 x 185 mm

DZ-OPNS
DZ-OPNS/MA

AiFO PRODUCTION

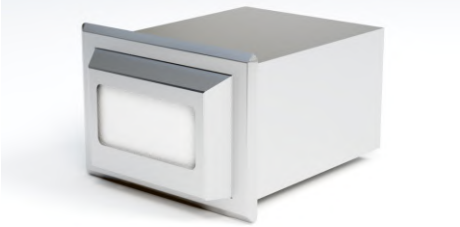

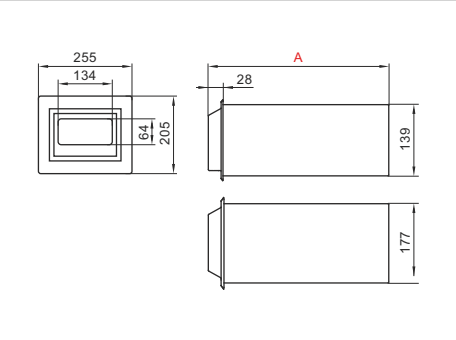

DOZOWNIK SERWETEK
NAPKIN DISPENSER

- wykonany ze stali nierdzewnej AISI-304
- made of stainless steel AISI-304

SYMBOL	DZ-OPNS	DZ-OPNS/MA
WYMIAR (A) DIMENSION	A=484 mm	A=275 mm
OTWÓR MONTAŻOWY (HxS) COUNTER HOLE (HxW)	141 x 179 mm	141 x 179 mm

DZ-OPNS2
DZ-OPNS2/MA

AiFO PRODUCTION

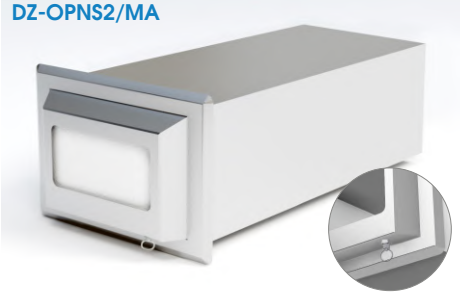

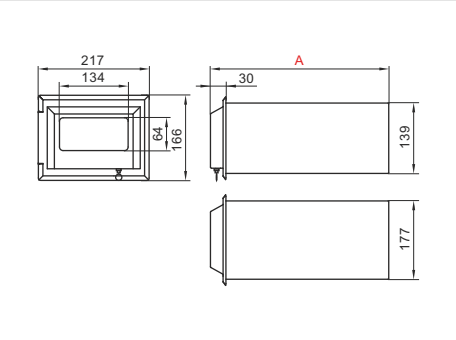

DOZOWNIK SERWETEK
NAPKIN DISPENSER

- wykonany ze stali nierdzewnej AISI-304
- otwór montażowy (HxS): 141 x 179 mm
- made of stainless steel AISI-304
- counter hole (HxW): 141 x 179 mm

SYMBOL	DZ-OPNS2	DZ-OPNS2/MA
WYMIAR (A) DIMENSION	A=484 mm	A=275 mm

DZ-OPNK

AiFO PRODUCTION

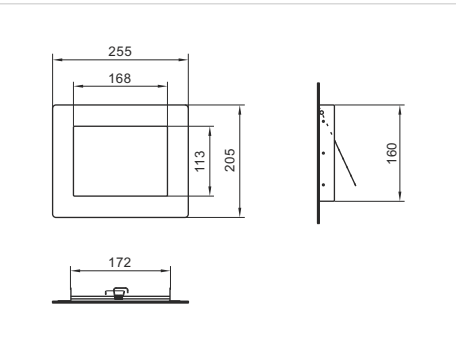

WRZUTKA KOSZOWA
TRASH CONTAINER

- wykonany ze stali nierdzewnej AISI-304
- otwór montażowy (HxS): 162 x 174 mm
- made of stainless steel AISI-304
- counter hole (HxW): 162 x 174 mm

DZ-OPNK2

AiFO PRODUCTION

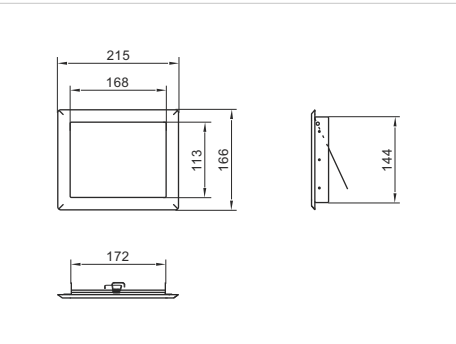

WRZUTKA KOSZOWA
TRASH CONTAINER

- wykonany ze stali nierdzewnej AISI-304
- otwór montażowy (HxS): 146 x 174 mm
- made of stainless steel AISI-304
- counter hole (HxW): 146 x 174 mm

DZ-OPNK21

AiFO PRODUCTION

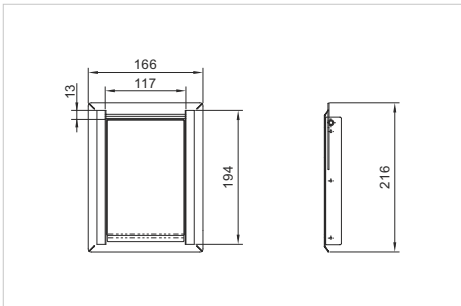

WRZUTKA KOSZOWA
TRASH CONTAINER

- wykonany ze stali nierdzewnej AISI-304
- otwór montażowy (HxS): 117 x 194 mm

- made of stainless steel AISI-304
- counter hole (HxW): 117 x 194 mm

DZ-OPNKZ

AiFO PRODUCTION

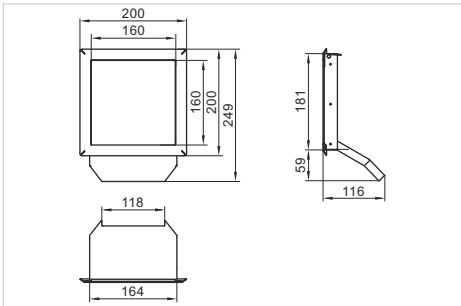

WRZUTKA KOSZOWA
TRASH CONTAINER

- wykonany ze stali nierdzewnej AISI-304
- otwór montażowy (HxS): 183 x 166 mm

- made of stainless steel AISI-304
- counter hole (HxW): 183 x 166 mm

DZ-OPNKZD

AiFO PRODUCTION

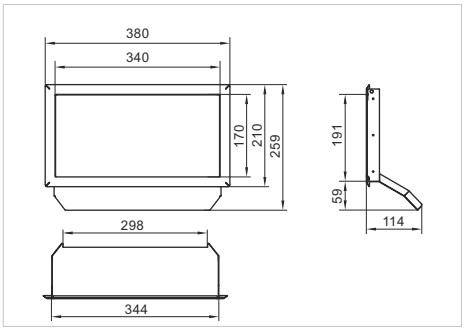

WRZUTKA KOSZOWA
TRASH CONTAINER

- wykonany ze stali nierdzewnej AISI-304
- otwór montażowy (HxS): 193 x 346 mm

- made of stainless steel AISI-304
- counter hole (HxW): 193 x 346 mm

DZ-OPNK-O

AiFO PRODUCTION

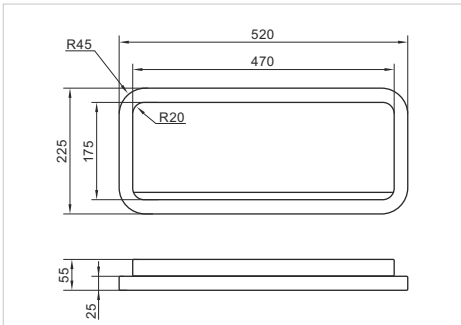

WRZUTKA KOSZOWA
TRASH CONTAINER

- wykonany ze stali nierdzewnej AISI-304
- otwór montażowy (HxS): 177 x 472 mm

- made of stainless steel AISI-304
- counter hole (HxW): 177 x 472 mm

DZ-OPNP
DZ-OPNPD

AiFO PRODUCTION

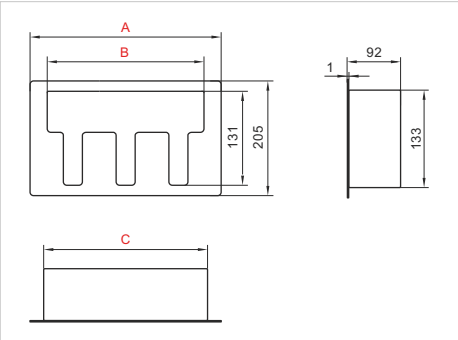

DOZOWNIK POKRYWEK
LID DISPENSER

- wykonany ze stali nierdzewnej AISI-304
- otwór montażowy (HxS):
  DZ-OPNP - 135 x 194 mm
  DZ-OPNPD - 285 x 136 mm

- made of stainless steel AISI-304
- counter hole (HxW):
  DZ-OPNP - 135 x 194 mm
  DZ-OPNPD - 285 x 136 mm

SYMBOL	DZ-OPNP	DZ-OPNPD
WYMIARY DIMENSIONS	A=255 mm, B=190 mm, C=192 mm	A=345 mm, B=280 mm, C=282 mm

DZ-OPNR/O

AiFO PRODUCTION

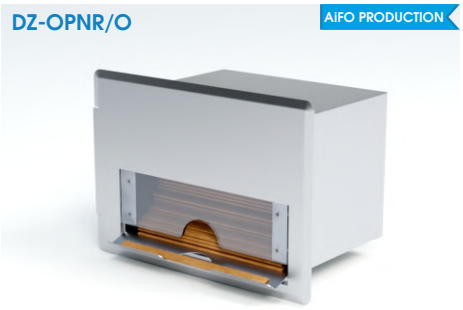

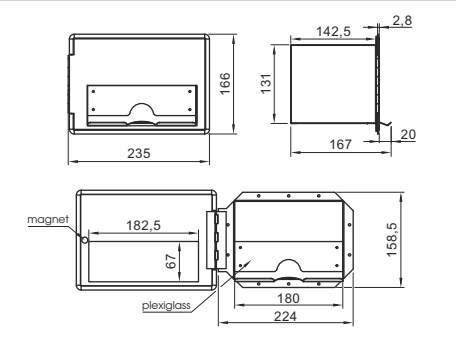

DOZOWNIK MIESZADEŁEK
STIRRERS DISPENSER

- wykonana ze stali nierdzewnej AISI-430
- przednia osłona wykonana z pleksiglasu
- otwór montażowy (HxS): 131 x 184 mm

- made of stainless steel AISI-430
- front-cover made of plexiglass
- counter hole (HxW): 131 x 184 mm

DZ-900X

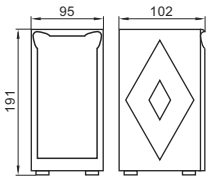

DOZOWNIK SERWETEK
NAPKIN DISPENSER

- wykonany ze stali nierdzewnej
- serwetki z dwóch stron dozownika
- pojemność: 150 szt.

- made of stainless steel
- napkins on both sides dispenser
- capacity: 150 pcs.

DZ-P1315

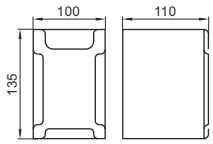

DOZOWNIK SERWETEK
NAPKIN DISPENSER

- wykonana ze stali nierdzewnej AISI-304

- made of stainless steel AISI-304

DZ-H5000S
DZ-H5005S

przeźroczysty
transparent

CL

czarny perłowy
black pearl

TBK

DOZOWNIK SERWETEK
NAPKIN DISPENSER

- wykonany z tworzywa odpornego na uderzenia
- dostępny w kolorze przeźroczystym (**CL**) lub czarnym perłowym (**TBK**)
- wymiary serwetek: 96 x 167 mm

- made of high-impact plastic
- available in transparent (**CL**) or black pearl color (**TBK**)
- napkin sizes: 96 x 167 mm

SYMBOL	DZ-H5000SCL	DZ-H5000STBK	DZ-H5005SCL	DZ-H5005STBK
WYMIARY (HxSxG) DIMENSIONS (HxWxD)	440 x 203 x 330 mm	440 x 203 x 330 mm	445 x 203 x 330 mm	445 x 203 x 330 mm
TYP TYPE	minifold	minifold	fullfold	fullfold
KOLOR COLOR	**CL**	**TBK**	**CL**	**TBK**

DZ-T1400TBK
DZ-T1400TBL

czarny perłowy
black pearl

TBK

arktyczny niebieski
arctic blue

TBL

BEZDOTYKOWY DOZOWNIK RĘCZNIKÓW
ELECTRICAL TOWEL DISPENSER

- wykonany z tworzywa odpornego na uderzenia
- dostępny w kolorze czarnym perłowym (**TBK**) lub arktycznym niebieskim (**TBL**)
- zastosowanie do rolek 8"/200 mm
- wymiary (HxSxG): 419 x 298 x 235 mm

- made of high-impact plastic
- available in black pearl (**TBK**) or arctic blue color (**TBL**)
- application of rollers 8"/200 mm
- dimensions (HxWxD): 419 x 298 x 235 mm

DZ-T1755TBK

czarny perłowy
black pearl

TBK

DOZOWNIK RĘCZNIKÓW
TOWEL DISPENSER

- wykonany z tworzywa odpornego na uderzenia
- dostępny w kolorze czarnym perłowym (**TBK**)
- wymiary ręczników: 210 x 255 mm
- wymiary (HxSxG): 292 x 292 x 152 mm

- made of high-impact plastic
- available in black pearl (**TBK**)
- towel sizes: 210 x 255 mm
- dimensions (HxWxD): 292 x 292 x 152 mm

DZ-T950TBK
DZ-T950TBL

czarny perłowy
black pearl

TBK

arktyczny niebieski
arctic blue

TBL

DOZOWNIK RĘCZNIKÓW
TOWEL DISPENSER

- wykonany z tworzywa odpornego na uderzenia
- dostępny w kolorze czarnym perłowym (**TBK**) lub arktycznym niebieskim (**TBL**)
- zastosowanie do rolek 8"/200 mm
- wymiary (HxSxG): 324 x 318 x 216 mm

- made of high-impact plastic
- available in black pearl (**TBK**) or arctic blue color (**TBL**)
- application of rollers 8"/200 mm
- dimensions (HxWxD): 324 x 318 x 216 mm

DZ-PZZN/PLAT
DZ-PZZN/PLAT mini

DOZOWNIK RĘCZNIKÓW
TOWEL DISPENSER

- wykonany ze stali nierdzewnej AISI-304
- wyposażony w zamek

- made of stainless steel AISI-304
- equipped with lock

SYMBOL	DZ-PZZN/PLAT	DZ-PZZN/PLAT mini
WYMIARY (HxSxG) DIMENSIONS (HxWxD)	330 x 260 x 120 mm	205 x 260 x 120 mm
POJEMNOŚĆ CAPACITY	600 szt./pcs.	250 szt./pcs.

DZ-609

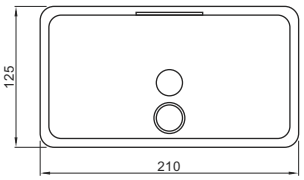

DOZOWNIK MYDŁA
SOAP DISPENSER

- wykonane ze stali nierdzewnej AISI-304
- montaż ścienny

- made of stainless steel AISI-304
- wall mounting

DZ-PC-A

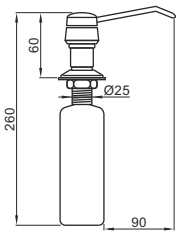

Przykład zastosowania
Application example

DOZOWNIK MYDŁA W PŁYNIE I BALSAMU
LIQUID SOAP & LOTION DISPENSER

- korpus: mosiądz chromowany
- butelka wykonana z tworzywa
- dozowanie manualne
- zespół pompy Heavy-Duty
- pojemność: 240 ml

- push button: chromed brass
- bottle made of plastic
- manual dosing
- Heavy-Duty pump assembly
- capacity: 240 ml

DZ-NPLAT2F
DZ-NPLAT2FZ

AiFO PRODUCTION

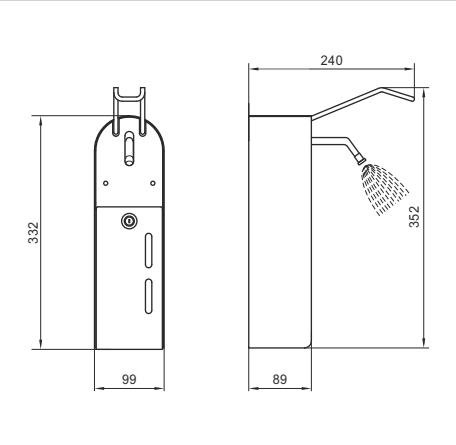

ŁOKCIOWY DOZOWNIK PŁYNNYCH ŚRODKÓW DEZYNFEKCJI
ELBOW DISPENSER OF LIQUID DISINFECTION AGENTS

- wykonany ze stali nierdzewnej AISI-304
- po odkręceniu dyszy nadaje się do żeli i mydła
- dostępna wersja z pokrętłem **DZ-NPLAT2F** lub zamkiem **DZ-NPLAT2FZ**
- pojemność: 1000 ml
- montaż dozownika: podwieszany / ścienny
- made of stainless steel AISI-304
- after unscrewing the nozzle, it dispenses gels and soaps
- available version with knob **DZ-NPLAT2F** or lock **DZ-NPLAT2FZ**
- capacity: 1000 ml
- wall mounting

DZ-A016

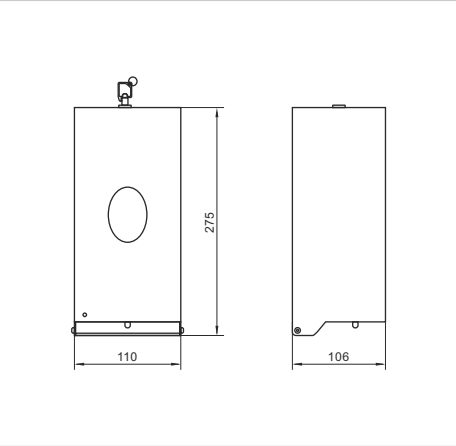

BEZDOTYKOWY DOZOWNIK MYDŁA I ŚRODKÓW DEZYNFEKCJI
ELECTRICAL SOAP & DISINFECTION AGENDS DISPENSER

- wykonany ze stali nierdzewnej AISI-304
- pojemność: 900 ml
- zasilanie bateryjne: 6xAA
- baterie wystarczają do 10 tyś. użyć dozownika
- przeznaczony do montażu ściennego

- made of stainless steel AISI-304
- capacity: 900 ml
- battery operated: 6xAA
- battery last up to 10,000 operations
- designed for wall mounting

DZ-SH3003

BEST SELLER

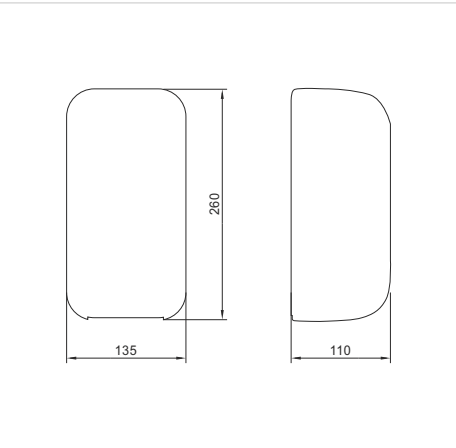

BEZDOTYKOWY DOZOWNIK MYDŁA I ŚRODKÓW DEZYNFEKCJI
ELECTRICAL SOAP & DISINFECTION AGENDS DISPENSER

- wykonany z ABS
- zasilanie bateryjne: (typ C) 4x 1.5V
- pojemność: 1000 ml
- przeznaczony do montażu ściennego

- made of ABS
- battery operated: (type C) 4x 1.5V
- capacity: 1000ml
- designed for wall mounting

DZ-SH900TBK
DZ-SH900TBL

czarny perłowy
black pearl
TBK

arktyczny niebieski
arctic blue
TBL

san jamar smart. safe. sanitary.

BEZDOTYKOWY DOZOWNIK MYDŁA
ELECTRICAL SOAP DISPENSER

- pojemność: 875 ml
- wymiary (HxSxG): 305 x 140 x 102 mm
- capacity: 875 ml
- dimensions (HxWxD): 305 x 140 x 102 mm

DZ-S900TBK/TBL
DZ-S1300TBK/TBL

czarny perłowy
black pearl
TBK

arktyczny niebieski
arctic blue
TBL

san jamar smart. safe. sanitary.

DOZOWNIK MYDŁA
SOAP DISPENSER

- pojemność:
  - 875 ml (**DZ-S900TBK/TBL**)
  - 1300 ml (**DZ-S1300TBK/TBL**)
- capacity:
  - 875 ml (**DZ-S900TBK/TBL**)
  - 1300 ml (**DZ-S1300TBK/TBL**)

SYMBOL	DZ-S900TBK/TBL	DZ-S1300TBK/TBL
WYMIARY (HxSxG) DIMENSIONS (HxWxD)	216 x 127 x 102 mm	254 x 127 x 102 mm

DZ-1826N
DZ-2432N

DZ-1826N

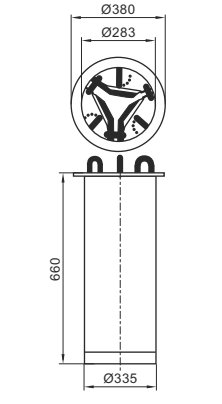

DZ-2432N

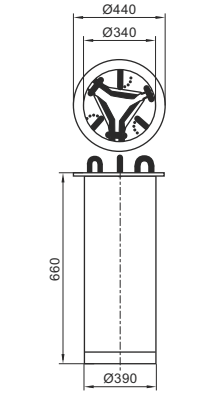

PODAJNIK TALERZY NEUTRALNY
NEUTRAL PLATE DISPENSER

- wykonany ze stali nierdzewnej AISI-304
- pojemność: 45 talerzy

- made of stainless steel AISI-304
- capacity: 45 plates

SYMBOL	DZ-1826N	DZ-2432N
ŚREDNICA TALERZY PLATES DIAMETER	Ø180-260 mm	Ø240-320 mm

DZ-1826C
DZ-2432C

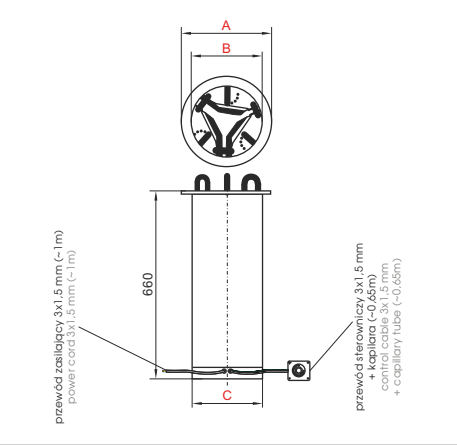

PODAJNIK TALERZY PODGRZEWANY
HEATED PLATE DISPENSER

- wykonany ze stali nierdzewnej AISI-304
- pojemność: 45 talerzy
- płytka montażowa jest w zestawie
- wyposażony w termostat - maksymalna temp. 90°C
- moc: 750W
- napięcie zasilania: 230V
- godzinowe zużycie energii elektrycznej 0,5kWh ± 10%

- made of stainless steel AISI-304
- capacity: 45 plates
- mounting plate is in set
- with thermostat - maximum temp. 90°C
- power: 750W
- supply voltage: 230V
- energy consumption per hour 0,5kWh ± 10%

SYMBOL	DZ-1826C	DZ-2432C
ŚREDNICA TALERZY PLATES DIAMETER	Ø180-260 mm	Ø240-320 mm
WYMIARY DIMENSIONS	A=Ø380 mm, B=Ø335 mm, C=Ø283 mm	A=Ø440 mm, B=Ø340 mm, C=Ø390 mm

DZ-DFR-NP

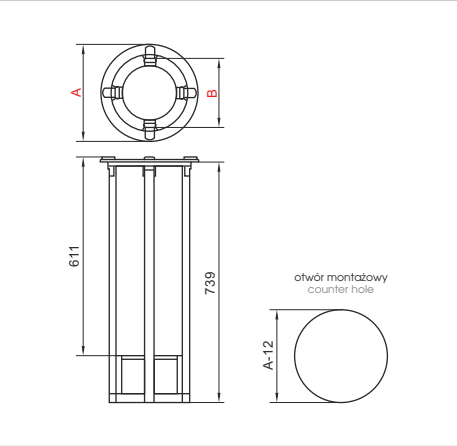

PODAJNIK TALERZY PODGRZEWANY
HEATED PLATE DISPENSER

- wykonany ze stali nierdzewnej AISI-304
- pojemność: 60 talerzy

- made of stainless steel AISI-304
- capacity: 60 plates

SYMBOL	DZ-DFR-210NP	DZ-DFR-240NP	DZ-DFR-280NP	DZ-DFR-310NP	DZ-DFR-340NP
ŚREDNICA TALERZY PLATES DIAMETER	Ø170-208 mm	Ø200-238 mm	Ø240-278 mm	Ø270-308 mm	Ø300-338 mm
WYMIARY DIMENSIONS	A=Ø300 mm B=210 mm	A=Ø334 mm B=240 mm	A=Ø370 mm B=280 mm	A=Ø400 mm B=310 mm	A=Ø430 mm B=340 mm

DZ-DFR-P

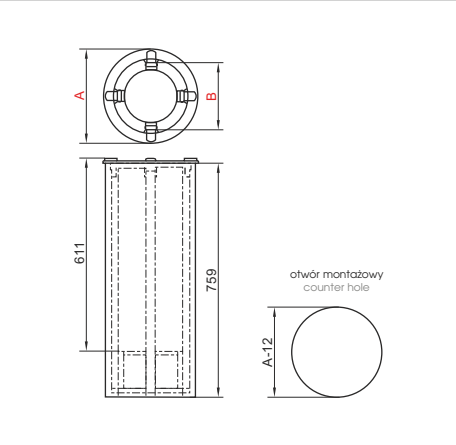

PODAJNIK TALERZY
PLATE DISPENSER

- wykonany ze stali nierdzewnej AISI-304
- pojemność: 60 talerzy
- regulacja temperatury: 30-120°C

- made of stainless steel AISI-304
- capacity: 60 plates
- temperature control: 30-120°C

SYMBOL	DZ-DFR-210P	DZ-DFR-240P	DZ-DFR-280P	DZ-DFR-310P	DZ-DFR-340P
ŚREDNICA TALERZY PLATES DIAMETER	Ø170-208 mm	Ø200-238 mm	Ø240-278 mm	Ø270-308 mm	Ø300-338 mm
WYMIARY DIMENSIONS	A=Ø300 mm B=210 mm	A=Ø334 mm B=240 mm	A=Ø370 mm B=280 mm	A=Ø400 mm B=310 mm	A=Ø430 mm B=340 mm

DZ-DFR-IP

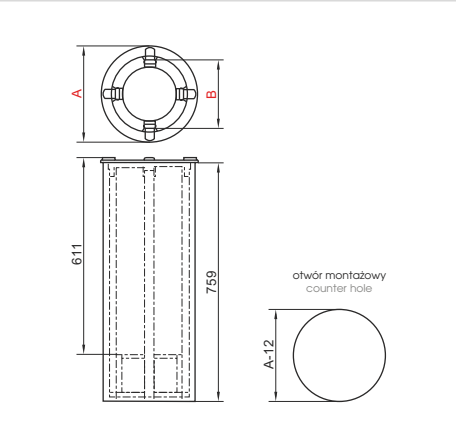

PODAJNIK TALERZY
PLATE DISPENSER

- wykonany ze stali nierdzewnej AISI-304
- pojemność: 60 talerzy
- regulacja temperatury: 30-120°C

- made of stainless steel AISI-304
- capacity: 60 plates
- temperature control: 30-120°C

SYMBOL	DZ-DFR-210IP	DZ-DFR-240IP	DZ-DFR-280IP	DZ-DFR-310IP
ŚREDNICA TALERZY PLATES DIAMETER	Ø170-208 mm	Ø200-238 mm	Ø240-278 mm	Ø270-308 mm
WYMIARY DIMENSIONS	A=Ø300 mm B=210 mm	A=Ø334 mm B=240 mm	A=Ø370 mm B=280 mm	A=Ø400 mm B=310 mm

DZ-T-NP

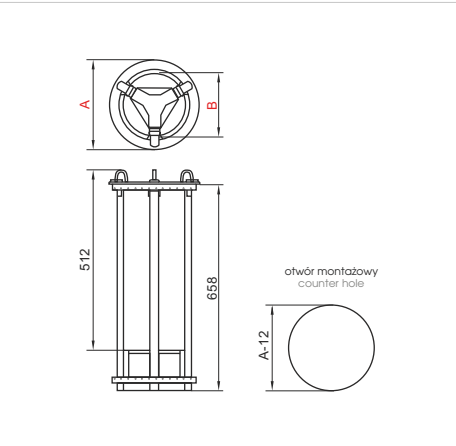

PODAJNIK TALERZY
PLATE DISPENSER

- wykonany ze stali nierdzewnej AISI-304
- pojemność: 55 talerzy
- dodatkowo 3 prowadnice

- made of stainless steel AISI-304
- capacity: 55 plates
- equipped with 3 slides

SYMBOL	DZ-T-160NP	DZ-T-245NP	DZ-T-280NP	DZ-T-310NP
ŚREDNICA TALERZY PLATES DIAMETER	Ø145-160 mm	Ø150-220 mm	Ø180-260 mm	Ø210-290 mm
WYMIARY DIMENSIONS	A=Ø254 mm B=165 mm	A=Ø317 mm B=220 mm	A=Ø359 mm B=260 mm	A=Ø382 mm B=290 mm

DZ-TH-P

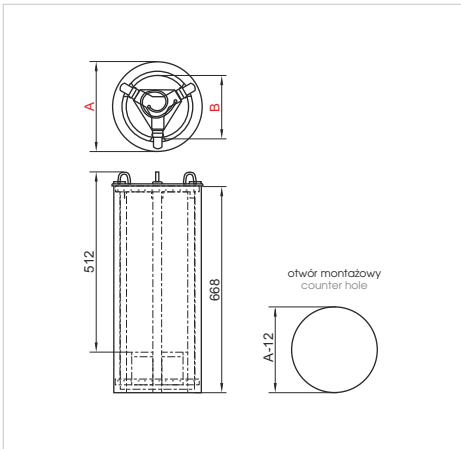

PODAJNIK TALERZY
PLATE DISPENSER

- wykonany ze stali nierdzewnej AISI-304
- pojemność: 60 talerzy
- regulacja temperatury: 30-120°C

- made of stainless steel AISI-304
- capacity: 60 plates
- temperature control: 30-120°C

SYMBOL	DZ-TH-245P	DZ-TH-280P	DZ-TH-310P
ŚREDNICA TALERZY PLATES DIAMETER	Ø150-220 mm	Ø180-260 mm	Ø210-290 mm
WYMIARY DIMENSIONS	A=Ø317 mm B=220 mm	A=Ø359 mm B=260 mm	A=Ø382 mm B=290 mm

DZ-P1

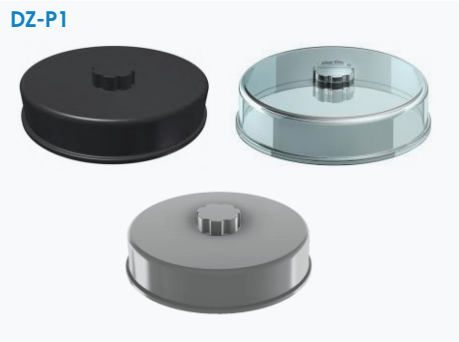

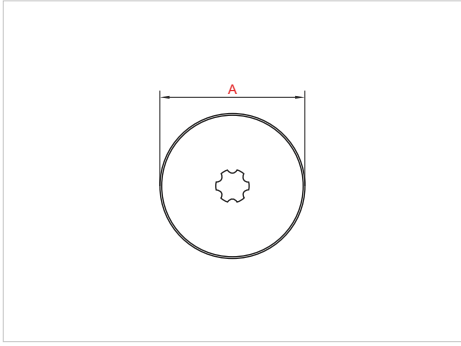

POKRYWA PODAJNIKA TALERZY
PLATE DISPENSER LID

- wykonana z ABS, transparentna z poliwęglanu
- inne kolory dostępne na zapytanie

- made of ABS, transparent made of polycarbonate
- other colors available on request

SYMBOL	DZ-P1-1826	DZ-P1-1826T	DZ-P1-1826-2	DZ-P1-2432	DZ-P1-2432T
ŚREDNICA (A) DIAMETER	A=Ø325 mm	A=Ø325 mm	A=Ø345 mm	A=Ø400 mm	A=Ø400 mm
KOLOR COLOR	czarny / black	przeźroczysty / transparent	czarny / black	szary / grey	przeźroczysty / transparent
DO PODAJNIKA FOR DISPENSER	**DZ-1826**	**DZ-1826**	**DZ-1826**	**DZ-2432**	**DZ-2432**

DZ-P2

POKRYWA PODAJNIKA TALERZY
PLATE DISPENSER LID

- wykonana z szarego syntetyku

- made of grey synthetic

SYMBOL	DZ-P2-210	DZ-P2-240	DZ-P2-280	DZ-P2-310
ŚREDNICA DIAMETER	Ø300 mm	Ø330 mm	Ø366 mm	Ø396 mm
DO PODAJNIKA FOR DISPENSER	**DZ-DFR-210**	**DZ-DFR-240, DZ-T-245, DZ-TH-245**	**DZ-DFR-280, DZ-T-280, DZ-TH-280**	**DZ-DFR-310, DZ-T-310, DZ-TH-310**

DZ-P3

POKRYWA PODAJNIKA TALERZY
PLATE DISPENSER LID

- wykonana z półprzeźroczystego syntetyku
- made of semi transparent synthetic

SYMBOL	DZ-P3-240	DZ-P3-280	DZ-P3-310	DZ-P3-IP
ŚREDNICA DIAMETER	Ø330 mm	Ø366 mm	Ø396 mm	Ø390 mm
DO PODAJNIKA FOR DISPENSER	**DZ-DFR-240, DZ-T-245, DZ-TH-245**	**DZ-DFR-280, DZ-T-280, DZ-TH-280**	**DZ-DFR-310, DZ-T-310, DZ-TH-310**	**DZ-DFR-IP**

DZ-P5

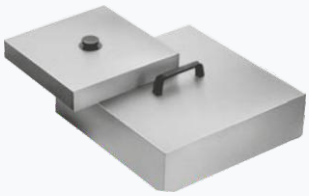

POKRYWA PODAJNIKA TALERZY
PLATE DISPENSER LID

- wykonana z półprzeźroczystego syntetyku
- made of semi transparent synthetic

SYMBOL	DZ-P5-210	DZ-P5-240	DZ-P5-280	DZ-P5-310	DZ-P5-340
WYMIARY DIMENSIONS	302 x 302 mm	332 x 332 mm	372 x 372 mm	402 x 402 mm	432 x 432 mm
DO PODAJNIKA FOR DISPENSER	**DZ-DFR-210**	**DZ-DFR-240**	**DZ-DFR-280**	**DZ-DFR-310**	**DZ-DFR-340**

DZ-P4-IP

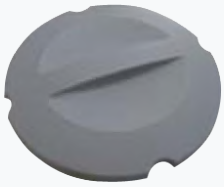

POKRYWA PODAJNIKA TALERZY
PLATE DISPENSER LID

- wykonana z szarego syntetyku
- średnica: Ø390 mm
- używana do podajników **DZ-DFR-IP**

- made of grey synthetic
- diameter: Ø390 mm
- using for dispensers **DZ-DFR-IP**

DZ-TSG-NP
DZ-TSG-P

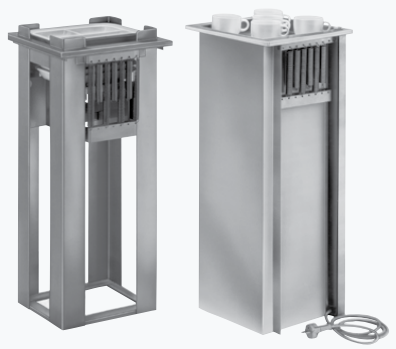

PODAJNIK DO NACZYŃ
DISH DISPENSER

- wykonany ze stali nierdzewnej AISI-304
- **DZ-TSG-NP** - wersja neutralna
- **DZ-TSG-P** - wersja podgrzewana (230V, 400W z termostatem 70°C)

- made of stainless steel AISI-304
- **DZ-TSG-NP** - neutral version
- **DZ-TSG-P** - heated version (230V, 400W with thermostat 70°C)

SYMBOL	DZ-TSG-NP	DZ-TSG-P
MAKSYMALNY ROZMIAR MAXIMUM SIZE	300 x 300 mm	300 x 300 mm
WYSOKOŚĆ HEIGHT	740 mm	740 mm
WERSJA VERSION	neutralna / neutral	podgrzewana / heated

DZ-OR **DZ-FOR-CH**

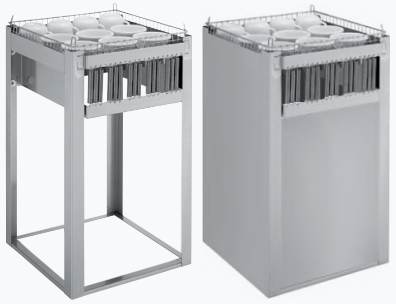

PODAJNIK DO TACEK / NACZYŃ
TRAYS / DISH DISPENSER

- wykonany ze stali nierdzewnej AISI-304
- maksymalna ładowność: 200 kg
- **DZ-FOR-CH** - wersja podgrzewana (230V, 400W z termostatem 70°C)
- inne rozmiary dostępne na zapytanie

- made of stainless steel AISI-304
- maximum load capacity: 200 kg
- **DZ-FOR-CH** - heated version (230V, 400W with thermostat 70°C)
- other sizes available on request

SYMBOL	DZ-OR-C	DZ-FOR-CH	DZ-OR-C/R	DZ-OR-C/S
DO FOR	koszy / tacek baskets / trays 500 x 500 mm	koszy / tacek baskets / trays 500 x 500 mm	koszy / tacek baskets / trays 400 x 300 mm	koszy / tacek baskets / trays 530 x 325 mm (GN1/1)
WYSOKOŚĆ HEIGHT	740 mm	740 mm	755 mm	755 mm
WERSJA VERSION	neutralna neutral	podgrzewana heated	neutralna neutral	neutralna neutral

DZ-FOR-C

AiFO PRODUCTION

PODAJNIK DO TACEK / NACZYŃ
TRAYS / DISH DISPENSER

- wykonany ze stali nierdzewnej AISI-304
- maksymalna ładowność: 200 kg
- inne rozmiary dostępne na zapytanie

- made of stainless steel AISI-304
- maximum load capacity: 200 kg
- other sizes available on request

SYMBOL	DZ-FOR-C/B	DZ-FOR-C/BG	DZ-FOR-C/C	DZ-FOR-C/D	DZ-FOR-C/E
DO FOR	koszy baskets 500 x 500 mm	koszy z pokrywą closed baskets 500 x 500 mm	tacek trays 530 x 370 mm	tacek trays 460 x 360 mm	tacek trays 530 x 325 mm (GN1/1)
WYSOKOŚĆ HEIGHT	730 mm	700 mm	730 mm	730 mm	730 mm
OTWÓR MONTAŻOWY COUNTER HOLE	515 x 565 mm	515 x 565 mm	385 x 595 mm	375 x 525 mm	340 x 595 mm

DZ-IC

POJEMNIK IZOTERMICZNY
ISOTHERMAL CONTAINER

- wykonany z czarnego lub białego ABS
- wypełniony żelem chłodzącym
- utrzymuje temperaturę do 8 godzin

- made of black or white ABS
- filled with cooling gel
- hold contents cold for up to 8 hours

SYMBOL	DZ-IC1215CZ	DZ-IC1215BA	DZ-IC1315CZ	DZ-IC1315BA	DZ-IC1615CZ	DZ-IC1615BA
WYMIARY DIMENSIONS	325 x 265 mm	325 x 265 mm	325 x 176 mm	325 x 176 mm	176 x 162 mm	176 x 162 mm
WYSOKOŚĆ HEIGHT	150 mm	150 mm	150 mm	150 mm	150 mm	150 mm
POJEMNOŚĆ CAPACITY	6,0 l	6,0 l	3,5 l	3,5 l	1,4 l	1,4 l
KOLOR COLOR	czarny / black	biały / white	czarny / black	biały / white	czarny / black	biały / white

DZ-EBZ40
DZ-EBZ41
DZ-EBZ44

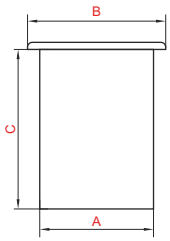

POJEMNIK NA ODPADY HERBACIANE
TEA WASTE CONTAINER

- wykonany ze stali nierdzewnej AISI-304

- made of stainless steel AISI-304

SYMBOL	DZ-EBZ40	DZ-EBZ41	DZ-EBZ44
POJEMNOŚĆ CAPACITY	1,2 l	1,9 l	4,0 l
WYMIARY DIMENSIONS	A=Ø108 mm, B=Ø121 mm, C=146 mm	A=Ø127 mm, B=Ø140 mm, C=171 mm	A=Ø168 mm, B=Ø181 mm, C=194 mm

DZ-P-EBZ40
DZ-P-EBZ41
DZ-P-EBZ44

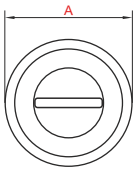

POKRYWKA DO POJEMNIKA NA ODPADY HERBACIANE
LID FOR TEA WASTE CONTAINER

- wykonany ze stali nierdzewnej AISI-304

- made of stainless steel AISI-304

SYMBOL	DZ-P-EBZ40	DZ-P-EBZ41	DZ-P-EBZ44
ŚREDNICA (A) DIAMETER	A=Ø124 mm	A=Ø143 mm	A=Ø184 mm
DO POJEMNIKA FOR CONTAINER	**DZ-EBZ40**	**DZ-EBZ41**	**DZ-EBZ44**

KP-CK-6424A
KP-CK-6548A

LISTWA DO BONOWANIA
CHECK HOLDER

- wykonana z PCV

- made of PVC

SYMBOL	KP-CK-6424A	KP-CK-6548A
WYMIARY (HxSxG) DIMENSIONS (HxWxD)	51 x 610 x 19 mm	51 x 1220 x 19 mm

KP-SCI-1

AiFO PRODUCTION

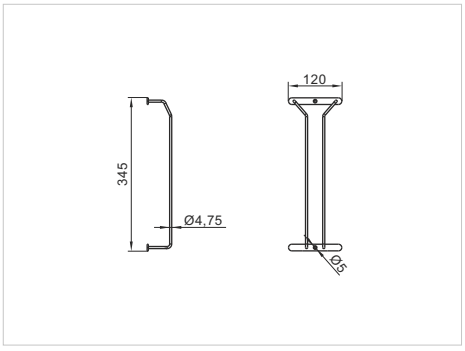

WIESZAK NA KIELISZKI
GLASS RACK

- wykonany ze stali nierdzewnej
- made of stainless steel

KP-SCI-5

AiFO PRODUCTION

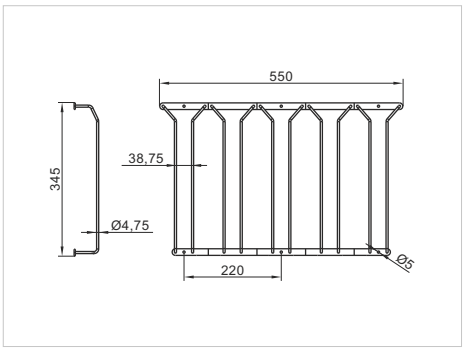

WIESZAK NA KIELISZKI
GLASS RACK

- wykonany ze stali nierdzewnej
- made of stainless steel

KP-PZ-2058

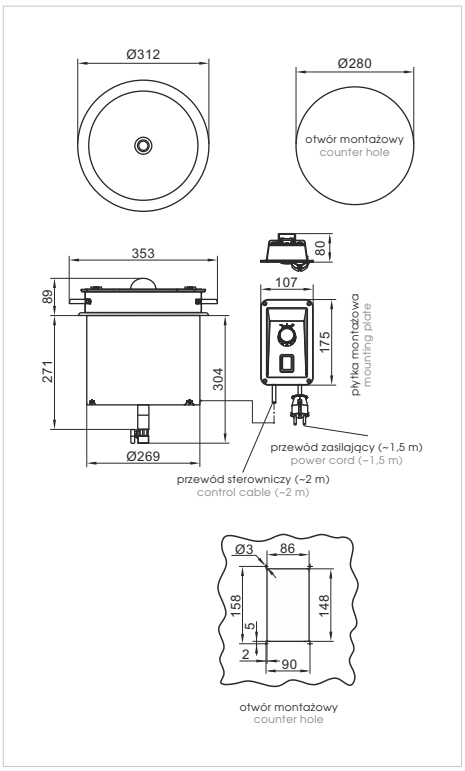

PODGRZEWACZ DO ZUP
SOUP WELL

- wykonany ze stali nierdzewnej AISI-304
- wyjmowana misa wewnętrzna
- pokrywka wykonana w 1/3 ze stali nierdzewnej AISI-304 i 2/3 ze szkła hartowanego (na zapytanie pokrywka w całości ze stali nierdzewnej AISI-304)
- opcjonalnie wyposażony w zawór spustowy
- pojemność: 9 l
- moc: 350 W
- napięcie zasilania: 230 V

- made of stainless steel AISI-304
- removable inner bowl
- lid made in 1/3 of stainless steel AISI-304 and in 2/3 of tempered glass (on request lid whole made of stainless steel AISI-304)
- drain valve - optional
- capacity: 9 l
- power: 350 W
- power supply: 230 V

DF-AC

RONDA

PODSTAWA POD EKSPRES DO KAWY
COFFEE CUBE FOR COFFEE GRINDER

- obudowa wykonana ze stali ocynkowanej, lakierowanej na czarno
- szuflada wykonana ze stali nierdzewnej AISI-304
- wyposażona w odbijacz do fusów
- polipropylenowa osłona przeciwparowa

- housing is made of galvanized steel, black painted
- drawer is made of stainless steel AISI-304
- with knock-out bar for coffee grounds
- polypropylene vapour cover

SYMBOL	DF-AC17	DF-AC279	DF-AC379
TYP SZUFLADY DRAWER TYPE	DF-AP272	DF-AP272 + DF-AP292	DF-AP272 + DF-AP292
WYMIARY (HxSxG) DIMENSIONS (HxWxD)	200 x 410 x 440 mm	200 x 850 x 600 mm	200 x 1000 x 600 mm

DF-AP

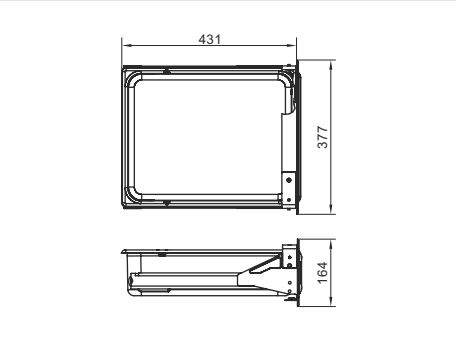

RONDA

MAŁA SZUFLADA
SMALL DRAWER

- wykonana ze stali nierdzewnej AISI-304

- made of stainless steel AISI-304

SYMBOL	DF-AP272	DF-AP282	DF-AP292	DF-AP2812
TYP SZUFLADY DRAWER TYPE	z odbijaczem do fusów with knock-out bar for coffee grounds	z zamkiem na dokumenty document drawer with lock	szuflada uniwersalna multipurpose drawer	z zamkiem i wyjmowaną tacą na pieniądze with lock and removable money tray
OTWÓR MONTAŻOWY COUNTER HOLE	354 x 140 mm	354 x 140 mm	354 x 140 mm	354 x 140 mm

DF-AG12

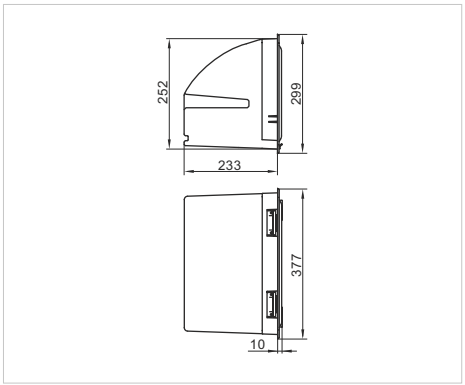

RONDA

POJEDYNCZY POJEMNIK NA FUSY KAWOWE
SINGLE HOPPER FOR COFFEE GROUNDS

- wykonany ze stali nierdzewnej AISI-304 i polipropylenu
- wyposażony w 1 pojemnik o pojemności 8 l
- łatwe wyjmowanie i czyszczenie
- otwór montażowy: 354 x 276 mm

- made of stainless steel AISI-304 and polypropylene
- equipped with 1 container of capacity 8 l
- easily removing and cleaning up
- counter hole: 354 x 276 mm

DF-AG14

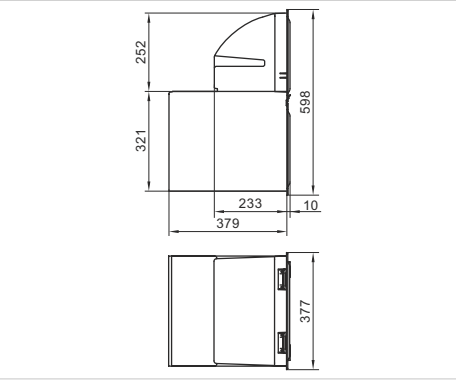

RONDA

PODWÓJNY POJEMNIK NA FUSY KAWOWE
DOUBLE HOPPER FOR COFFEE GROUNDS

- wykonany ze stali nierdzewnej AISI-304 i polipropylenu
- wyposażony w 2 pojemniki o całkowitej pojemności 18 l
- łatwe wyjmowanie i czyszczenie
- otwór montażowy: 354 x 573 mm

- made of stainless steel AISI-304 and polypropylene
- equipped with 2 containers of total capacity 18 l
- easily removing and cleaning up
- counter hole: 354 x 573 mm

DF-AP

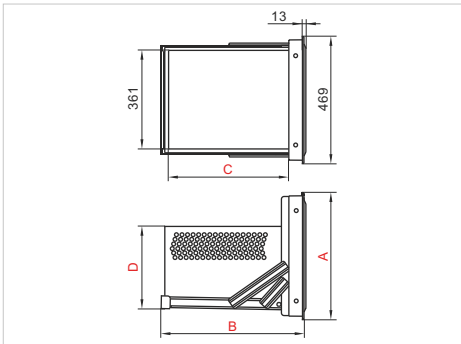

RONDA

SZUFLADA POJEDYNCZA
SINGLE DRAWER

- wykonana ze stali nierdzewnej AISI-304
- made of stainless steel AISI-304

SYMBOL	DF-AK11	DF-AK12	DF-AK13	DF-AK14
WYMIARY DIMENSIONS	A=282 mm, B=520 mm, C=459 mm, D=145 mm	A=332 mm, B=520 mm, C=459 mm, D=145 mm	A=431 mm, B=520 mm, C=459 mm, D=290 mm	A=469 mm, B=520 mm, C=459 mm, D=290 mm
OTWÓR MONTAŻOWY COUNTER HOLE	442 x 255 mm	442 x 305 mm	442 x 404 mm	442 x 442 mm

SYMBOL	DF-AK11C	DF-AK12C	DF-AK13C	DF-AK14C
WYMIARY DIMENSIONS	A=282 mm, B=458 mm, C=397 mm, D=145 mm	A=332 mm, B=458 mm, C=397 mm, D=145 mm	A=431 mm, B=458 mm, C=397 mm, D=290 mm	A=469 mm, B=458 mm, C=397 mm, D=290 mm
OTWÓR MONTAŻOWY COUNTER HOLE	442 x 255 mm	442 x 305 mm	442 x 404 mm	442 x 442 mm

DF-AM

DF-AZ

DF-AM

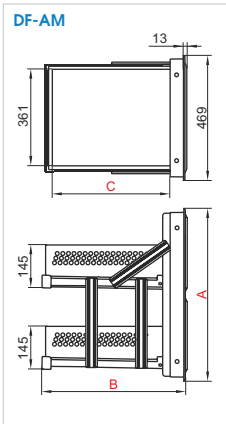

DF-AZ

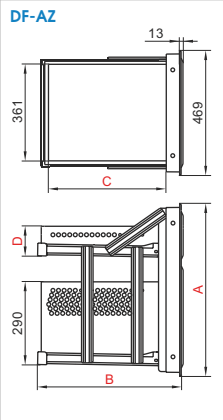

RONDA

SZUFLADA PODWÓJNA
DOUBLE DRAWER

- wykonana ze stali nierdzewnej AISI-304
- made of stainless steel AISI-304

SYMBOL	DF-AM12	DF-AM13	DF-AM12C	DF-AM13C
WYMIARY DIMENSIONS	A=529 mm, B=520 mm, C=459 mm	A=629 mm, B=520 mm, C=459 mm	A=529 mm, B=458 mm, C=397 mm	A=629 mm, B=458 mm, C=397 mm
OTWÓR MONTAŻOWY COUNTER HOLE	442 x 502 mm	442 x 602 mm	442 x 502 mm	442 x 602 mm

SYMBOL	DF-AZ11	DF-AZ15	DF-AZ11C	DF-AZ15C
WYMIARY DIMENSIONS	A=629 mm, B=520 mm, C=459 mm, D=96 mm	A=729 mm, B=520 mm, C=459 mm, D=145 mm	A=629 mm, B=458 mm, C=397 mm, D=96 mm	A=729 mm, B=458 mm, C=397 mm, D=145 mm
OTWÓR MONTAŻOWY COUNTER HOLE	442 x 602 mm	442 x 702 mm	442 x 602 mm	442 x 702 mm

KP-DF-AS7

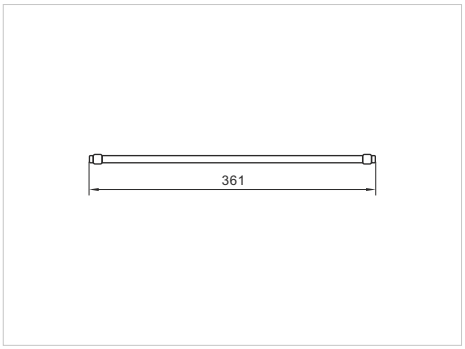

RONDA

SEPARATOR DO SZUFLAD
SEPARATOR FOR DRAWERS

- kompatybilne z szufladami serii DF-AK, DF-AM oraz DF-AZ
- compatible with drawers of series DF-AK, DF-AM and DF-AZ

KE-ACP

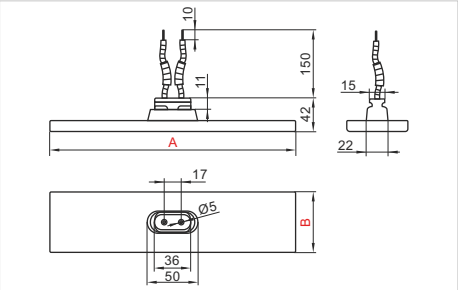

CERAMICZNY PROMIENNIK PODCZERWIENI
CERAMIC INFRARED HEATER

- charakteryzuje się płaskim kształtem powierzchni promieniowania (pozwala to na skrócenie czasu nagrzewania i zwiększenie temperatury powierzchni promiennika przy zachowaniu tej samej mocy co w przypadku promienników KE-ACS)
- przy zastosowaniu tego typu promienników w maszynach do termoformowania zalecana jest odległość 5-7 cm od promiennika do materiału formowanego, a odstęp miedzy poszczególnymi promiennikami ok. 1 cm
- dobrze nadają się do paneli grzejnych przy wszelkich procesach suszenia i ogrzewania
- moc: 60 ÷ 1000 W
- model promiennika i moc do sprecyzowania przy zamówieniu

- characterized by the flat shape of heater surface (this allows to reduce heating time and increasing temp. on emitting surface of the infrared heater while maintaining same power as for infrared heaters KE-ACS)
- using this type of infrared heater in thermoforming machines it is recommended a distance of 5-7 cm from the infrared heater to molded material and distance between each of infrared heaters about 1 cm
- well suitable for heating panels at any processes of drying and heating
- power: 60 ÷ 1000 W
- model and power of infrared heater to specify while ordering

SYMBOL	KE-ACP1	KE-ACP2	KE-ACP3	KE-ACP4
WYMIARY DIMENSIONS	A=245 mm, B=60 mm	A=122 mm, B=60 mm	A=60 mm, B=60 mm	A=122 mm, B=122 mm
MOC POWER	250/300/400/ 500/600/1000 W	150/150/200/ 250/300/500 W	60/75/100/ 125/150/250 W	250/300/400/ 500/600/1000 W

KE-ACS

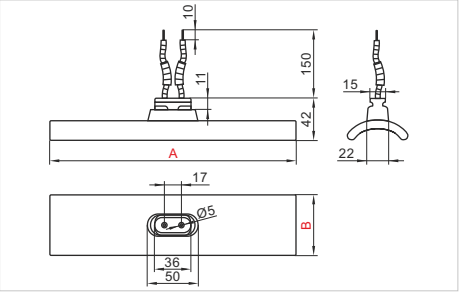

CERAMICZNY PROMIENNIK PODCZERWIENI
CERAMIC INFRARED HEATER

- charakteryzuje się sferycznym kształtem powierzchni promieniowania (pozwala to na oddalenie promiennika od powierzchni ogrzewanej przy jednoczesnym zmniejszeniu ilości promienników na stole grzejnym)
- przy zastosowaniu tego typu promienników w maszynach do termoformowania zalecana jest odległość 15-20 cm od promiennika do materiału formowanego, a odstęp miedzy poszczególnymi promiennikami 3-5 cm
- dobrze nadają się do paneli grzejnych przy wszelkich procesach suszenia i ogrzewania
- moc: 75 ÷ 1000 W
- model promiennika i moc do sprecyzowania przy zamówieniu

- characterized by the spherical shape of heater surface (this allows to move infrared heater from heated surface also with reducing maximum amount of infrared heaters on the heating table)
- using this type of infrared heater in thermoforming machines it is recommended a distance of 15-20 cm from the infrared heater to molded material and distance between each of infrared heaters 3-5 cm
- well suitable for heating panels at any processes of drying and heating
- power: 75 ÷ 1000 W
- model and power of infrared heater to specify while ordering

SYMBOL	KE-ACS1	KE-ACS2	KE-ACS3
WYMIARY DIMENSIONS	A=245 mm, B=60 mm	A=122 mm, B=60 mm	A=60 mm, B=60 mm
MOC POWER	150/250/400/ 500/650/1000 W	75/125/200/ 250/325/500 W	100/125/ 165/250 W

KE-ACH

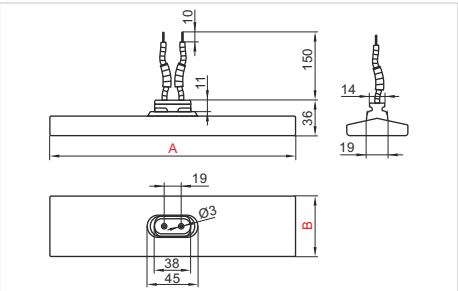

CERAMICZNY PROMIENNIK PODCZERWIENI
CERAMIC INFRARED HEATER

- charakteryzuje się tym, że jest wewnątrz pusty, poduszka powietrzna stanowi warstwę izolacji termicznej pozwala to na skrócenie czasu nagrzewania i zwiększenie temperatury powierzchni promiennika przy zachowaniu tej samej mocy co w przypadku promienników KE-ACP)
- może być wyposażony w termoparę typu 'K' NiCr-NiAl
- moc: 60 ÷ 1000 W
- model promiennika i moc do sprecyzowania przy zamówieniu

- characterized by additional airspace aircushion inside infrared heater that works as thermal insulation (this allows to reduce heating time and increasing temperature on emitting surface of the infrared heater while maintaining same power as for infrared heaters KE-ACP)
- can be equipped with thermocouple type 'K' NiCr-NiAl
- power: 60 ÷ 1000 W
- model and power of infrared heater to specify while ordering

SYMBOL	KE-ACH1	KE-ACH2	KE-ACH3	KE-ACH4
WYMIARY DIMENSIONS	A=245 mm, B=60 mm	A=122 mm, B=60 mm	A=60 mm, B=60 mm	A=122 mm, B=122 mm
MOC POWER	250/400/ 600/800/1000 W	125/200/ 300/400/500 W	60/100/ 150/200/250 W	250/400/ 600/800/1000 W

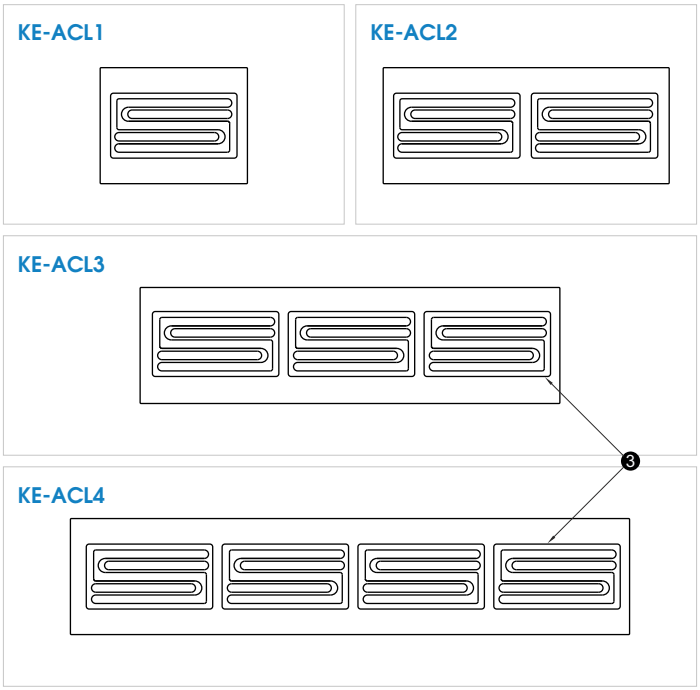

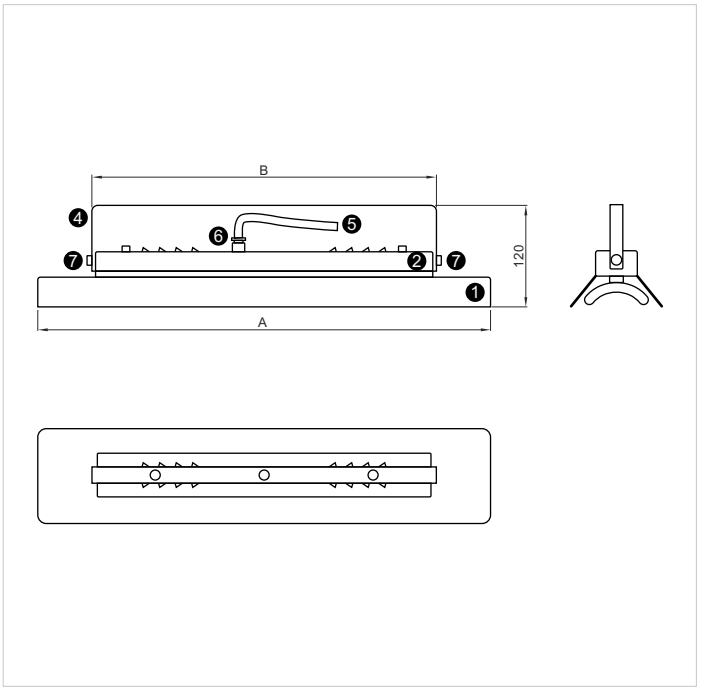

CZĘŚCI SKŁADOWE:
COMPONENTS:

1. reflektor stalowy "lustrzany"
2. osłona przyłącza elektrycznego
3. ceramiczne promienniki podczerwieni **KE-ACS** lub **KE-ACP**
4. uchwyt z otworami do mocowania
5. przewód w oponie silikonowej
6. dławica mosiężna
7. śruby imbusowe M6 do regulacji kąta uchwytu

Wszystkie elementy metalowe oprawy **KE-ACL** wykonane są ze stali nierdzewnej

1. "Mirror" stainless steel reflector
2. electric connection cover
3. infrared ceramic radiators **KE-ACS** or **KE-ACP**
4. mounting bracket with holes
5. silicon-insulated cable
6. brass choke
7. M6 Allen screws for angle adjustment

All metal parts of the **KE-ACL** fixture are made of stainless steel.

SYMBOL	KE-ACL1	KE-ACL2	KE-ACL3	KE-ACL4
WYMIARY DIMENSIONS	A=280 mm, B=210 mm	A=540 mm, B=410 mm	A=780 mm, B=640 mm	A=1000 mm, B=880 mm
ILOŚĆ PROMIENNIKÓW RADIATORS QUANTITY	1	2	3	4
TYP OPOROWY RESISTIVE TYPE	I	II	III	IV

OGRZEWACZE PROMIENNIKOWE
RADIANT HEATERS

- Ogrzewacze promiennikowe znajdują zastosowanie zarówno w ogrzewaniu pomieszczeń, jak i w procesach technologicznych. Ogrzewanie promiennikami podczerwieni polega na przekazaniu energii cieplnej bezpośrednio z powierzchni "emitera" ceramicznego na ogrzewany obiekt bez udziału powietrza. Ogrzanie powietrza jest efektem ubocznym - pobiera ono ciepło od ogrzanych obiektów: podłóg, ścian, mebli, osób itp. Zaletą tego typu ogrzewania jest osiąganie komfortu cieplnego przy temperaturze powietrza niższej o ok. 3-4°C w stosunku do ogrzewania konwekcyjnego. Szczególnie korzystne jest użycie ogrzewaczy promiennikowych w przestrzeniach trudnych do ogrzania.

- Radiant heaters are used both for space heating and in industrial processes. Infrared radiant heating involves the direct transfer of thermal energy from the ceramic "emitter" surface to the heated object without the involvement of air. Warming the air is a secondary effect; it absorbs heat from the heated objects, such as floors, walls, furniture, people, etc. The advantage of this type of heating is achieving thermal comfort at an air temperature approximately 3-4°C lower than convective heating. Radiant heaters are particularly beneficial in challenging heating situations, in tall spaces.

KE-RCS

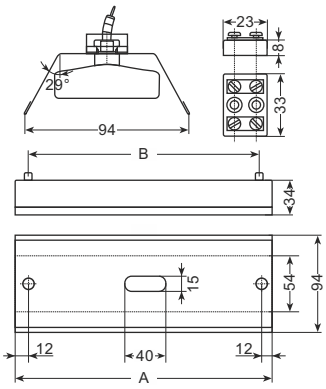

REFLEKTOR DO PROMIENNIKÓW CERAMICZNYCH
REFLECTOR FOR CERAMIC INFRARED HEATER

- wykonany ze stali nierdzewnej lustrzanej
- stosowany z ceramicznymi promiennikami podczerwieni KE-ACS, KE-ACP i KE-ACH w celu korzystniejszego odbijania promieniowania i przekierowania go na ogrzewane obiekty
- na zapytanie możliwość wykonywania reflektorów wg specyfikacji klienta
- made of stainless steel (mirror finish)
- using with ceramic infrared heaters KE-ACS, KE-ACP, KE-ACH for better reflecting radiation and redirect thermal energy on heating objects
- on request possibility to made reflectors with shape according to customer specification

SYMBOL	KE-RCS1	KE-RCS2	KE-RCS3
WYMIARY DIMENSIONS	A=250 mm, B=225 mm	A=125 mm, B=101 mm	A=76 mm, B=95 mm

BT-L

TERMOSTAT BIMETALICZNY
BIMETAL THERMOSTAT

- konfiguracja wyjścia: NC
- prąd pracy maks.: 10A
- napięcie pracy maks.: 250V AC
- przyłącze: konektory 6,4 mm
- wymiary zewnętrzne: Ø16 x 12 mm

- output configuration: NC
- max. operating current: 10A
- max. operating voltage: 250V AC
- connection: connectors 6,4 mm
- external dimensions: Ø16 x 12 mm

SYMBOL	BT-L-060	BT-L-070	BT-L-090	BT-L-110
TEMP. OTWARCIA OPENING TEMPERATURE	60°C	70°C	90°C	110°C
TEMP. ZAMKNIĘCIA CLOSING TEMPERATURE	45°C	55°C	75°C	90°C
TOLERANCJA TOLERANCE	±3°C	±3°C	±3°C	±4°C

KP-CLBP
KP-CLBC
KP-CLBR

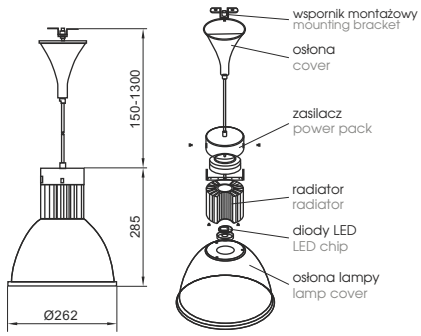

LAMPA LED
LED LAMP

- 3 barwy światła
- oświetlenie LED: 30 W
- napięcie zasilania: 100~240V/50~60Hz
- strumień świetlny LED: 2700 lm
- skorelowana temperatura barwowa: 2700ºK-6500ºK
- wskaźnik oddawania barw: Ra≥90
- stopień ochrony: IP40
- temperatura pracy otoczenia: -40°C~50C°
- 3 types of light colors
- LED lighting: 30 W
- supply voltage: 100~240V/50~60Hz
- LED Luminous Flux: 2700 lm
- correlated Color Temperature: 2700ºK-6500ºK
- color Rendering Index: Ra≥90
- ingress protection: IP40
- operating Ambient Temperature: -40°C~50C°

SYMBOL	KP-CLBP	KP-CLBC	KP-CLBR
BARWA ŚWIATŁA / OBUDOWA LIGHT COLOR / HOUSING	białe neutralne / niebieska osłona pure white / blue lamp cover	białe ciepłe / żółta osłona warm white / yellow lamp cover	różowe / czerwona osłona pink / red lamp cover
TEMPERATURA BARWOWA COLOR TEMPERATURE	6.500º K	2.700º K	3.200-3.500º K

KP-CA-13E

REGULATOR INTENSYWNOŚCI ŚWIECENIA
LIGHTING INTENSITY REGULATOR

- napięcie: 230 V
- rodzaj: QVR/S
- moc: 15 A
- zakłócenia radiowe (anty-RFI): nie
- rodzaj połączenia: przewody
- maksymalna pojemność: 3,9kW

- voltage: 230 V
- type: QVR/S
- power: 15 A
- anty-RFI: no
- connection type: leads
- maximum capacity: 3,9kW

KP-LCA-1

KP-LCA-1

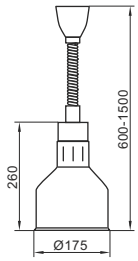

KP-LCA-2

KP-LCA-2

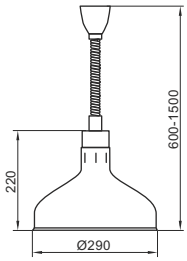

LAMPA GRZEWCZA
RISE AND FALL HEAT SHADE

- aluminiowa obudowa
- napięcie zasilania: 230 V
- **KP-BLC-250** - żarówka 250 W (w komplecie)

- housing made of aluminium
- suppply voltage: 230 V
- **KP-BLC-250** - bulb 250 W (included)

SYMBOL	KP-LCA-1SZ	KP-LCA-1CZ	KP-LCA-2SZ	KP-LCA-2CZ	KP-BLC-250
KOLOR COLOR	szary / grey	czarny / black	szary / grey	czarny / black	zarówka / bulb

KE-VL-300C
KE-VL-500C

BEST SELLER

Przykład zastosowania
Application example

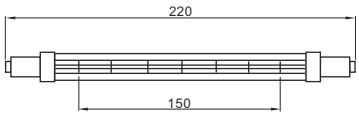

LAMPA PODCZERWIENI
INFRARED HEATER LAMP

- typ: pozioma, kwarcowa-halogenowa
- napięcie: 240 V
- rurka: przeźroczysta

- type: horizontal, quartz-halogen
- voltage: 240 V
- tube: clear

SYMBOL	KE-VL-300C	KE-VL-500C
MOC POWER	300 W	500 W

KE-IRZ-500C

Przykład zastosowania
Application example

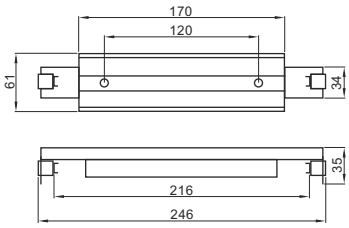

REFLEKTOR DO LAMP PODCZERWIENI
REFLECTOR TO INFRARED HEATER LAMP

- używany do lamp podczerwieni **KE-VL**
- wykonany ze stali nierdzewnej

- using for **KE-VL** infrared heater lamp
- made of stainless steel

KE-EX5061

LAMPA UV
UV LAMP

- moduł z lampą UV
- napięcie zasilania: 230 V
- moc: 4 W
- długość fali: 254 nm
- długość lampy: 135 mm
- wymiary: 20x140x40 mm

- UV lamp module
- supply voltage: 230 V
- power: 4 W
- wavelength: 254 nm
- lamp length: 135 mm
- dimensions: 20x140x40 mm

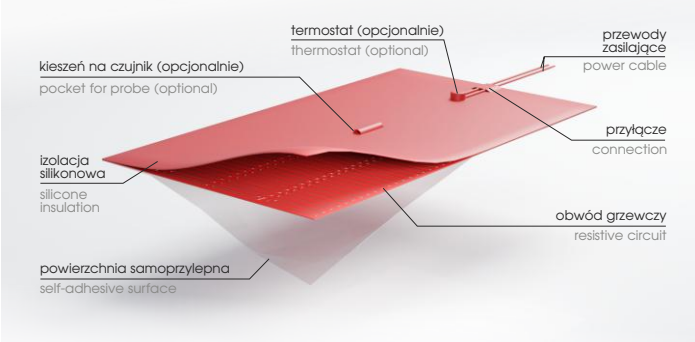

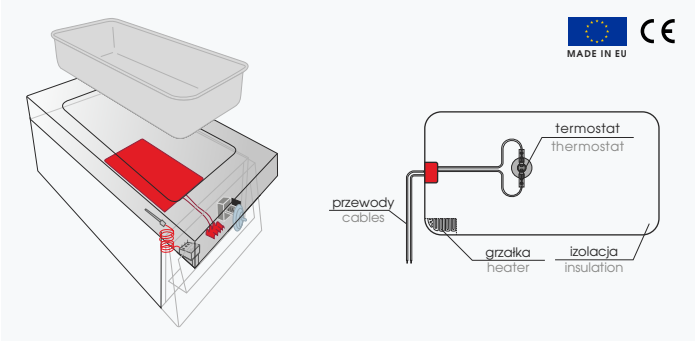

GK-MSN

SILIKONOWA MATA GRZEWCZA
SILICONE HEATING MAT

- wykonana z wysokiej jakości odpornej na wilgoć gumy silikonowej
- jedna ze stron maty jest samoprzylepna
- napięcie zasilania: 230 V
- długość przewodu: ~1000 mm, **GK-MSN29175** ~1500 mm
- max. temp. pracy: 180°C
- inne modele dostępne na zapytanie
- norma EN 60335, certyfikat CE

- mat with glass fibre-reinforced silicon sheath ensures durability
- one of the mat sides is self-adhesive
- power supply: 230 V
- cable length: ~1000 mm, **GK-MSN29175** ~1500 mm
- max. operating temp.: 180°C
- other models available on request
- norm EN 60335, certificate CE

SYMBOL	GK-MSN2216T90 (GN1/4)	GK-MSN2721T150 (GN1/2)	GK-MSN29175	GK-MSN29175T150
WYMIARY DIMENSIONS	220 x 160 mm	270 x 210 mm	290 x 175 mm	290 x 175 mm
MOC POWER	375 W	350 W	500 W	500 W
OGRANICZNIK TEMP. TEMP. LIMITER	90°C	150°C	—	150°C

BEST SELLER

SYMBOL	GK-MSN4029T150 (GN1/1)	GK-MSN4627T150 (GN1/1)	GK-MSN4627TO150 (GN1/1)*	GK-MSN4729T150 (GN1/1)
WYMIARY DIMENSIONS	400 x 290 mm	460 x 270 mm	460 x 270 mm	470 x 290 mm
MOC POWER	1000 W	700 W	700 W	1200 W
OGRANICZNIK TEMP. TEMP. LIMITER	150°C	150°C	150°C	150°C

*Z OTWOREM POD ODPŁYW / *WITH DRAIN HOLE

SYMBOL	GK-MSN4829T80 (GN1/1)	GK-MSN4829T90 (GN1/1)	GK-MSN5745T150 (GN2/1)	GK-MSN1105T60
WYMIARY DIMENSIONS	480 x 290 mm	480 x 290 mm	575 x 450 mm	1100 x 50 mm
MOC POWER	800 W	800 W	1500 W	200 W
OGRANICZNIK TEMP. TEMP. LIMITER	80°C	90°C	150°C	60°C

GK-RFA

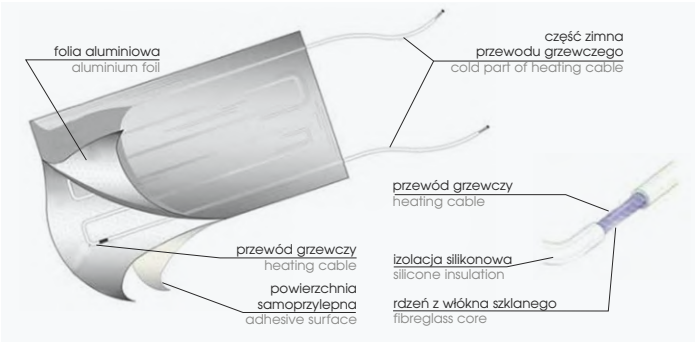

ALUMINIOWA MATA GRZEWCZA
ALUMINIUM HEATING MAT

- napięcie zasilania: 5 ÷ 400 V (do sprecyzowania przy zamówieniu)
- moc: 5 ÷ 80 W/m
- wymiary zewnętrzne i kształt maty do sprecyzowania przy zamówieniu
- temp. pracy: zależy od rodzaju izolacji przewodu grzewczego
- min. promień gięcia: zależy od rodzaju izolacji i średnicy przewodu grzewczego
- norma EN 60335, certyfikat CE

- supply voltage: 5 ÷ 400 V (to specify while ordering)
- power: 5 ÷ 80 W/m
- external dimensions and shape of mat to specify while ordering
- operating temp.: depends on the type of insulation
- min. bending radius: depends on the type of insulation and diameter of heating cable
- norm EN 60335, certificate CE

TYP IZOLACJI INSULATION TYPE	PVC	poliuretan polyurethane	silikon silicone	włókno szklane* fibreglass*	FEP*	PTFE*
TEMP. PRACY OPERATING TEMP.	-20°C / +105°C	-50°C / +90°C	-60°C / +200°C	-60°C / +350°C	-100°C / +205°C	-100°C / +260°C

*modele bez powierzchni samoprzylepnej (limit 180°C) / *models without adhesive surface (limit 180°C)

GK-GR-RSSCU
GK-GR-RSSCM

GRZAŁKA RURKOWA
TUBULAR HEATER

- stosowana w bemarach w celu podgrzania wody
- napięcie zasilania: 230 V
- moc: 400 ÷ 2000 W
- średnica zewn. rurki: Ø8,5 mm
- długość: 400 ÷ 1000 mm
- na zapytanie możliwość wykonywania wg specyfikacji klienta
- norma EN 60335, certyfikat CE

- used in bain-maries to heat the water
- power supply: 230 V
- power: 400 ÷ 2000 W
- external tube diameter: Ø8,5 mm
- length: 400 ÷ 1000 mm
- on request possibility to made according to customer specification
- norm EN 60335, certificate CE

SYMBOL	GK-GR-RSSC0400U	GK-GR-RSSC0600U	GK-GR-RSSC0800U	GK-GR-RSSC1000U
MOC POWER	400 W	600 W	800 W	1000 W
DŁUGOŚĆ LENGTH	400 mm	600 mm	800 mm	1000 mm

GK-GR-RSSCU

Typ/Type 'U'

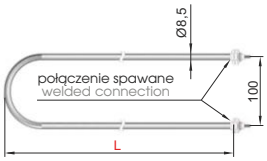

GK-GR-RSSCM

Typ/Type 'M'

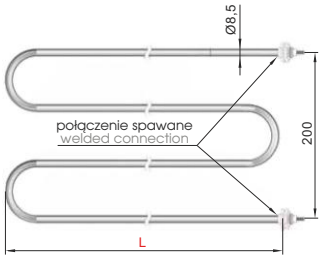

SYMBOL	GK-GR-RSSC0290M	GK-GR-RSSC0350M	GK-GR-RSSC0410M	GK-GR-RSSC0470
MOC POWER	1000 W	1300 W	1500 W	2000 W
DŁUGOŚĆ LENGTH	290 mm	350 mm	410 mm	470 mm

GK-GRM142-3

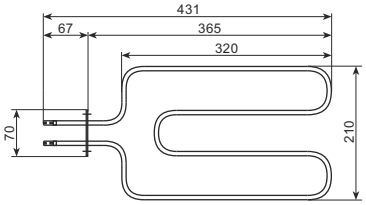

GRZAŁKA RURKOWA
TUBULAR HEATER

- napięcie zasilania: 230 V
- moc: 750 W
- norma EN 60335, certyfikat CE

- power supply: 230 V
- power: 750 W
- norm EN 60335, certificate CE

GK-RTA

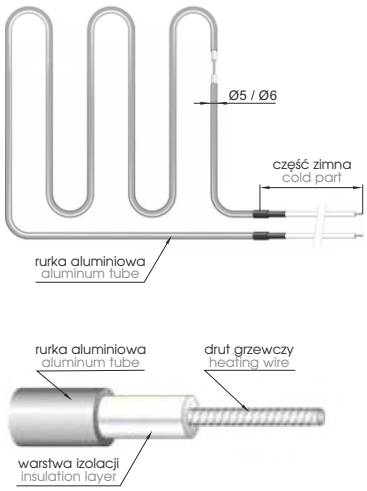

PRZEWÓD GRZEWCZY W RURZE ALUMINIOWEJ
HEATING CABLE IN ALUMINIUM TUBE

- napięcie zasilania: 5 ÷ 400 V (do sprecyzowania przy zamówieniu)
- moc: 5 ÷ 80 W/m
- średnica zewn. rurki: Ø5 mm lub Ø6 mm
- rodzaju izolacji przewodu: PCV, silikon, włókno szklane
- temp. pracy: zależy od rodzaju izolacji przewodu grzewczego
- długość odcinków grzewczych i zimnych do sprecyzowania przy zamówieniu
- norma EN 60335, certyfikat CE
- supply voltage: 5 ÷ 400 V (to specify while ordering)
- power: 5 ÷ 80 W/m
- external tube diameter: Ø5 mm or Ø6 mm
- heating cable insulation type: PVC, silicone, fibreglass
- operating temp.: depends on the type of insulation
- length of heating and cold parts to specify while ordering
- norm EN 60335, certificate CE

GK-SSV

SYSTEM GRZEWCZY
HEATING SYSTEM

- stosowany w witrynach, szafach lub innych urządzeniach grzewczych
- napięcie zasilania: 220/240 V
- długość przewodu: ~1500 mm
- wymiary: 270x270x96 mm
- **GK-SSV-A** - wersja z termostatem
- **GK-SSV-B** - wersja z puszką przyłącze-niową (opcjonalnie wyposażona w termostat z kapilarą i wyłącznik lub cyfrowy regulator temperatury)
- certyfikat CE

- using inside hot counters, cabinets or other heating devices
- power supply: 220/240 V
- cable length: ~1500 mm
- dimensions: 270x270x96 mm
- **GK-SSV-A** - version with thermostat
- **GK-SSV-B** - version with junction box (optional equipped with capillary thermostat and power switch or digital temperature controller)
- certificate CE

SYMBOL	GK-SSVN1-A	GK-SSVN1-B	GK-SSVN2-A	GK-SSVN2-B
ELEMENT GRZEWCZY HEATER TYPE	drut grzewczy wire heater	drut grzewczy wire heater	drut grzewczy wire heater	drut grzewczy wire heater
MOC POWER	1000 W	1000 W	2000 W	2000 W
PRZEPŁYW POWIETRZA AIR FLOW	145 m³/h	145 m³/h	145 m³/h	145 m³/h
TERMOSTAT THERMOSTAT	30/90°C	–	30/90°C	–
PODŁĄCZENIE ELEKTRYCZNE ELECTRICAL CONNECTION	przewód zasilający power cable	puszka przyłączeniowa junction box	przewód zasilający power cable	puszka przyłączeniowa junction box

GK-SSVA

GK-SSVN1-A

GK-SSVN1-B

GK-SSVN2-A

GK-SSVN2-B

SYMBOL	GK-SSVA1-A	GK-SSVA1-B	GK-SSVA2-A	GK-SSVA2-B
ELEMENT GRZEWCZY HEATER TYPE	grzałka rurowa żebrowana finned tubular heater	grzałka rurowa żebrowana finned tubular heater	grzałka rurowa żebrowana finned tubular heater	grzałka rurowa żebrowana finned tubular heater
MOC POWER	1000 W	1000 W	2000 W	2000 W
PRZEPŁYW POWIETRZA AIR FLOW	145 m³/h	145 m³/h	145 m³/h	145 m³/h
TERMOSTAT THERMOSTAT	30/90°C	–	30/90°C	–
PODŁĄCZENIE ELEKTRYCZNE ELECTRICAL CONNECTION	przewód zasilający power cable	puszka przyłączeniowa junction box	przewód zasilający power cable	puszka przyłączeniowa junction box

GK-SSVB

GK-SSVA1-A

GK-SSVA1-B

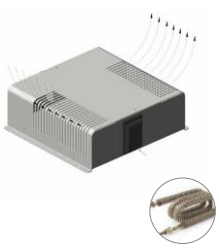

GK-SSVA2-A

GK-SSVA2-B

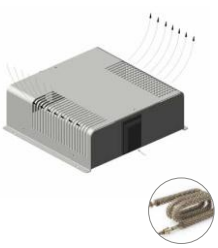

GK-SSVC1

ZASTOSOWANIE USING
kompletne okablowanie z termostatem, kapilarą i wyłącznikiem complete wiring with capillary thermostat and power switch
DO SYSTEMU FOR SYSTEM
GK-SSV-B - z puszką przyłączeniową GK-SSV-B - with connection box

GK-SSVC3

ZASTOSOWANIE USING
kompletne okablowanie wyposażone w cyfrowy regulator temperatury complete wiring with digital temperature controller
DO SYSTEMU FOR SYSTEM
GK-SSV-B - z puszką przyłączeniową GK-SSV-B - with connection box

TF

możliwość montażu nagrzewnicy (opcjonalnie)
heater can be mounted (optional)

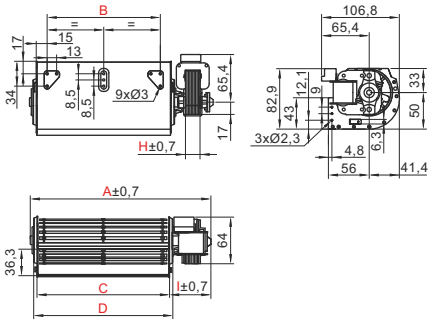

WENTYLATOR POPRZECZNY
CROSS FLOW FAN

MADE IN EU

- jednofazowy 2 biegunowy silnik, o klasie izolacji min. 130 "B"
- aluminiowy wirnik o średnicy Ø60 mm
- obudowa ze stali galwanizowanej
- dostosowany do pracy ciągłej w temp. otoczenia od -10°C do +80°C
- podłączenie elektryczne 6,3 x 0,8 mm, promieniowe lub osiowe
- napięcie zasilania: 230 V
- inne modele dostępne na zapytanie
- single phase, 2 shaded poles motor with mininum 130 "B" insulation class
- aluminium impeller of diamater Ø60 mm
- housing made of pre-galvanized steel
- suitable for continuos operation in ambient temp. from -10°C to +80°C
- electrical connection 6,3 x 0,8 mm, radial or axial
- power supply: 230 V
- other models available on request

SYMBOL	TFR45-120/15-3ASC	TFR180/20-1RFN	TFR300/30-1RFN
SILNIK MOTOR	15-1	20-1	30-1
WYMIARY DIMENSIONS	A=201 mm, B=92 mm, C=122 mm, D=146 mm, H=15 mm, I=61,5 mm	A=251 mm, B=154 mm, C=184 mm, D=194 mm, H=20 mm, I=58,5 mm	A=381 mm, B=274 mm, C=304 mm, D=314 mm, H=30 mm, I=68,5 mm
MOC WEJŚCIOWA INPUT POWER	20 W	23 W	40 W
POBÓR PRĄDU INPUT CURRENT	0,12 A	0,17 A	0,29 A
OBROTY REVOLUTIONS	2300 /min	1700 /min	1750 /min
PRZEPŁYW POWIETRZA AIR FLOW	90 m^3/h	144 m^3/h	268 m^3/h
CIŚNIENIE STATYCZNE STATIC PRESSURE	54 ΔPa	62 ΔPa	77 ΔPa
NAGRZEWNICA* HEATER*	**H-TF45** (1000 + 1000 W)	**H-TF180** (1000 + 1000 W)	**H-TF300** (1000 + 1000 W)

*OPCJONALNIE / *OPTIONAL

INNE MODELE DOSTĘPNE NA ZAPYTANIE / OTHER MODELS AVAILABLE ON REQUEST

SYSTEM PÓŁKOWY
RACK SYSTEM

- wykonany ze stali lakierowanej proszkowo na kolor RAL 9006 (inne kolory dostępne na zapytanie)
- wyposażony w 5 półek (opcjonalnie półki perforowane)
- standardowo występuje rozmiarze (HxSxG): 2020 x 726 x 590 mm
- możliwość łączenia w ciągi
- stosowany głównie w chłodniach, opcjonalnie z systemem półek z rolkami transportowymi **SP-TS4**

- made of steel powder-coated on RAL 9006 color (other colors on request)
- equipped with 5 shelves (optional perforated shelves)
- standard available in size (HxWxD): 2020 x 726 x 590 mm
- easy linear connection
- using in cold rooms optional with fixed shelf with conveyors **SP-TS4**

SP-RS4-726x2020x5

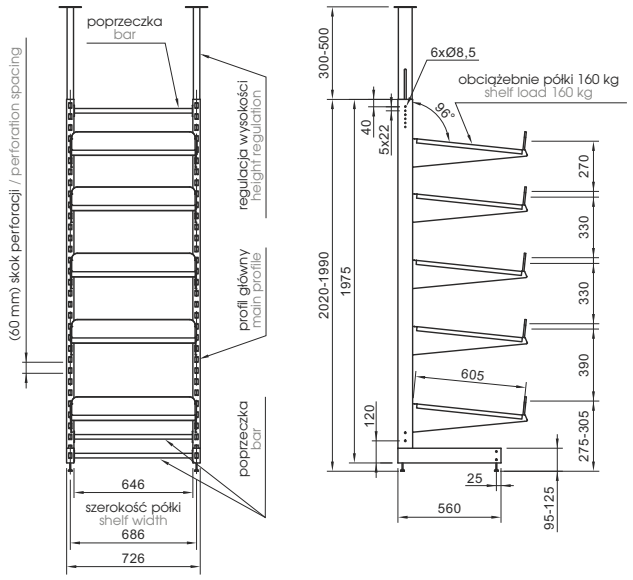

INNE WYMIARY DOSTĘPNE NA ZAPYTANIE! / OTHER DIMENSIONS AVAILABLE ON REQUEST!

KOMPATYBILNY Z ROLKOWYM SYSTEMEM PÓŁKOWYM SP-TS4
COMPATIBLE WITH GRAVITY TRACK ROLLER SHELF SYSTEM SP-TS4

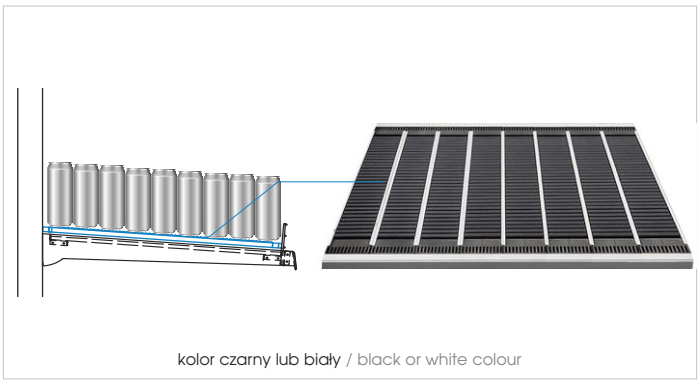

kolor czarny lub biały / black or white colour

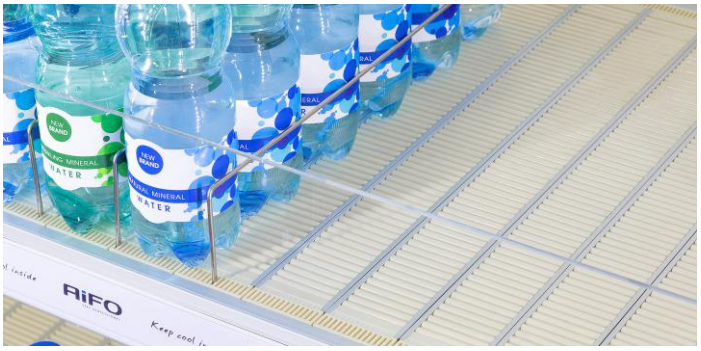

GRAWITACYJNE ROLKOWE SYSTEMY PÓŁKOWE
GRAVITY TRACK ROLLER SHELVES SYSTEMS

- system wyposażony w zintegrowane rolki umożliwiające samoczynne przesuwanie się produktów
- rama wykonana z aluminium anodowanego, rolki koloru czarnego lub białego
- przeznaczony do pochyłej prezentacji produktów (art. spożywcze, napoje, środki czystości i inne)
- opcjonalnie: front z pleksi **SP-TS4-PG**, separator produktów **SP-TS4-DV**, tylny profil wsporczy **SP-TS4-RP** oraz listwa cenowa
- wymiary do sprecyzowania przy zamówieniu

- roller shelf system with integrated conveyors for an optimal products self sliding ability
- frame made of anodised aluminium, rollers: black or white
- designed for sloped products presentation (groceries, beverages, home care & non-food products)
- optional: plexiglass front **SP-TS4-PG**, products divider **SP-TS4-DV**, rear support profile **SP-TS4-RP** and price label holder
- dimensions to specify while ordering

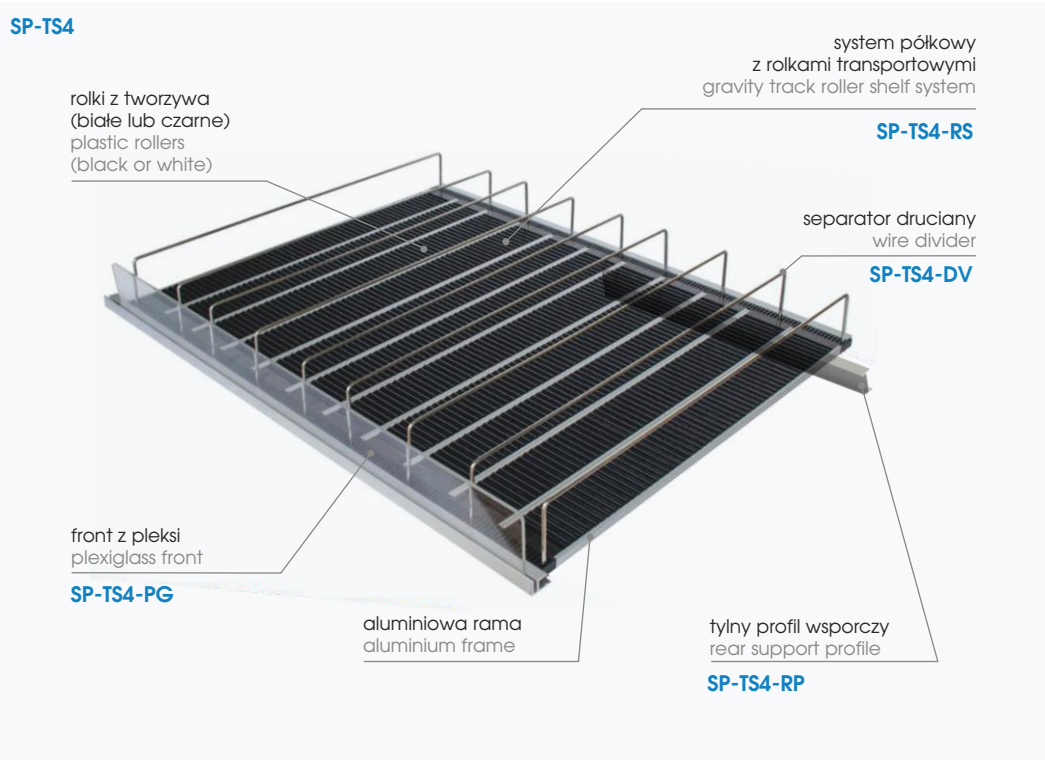

STANDARDOWE ROZMIARY SYSTEMÓW / STANDARD SYSTEMS SIZES

SYMBOL	SP-TS4-RS640x500	SP-TS4-RS740x500	SP-TS4-PG640x110	SP-TS4-PG740x110	SP-TS4-DV500	SP-TS4-RP640 SP-TS4-RP740
PRODUKT PRODUCT	grawitacyjny system rolkowy 640 mm gravity roller system 640 mm	grawitacyjny system rolkowy 740 mm gravity roller system 740 mm	front z pleksi do systemu 640 mm plexiglass front for system 640 mm	front z pleksi do systemu 740 mm plexiglass front for system 740 mm	separator divider	tylny profil wsporczy 640 mm / 740 mm rear support profile 640 mm / 740 mm
OBCIĄŻENIE LOADING	50 kg	50 kg	–	–	–	50 kg

INNE WYMIARY DO SPRECYZOWANIA PRZY ZAMÓWIENIU / OTHER DIMENSIONS TO SPECIFY WHILE ORDERING

KORZYŚCI / BENEFITS

- prosty montaż
- płynne grawitacyjne przesuwanie produktów (min. nachylenie 4°)
- kompatybilny ze standardowymi rozmiarami półek 660/760 mm
- dostępne separatory produktów z możliwością regulacji aż do 3 mm

- easy installation
- smooth gravity movement of products (min. angle 4°)
- compatible with standard 660/760 mm shelves
- available product dividers with adjustment up to 3 mm

KP-AC-1470

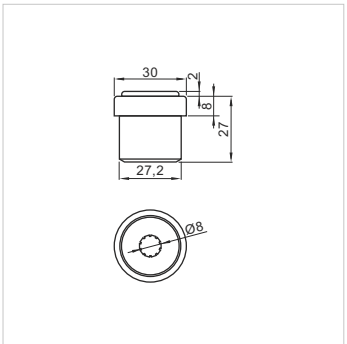

OPRAWA ŁOŻYSKA ROLKI TRANSPORTOWEJ
TOP FOR ROLLER CONVEYORS

- oprawa wykonana z polipropylenu
- jednorzędowe łożysko kulkowe ze stali nierdzewnej
- do rury Ø30x1,5 mm i trzpienia Ø8mm
- housing made of polypropylene
- single row ball bearing in stainless steel
- for Ø30x1,5mm tube and Ø8mm shaft

KP-ZS

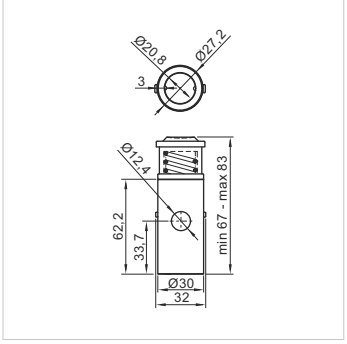

ZAWÓR SUSZARKI DO BUTÓW
DRYER VALVE FOR SHOES

- wykonany ze stali nierdzewnej i PCV
- made of stainless steel and PVC

KP-AC1815

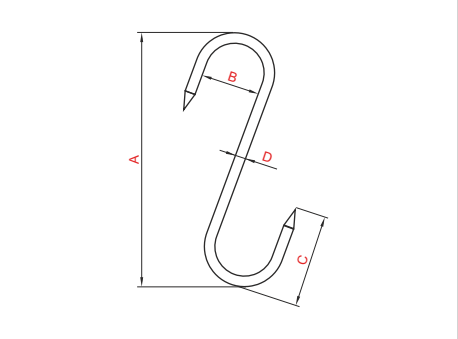

HAK RZEŹNICZY
BUTCHER'S HOOK

- wykonany ze stali nierdzewnej
- made of stainless steel

SYMBOL	KP-AC1815-1	KP-AC1815-2	KP-AC1815-3	KP-AC1815-4	KP-AC1815-5
WYMIARY DIMENSIONS	A=60 mm, B=20 mm, C=30 mm, D=Ø3 mm	A=80 mm, B=28 mm, C=32 mm, D=Ø4 mm	A=100 mm, B=30 mm, C=38 mm, D=Ø4 mm	A=120 mm, B=34 mm, C=45 mm, D=Ø4 mm	A=140 mm, B=36 mm, C=50 mm, D=Ø5 mm

SYMBOL	KP-AC1815-6	KP-AC1815-7	KP-AC1815-8	KP-AC1815-9
WYMIARY DIMENSIONS	A=160 mm, B=40 mm, C=55 mm, D=Ø6 mm	A=180 mm, B=50 mm, C=70 mm, D=Ø8 mm	A=200 mm, B=55 mm, C=70 mm, D=Ø10 mm	A=220 mm, B=60 mm, C=75 mm, D=Ø10 mm

KP-AC1050

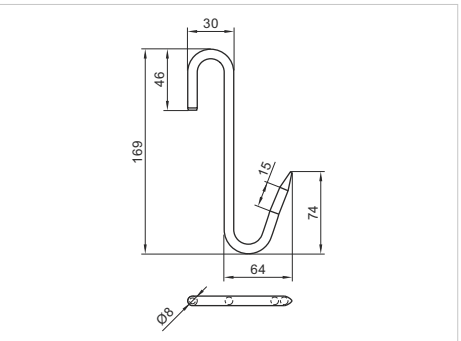

HAK RZEŹNICZY
BUTCHER'S HOOK

- wykonany ze stali nierdzewnej
- made of stainless steel

AG-1/05FE-MX

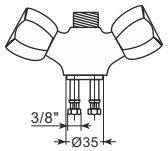

KORPUS BATERII STOJĄCEJ
MIXER FOR PRE-RINSE STANDING UNIT

- pokrętła stalowe chromowane
- otwór montażowy Ø35 mm

- polished chrome knobs
- counter hole diameter Ø35 mm

AG-1M/05FE-MX

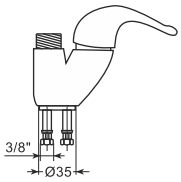

KORPUS BATERII STOJĄCEJ
MIXER FOR PRE-RINSE STANDING UNIT

- pokrętła z dźwignią stalowe chromowane
- otwór montażowy Ø35 mm

- polished chrome knobs with lever
- counter hole diameter Ø35 mm

AG-9/05SPC-MX

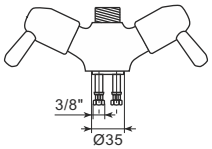

KORPUS BATERII STOJĄCEJ
MIXER FOR PRE-RINSE STANDING UNIT

- pokrętła stalowe chromowane
- otwór montażowy Ø35 mm

- polished chrome knobs
- counter hole diameter Ø35 mm

AG-MAB000

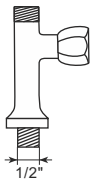

KORPUS BATERII STOJĄCEJ
MIXER FOR PRE-RINSE STANDING UNIT

- pokrętła stalowe chromowane
- przyłącze 1/2"

- polished chrome knobs
- connection 1/2"

AG-MAB900

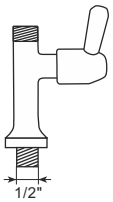

KORPUS BATERII STOJĄCEJ
MIXER FOR PRE-RINSE STANDING UNIT

- pokrętła stalowe chromowane
- przyłącze 1/2"

- polished chrome knobs
- connection 1/2"

AG-MCIX-MX

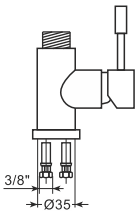

KORPUS BATERII STOJĄCEJ
MIXER FOR PRE-RINSE STANDING UNIT

- pokrętła z dźwignią stalowe chromowane
- głowica ceramiczna
- otwór montażowy Ø35 mm

- polished chrome knobs with lever
- ceramic headwork valve
- counter hole diameter Ø35 mm

AG-TSAUTO

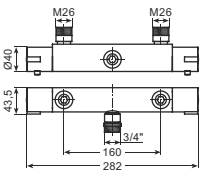

TERMOSTATYCZNA BATERIA PRYSZNICOWA
THERMOSTATIC SHOWER MIXER

- korpus: mosiądz chromowany
- regulowany strumień wody
- przyłącze: 3/4"

- body: chromed brass
- adjusting water jet
- connection: 3/4"

AG-BFP000

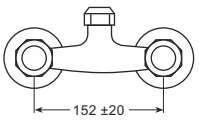

ŚCIENNY KORPUS MIESZAJĄCY
TWO HOLES WALL MIXING FAUCET BODY

- głowice zaworów samosmarowne, niezacieralne
- pokrętła stalowe chromowane
- przyłącze: 1/2"

- oil bathed headwork valves
- polished chrome knobs
- connection: 1/2"

AG-BFB000

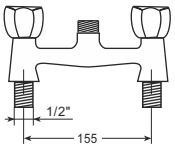

KORPUS MIESZAJĄCY DWUOTWOROWY
TWO HOLES MIXING FAUCET BODY

- głowice zaworów samosmarowne, niezacieralne
- pokrętła stalowe chromowane
- przyłącze: 1/2"

- oil bathed headwork valves
- polished chrome knobs
- connection: 1/2"

AG-100-BR

UCHWYT ŚCIENNY BATERII ZE SPRYSKIWACZEM
WALL FIXING BRACKET

- uchwyt chromowany i ABS

- hook made of chromed steel and ABS

AG-FR SPRING
AG-FE SPRING

SPRĘŻYNA DO BATERII ZE SPRYSKIWACZEM
SPRING FOR PRE-RINSE UNIT

- **AG-FR SPRING** - stal nierdzewna
- **AG-FR SPRING** - chromowana stal

- **AG-FR SPRING** - stainless steel
- **AG-FR SPRING** - chromed steel

AG-MOD080

DŹWIGNIA ŁOKCIOWA DO BATERII
ELBOW SINGLE LEVER

- dźwignia łokciowa chromowana

- chromed elbow single lever

AG-MOD050

DŹWIGNIA DO BATERII
SINGLE LEVER

- dźwignia chromowana

- chromed standard single lever

AG-1/05FE-KN

POKRĘTŁA DO BATERII
KNOBS FOR MIXER PRE-RINSE UNIT

- pokrętła stalowe chromowane
- **AG-1/05FE-KNH** - do wody ciepłej
- **AG-1/05FE-KNC** - do wody zimnej

- polished chrome knobs
- **AG-1/05FE-KNH** - for hot water
- **AG-1/05FE-KNC** - for cold water

AG-9/05SPC-KN

POKRĘTŁA DO BATERII
KNOBS FOR MIXER PRE-RINSE UNIT

- pokrętła stalowe chromowane
- **AG-9/05SPC-KNH** - do wody ciepłej
- **AG-9/05SPC-KNC** - do wody zimnej

- polished chrome knobs
- **AG-9/05SPC-KNH** - for hot water
- **AG-9/05SPC-KNC** - for cold water

AG-1/05FE SPOUT

WLEWKA DO BATERII ZE SPRYSKIWACZEM
PRE-RINSE UNIT SPOUT

- wylewka stalowa chromowana

- spout made of chromed steel

AG-100 SPOUT

WLEWKA DO BATERII ZE SPRYSKIWACZEM
PRE-RINSE UNIT SPOUT

- wylewka stalowa chromowana
- spout made of chromed steel

AG-1/05FE-CO

KOLUMNA DO BATERII ZE SPRYSKIWACZEM
PRE-RINSE UNIT COLUMN

- kolumna stalowa chromowana
- column made of chromed steel

AG-100-CO+SPO
AG-1/05FE-CO+SPO

KOLUMNA Z WYLEWKĄ DO BATERII ZE SPRYSKIWACZEM
PRE-RINSE UNIT COLUMN WITH SPOUT

- kolumna z wylewką, stalowa chromowana
- column made of chromed steel

AG-100-SPRAYER

SPRYSKIWACZ CIŚNIENIOWY
PRESSURE SPRAYER

- spryskiwacz stalowy chromowany
- sprayer made of chromed steel

AG-F110

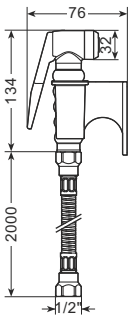

SPRYSKIWACZ CIŚNIENIOWY
PRESSURE SPRAYER

- spryskiwacz do mycia piecy konwekcyjno-parowych
- w komplecie uchwyt z tworzywa
- wąż o długości 2 m
- montaż ścienny

- sprayer for combi ovens washing
- supplied with plastic holder
- flexible hose of length 2 m
- wall mounting

AG-F111

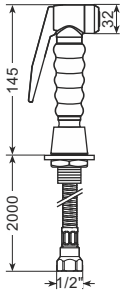

SPRYSKIWACZ CIŚNIENIOWY
PRESSURE SPRAYER

- spryskiwacz do mycia piecy konwekcyjno-parowych
- w komplecie nypel do montażu w blacie
- wąż o długości 2 m
- wpuszczany w blat

- sprayer for combi ovens washing
- supplied with nipple for countertop mounting
- flexible hose of length 2 m
- countertop mounting

AG-PSTPOT0
AG-PSTIX0

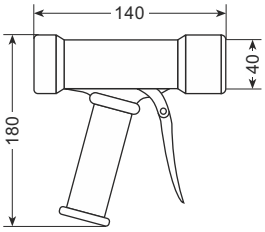

SPRYSKIWACZ CIŚNIENIOWY
PRESSURE SPRAYER

- sterowanie dźwigniowe
- **AG-PSTPOT0** wykonany z mosiądzu chromowanego
- **AG-PSTIX0** wykonany ze stali nierdzewnej
- poliamidowa obudowa

- lever control
- **AG-PSTPOT0** made of chromed brass
- **AG-PSTIX0** made of stainless steel
- polyamide housing

SYMBOL	AG-PSTPOT0	AG-PSTIX0
PRZYŁĄCZE CONNECTION	1/2"	1/2"

AG-MAP000

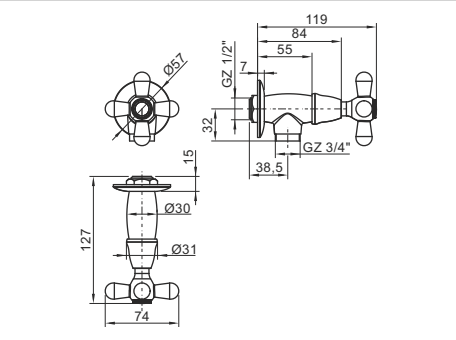

ZAWÓR Z POKRĘTŁEM
VALVE WITH KNOB

- wykonany z chromowanego mosiądzu
- średnica przyłącza: 1/4"
- średnica odpływu: 1/2"

- made of chromed brass
- connection: 1/4"
- drain connection: 1/2"

AG-RIC230 / AG-RIC232
AG-RICP40 / AG-RICP47

GŁOWICA CERAMICZNA
CERAMIC HEADWORK VALVE

- głowica ceramiczna do baterii łazienkowych i kuchennych

- ceramic headwork for bathroom and kitchen faucets

SYMBOL	AG-RIC230	AG-RIC232	AG-RICP40	AG-RICP47
ZASTOSOWANIE APPLICATION	mieszacz długi - Ø40 mm long for mixer Ø40 mm	mieszacz krótki - Ø40 mm short for mixer Ø40 mm	mieszacz wzmocniony - Ø40 mm heavy duty for mixer Ø40 mm	mieszacz wzmocniony - Ø47 mm heavy duty for mixer Ø47 mm

AG-RIC210

GŁOWICA CERAMICZNA 1/2"
CERAMIC HEADWORK VALVE 1/2"

- głowica samosmarowna, niezacieralna

- oil bathed headwork valve

AG-RIC214

GŁOWICA SUWAKOWA 1/2"
SLIDER CARTRIDGES 1/2"

- głowica samosmarowna, niezacieralna

- oil bathed headwork valve

AG-RIC220

GŁOWICA CERAMICZNA 1/2"
CERAMIC HEADWORK VALVE 1/2"

- głowica ceramiczna do wody ciepłej i zimnej

- ceramic headwork valve for hot and cold water

AG-RIC214IX

GŁOWICA CERAMICZNA 1/2"
CERAMIC HEADWORK VALVE 1/2"

- głowica samosmarowna, niezacieralna ze stali nierdzewnej

- stainless steel oil bathed headwork valve

USZCZELKI MAGNETYCZNE CHŁODNICZE
MAGNETIC GASKETS FOR COOLING UNITS

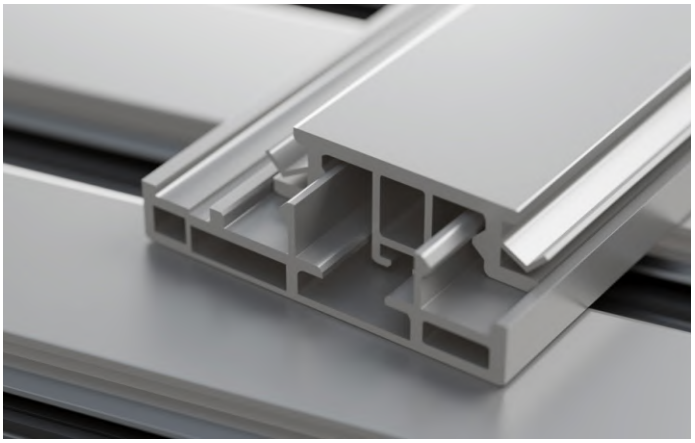

EKSTRUZJA PROFILI PCV
PVC PROFILES EXTRUSION

MONOBLOKI
MONOBLOCKS

SKRAPLACZE I AGREGATY CHŁODNICZE
CONDENSERS AND CONDENSING UNITS

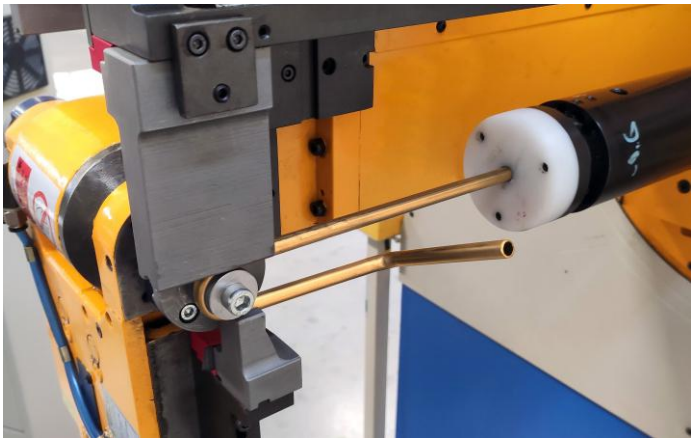

OBRÓBKA I GIĘCIE RUR MIEDZIANYCH
COPPER TUBE BENDING

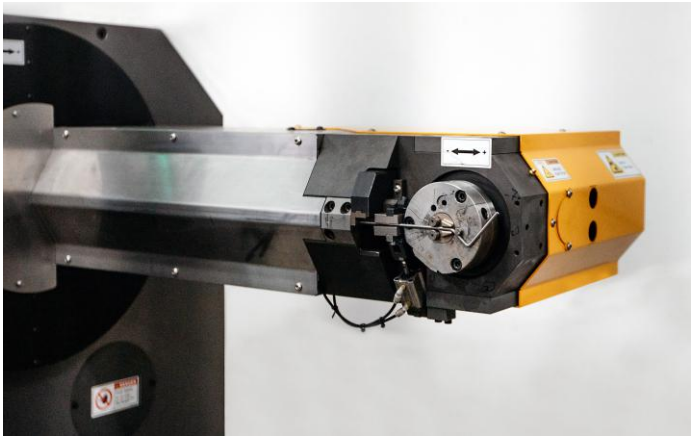

PÓŁKI I ELEMENTY Z DRUTU
SHELVES AND WIRE ELEMENTS

DRZWI PRZESZKLONE DO MEBLI CHŁODNICZYCH
GLASS DOORS FOR COOLING FURNITURE

WTRYSKIWANIE TWORZYW SZTUCZNYCH
PLASTIC INJECTION MOULDING

AiFO
COMPONENTS

OUR SALES
IN THE WORLD
+45 COUNTRIES

EUROPE: **29**
WORLD: **+16**

AiFO Components

+48 14 611 32 20
biuro@aifo.pl
www.aifo.pl

32-700 Bochnia
ul. Łany 23, POLAND

KN_2024/06 -E/P